ΟΠΛΙΣΜΟΙ ΣΤΑΘΜΗΣ +3.90

ΚΛ. 1:50

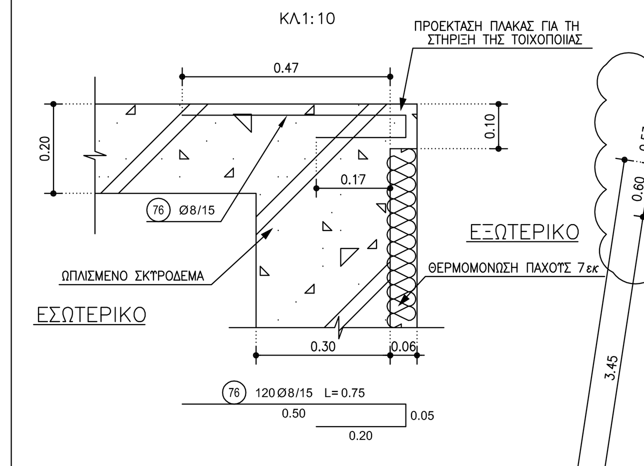

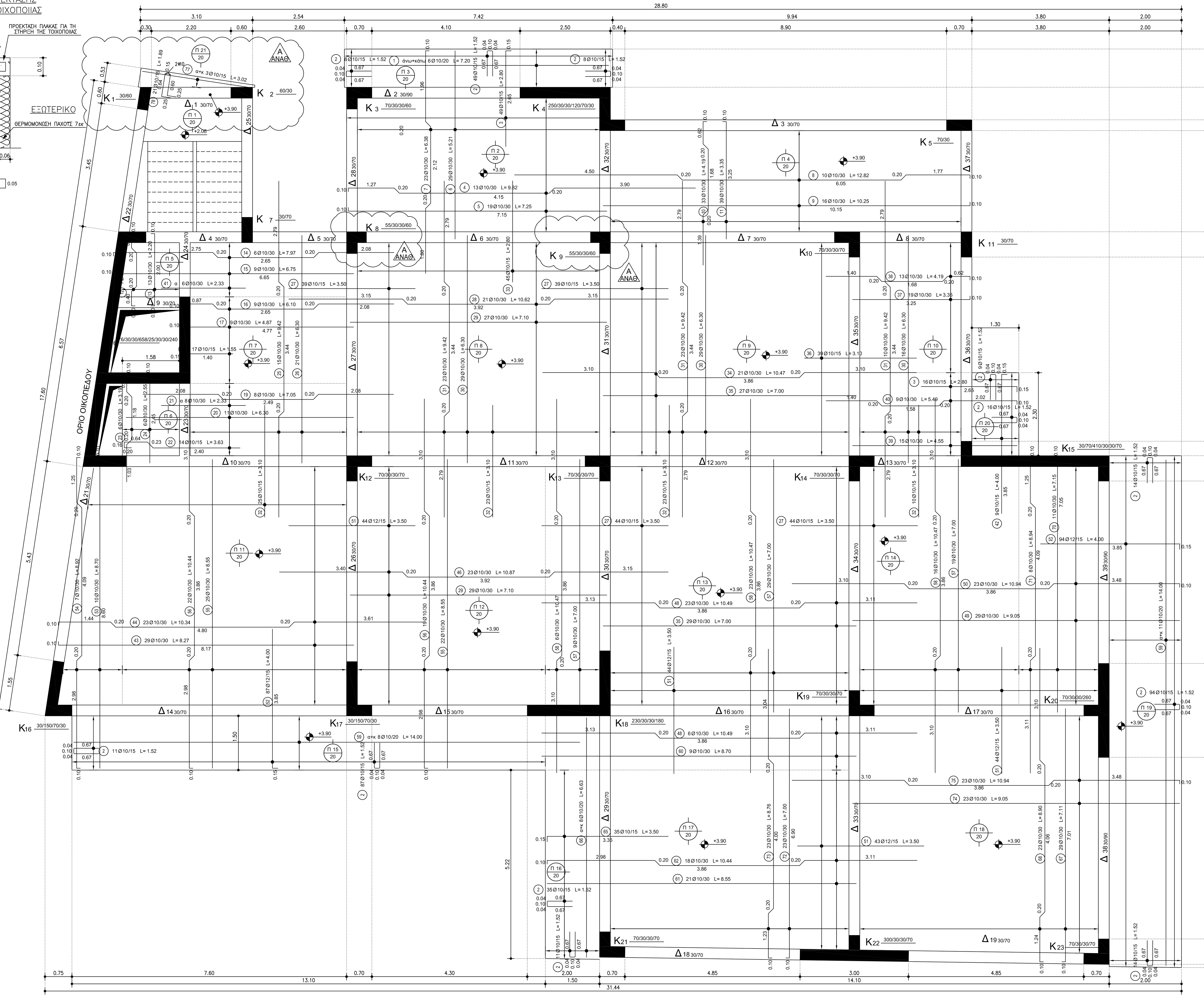

ΠΑΡΑΔΟΧΕΣ ΜΕΛΕΤΗΣ

I ΦΟΡΤΙΑ

α. ΜΟΝΙΜΑ

- Ιδιον βάρος Οπλισμένου Σκυροδέματος: 25.0 KN/m³
- Ιδιον βάρος δομικού χάλυβα: 78.0 KN/m³
- Ιδιον βάρος εδάφους: 20.0 KN/m³
- Επικάλυψη δαπέδων εσωτερικών χώρων: 4.0 KN/m²
- Επικάλυψη δαπέδων εξωστών: 2.5 KN/m²
- Επικάλυψη μη βατού δώματος: 2.5 KN/m²
- Επικάλυψη μη βατού δώματος με φύτευση: 6.5 KN/m²
- Δρομικές οπτοπλινθοδομές: 2.1 KN/m²
- Μπατικές οπτοπλινθοδομές: 3.6 KN/m²

β. ΚΙΝΗΤΑ

- Κινητό μη βατού δώματος: 2.0 KN/m²
- Κινητό βατού δώματος: 5.0 KN/m²
- Κινητό Φορτίο εν γένει: 5.0 KN/m²
- Κινητό Φορτίο κλιμάκων: 5.0 KN/m²
- Κινητό Φορτίο εξωστών: 5.0 KN/m²
- Ταχύτητα αναφοράς ανέμου (σύμφωνα με τον EC1): 33.0 m/sec
- Κατηγορία εδάφους: IV

II ΣΕΙΣΜΙΚΟΤΗΤΑ

- Σεισμικότητα περιοχής: II
- Οριζόντια σεισμική επιτάχυνση εδάφους: α_{gR}=0.24g,
- Συντελεστής Φασματικής ενίσχυσης: β_0=2.50
- Κατηγορία εδάφους: (Β)
- Σπουδαιότητα κατασκευής: Σ3 γ=1.15
- Συντελεστής συνδυασμού δράσεων: ψ_2=0,50
- Φάσμα απόκρισης: Κατά ΕΑΚ2000
- Συντελεστής θεμελίωσης: θ=1,00
- Συντελεστής συμπεριφοράς: q=3,50
- Ποσοστό κρίσιμης απόσβεσης: ζ=5%

III ΥΛΙΚΑ

- Αοπλο σκυρόδεμα καθαριότητας: C12/15
- Οπλισμένο σκυρόδεμα εν γένει: C25/30
- Ελαφρά οπλισμένο σκυρόδεμα πλακών επί εδάφους: C16/20
- Νευροχάλυβας σκυροδεμάτων: B500C
- Δομικός χάλυβας εν γένει: S275 κατά EN10025
- Κοχλίες (εκτός και αν αναγράφεται διαφορετικά στο σχέδιο): Κατηγορία 8.8

IV ΕΔΑΦΟΣ

- Σύμφωνα με την γεωτεχνική μελέτη
- Είδος εδάφους: Αμμώδης Μαργαική Αργιλος
- Επιτρεπόμενη τάση εδάφους: σ= 205 KN/m²
- Δείκτης εδάφους: K= 25 MN/m³

V ΠΡΟΒΛΕΨΗ ΟΡΟΦΩΝ

Δεν ελήφθη καμία πρόβλεψη

VI ΟΝΟΜΑΣΤΙΚΕΣ ΕΠΙΚΑΛΥΨΕΙΣ ΟΠΛΙΣΜΩΝ c_{nom}

- Κατηγορία συνθηκών περιβάλλοντος: 2
- Πλάκες: 25mm
- Υποστυλώματα, τοιχεία: 30mm
- Δοκοί: 30mm
- Στοιχεία θεμελίωσης (σκυροδέτηση επί στρώσης σκυροδέματος καθαριότητας): 50mm
- Στοιχεία θεμελίωσης (σκυροδέτηση χωρίς στρώση σκυροδέματος καθαριότητας): 75mm
- Πλάκα επί εδάφους: 40mm

VII ΚΑΝΟΝΙΣΜΟΙ

- ΚΑΝΟΝΙΣΜΟΣ ΓΙΑ ΤΗ ΜΕΛΕΤΗ ΚΑΙ ΕΚΤΕΛΕΣΗ ΕΡΓΩΝ ΟΠΛΙΣΜΕΝΟΥ ΣΚΥΡΟΔΕΜΑΤΟΣ (Ε.Κ.Ω.Σ. 2000/2010)
- ΑΝΤΙΣΕΙΣΜΙΚΟΣ ΚΑΝΟΝΙΣΜΟΣ ΟΙΚΟΔΟΜΙΚΩΝ ΕΡΓΩΝ (Ε.Α.Κ. 2000/2010)
- ΝΕΟΣ ΚΑΝΟΝΙΣΜΟΣ ΤΕΧΝΟΛΟΓΙΑΣ ΧΑΛΥΒΩΝ ΟΠΛΙΣΜΟΥ ΣΚΥΡΟΔΕΜΑΤΟΣ (Κ.Τ.Χ. 2008)
- ΚΑΝΟΝΙΣΜΟΣ ΤΕΧΝΟΛΟΓΙΑΣ ΣΚΥΡΟΔΕΜΑΤΟΣ (Κ.Τ.Σ. 2002)
- ΕΥΡΩΚΩΔΙΚΑΣ 0 - ΒΑΣΕΙΣ ΣΧΕΔΙΑΣΜΟΥ
- ΕΥΡΩΚΩΔΙΚΑΣ 1 - ΔΡΑΣΕΙΣ ΕΠΙ ΤΩΝ ΚΑΤΑΣΚΕΥΩΝ
- ΕΥΡΩΚΩΔΙΚΑΣ 3 - ΣΧΕΔΙΑΣΜΟΣ ΚΑΤΑΣΚΕΥΩΝ ΑΠΟ ΔΟΜΙΚΟ ΧΑΛΥΒΑ
- ΕΥΡΩΚΩΔΙΚΑΣ 4 - ΣΧΕΔΙΑΣΜΟΣ ΣΥΜΜΕΙΚΤΩΝ ΚΑΤΑΣΚΕΥΩΝ

ΜΕΓΙΣΤΗ ΑΓΚΥΡΩΣΗ ΚΑΙ ΠΑΡΑΘΕΣΗ ΕΚΤΟΣ ΕΑΝ ΔΙΑΦΟΡΕΤΙΚΑ ΣΗΜΕΙΩΝΕΤΑΙ ΣΤΟ ΣΧΕΔΙΟ

	C20/25		C25/30		C30/37		C35/45	
	ΑΓΚΥΡ.	ΠΑΡΑΘ.	ΑΓΚΥΡ.	ΠΑΡΑΘ.	ΑΓΚΥΡ.	ΠΑΡΑΘ.	ΑΓΚΥΡ.	ΠΑΡΑΘ.
1. ΔΟΚΟΙ								
ΕΥΘΥΓΡΑΜΜΕΣ ΡΑΒΔΟΙ ΑΝΩ	67Φ	135Φ	57Φ	107Φ	51Φ	96Φ	45Φ	85Φ
ΕΥΘΥΓΡΑΜΜΕΣ ΡΑΒΔΟΙ ΚΑΤΩ	47Φ	94Φ	40Φ	80Φ	36Φ	72Φ	32Φ	64Φ
ΡΑΒΔΟΙ ΑΝΩ ΜΕ ΓΑΝΤΖΟ	47Φ	88Φ	40Φ	75Φ	36Φ	67Φ	32Φ	59Φ
ΡΑΒΔΟΙ ΚΑΤΩ ΜΕ ΓΑΝΤΖΟ	33Φ	66Φ	28Φ	56Φ	25Φ	50Φ	22Φ	45Φ
2. ΣΤΥΛΟΙ ΑΝΑΜΟΝΕΣ ΓΕΝΙΚΑ		66Φ		56Φ		50Φ		45Φ
3. ΤΟΙΧΕΙΑ ΑΝΑΜΟΝΕΣ ΓΕΝΙΚΑ		94Φ		80Φ		72Φ		64Φ
4. ΠΛΑΚΕΣ d<0.25m ΑΓΚΥΡΩΣΕΙΣ		47Φ		40Φ		36Φ		32Φ
ΠΑΡΑΘΕΣΕΙΣ		94Φ		80Φ		72Φ		64Φ

ΤΕΧΝΙΚΕΣ ΠΡΟΔΙΑΓΡΑΦΕΣ ΣΚΥΡΟΔΕΜΑΤΟΣ
(Σύμφωνα με τον Κ.Τ.Σ. 2015 ΣΧΕΔΙΟ ΓΙΑ ΤΗ ΔΗΜΟΣΙΑ ΔΙΑΒΟΥΛΕΥΣΗ)

1. ΣΤΟΙΧΕΙΑ ΠΑΡΑΓΓΕΛΙΑΣ ΣΚΥΡΟΔΕΜΑΤΟΣ

- Κατηγορία Σκυροδέματος : C25/30
- Κατηγορία Εκθεσης : XC2
- Κατηγορία Κάθισης : S3
- Επιθυμητή Κάθιση : 10-15 cm
- Μέγιστος Κόκκος : 31.5 mm
- Δοκίμια ελέγχου : Κυβικά 15x15x15 cm
- Min Περιεκτικότητα σε τσιμέντο : 300kg/m3
- Λόγος Νερού προς Τσιμέντο : 0.60
- Εφαρμογή Επιταχύνσεως : Ναί
- Συμπύκνωση : Δονητές Μάζας
- Χρήση Θαλασσινού Νερού : Όχι

ΕΙΔΙΚΕΣ ΑΠΑΙΤΗΣΕΙΣ
- α) Αντλησιμότητα : ναί
- β) Στεγανότητα : συνήθης
- γ) Παραθαλάσσιο περιβάλλον : όχι
- δ) Χημικές προσβολές : όχι
- ε) Αντοχή σε επιφαν. φθορά : όχι
- στ) Μέσα σε νερό ή θάλασσα : όχι
- ζ) Χαμηλή θερμοκρασία : όχι

ΕΝΤΟΛΗ ΛΗΨΕΩΣ ΔΟΚΙΜΙΩΝ ΣΚΥΡΟΔΕΜΑΤΟΣ

Σε κάθε διάστρωση και για ποσότητα σκυροδέματος μέχρις 150 m3 ανά κατηγορία σκυροδέματος, θα λαμβάνονται 6 κυβικά δοκίμια ανά ημέρα, σύμφωνα με τις διατάξεις του άρθρου 13 του Κανονισμού Τεχνολογίας Σκυροδέματος (ΚΤΣ) και των προδιαγραφών ΣΚ-303 και ΣΚ-350 του ΚΕΔΕ. Αν η ποσότητα σκυροδέματος είναι μεγαλύτερη από 150 m3, τότε θα λαμβάνονται 12 δοκίμια.
Η ευθύνη λήψεως των δοκιμίων ανήκει στον εργολάβο.
Τα δοκίμια πρέπει να βγούν από τις μήτρες μέσα σε 20 έως 32 ώρες από της παρασκευής τους για να παραδοθούν αμέσως σε αναγνωρισμένο εργαστήριο.
Τα αποτελέσματα του ελέγχου θα κοινοποιούνται στην Υπηρεσία και στον επιβλέποντα μηχανικό.

EMMANOUIL MANOUSAKIS Digitally signed by EMMANOUIL MANOUSAKIS Date: 2018.01.15 11:32:15 +02'00'

Πίνακας οπλισμών Φύλλο 1 από 4

Α/Α	Σχήμα	Ø	ΤΕΜΑΧΙΑ	ΜΗΚΟΣ ΑΝΑ ΤΕΜ.	ΟΛΙΚΟ ΜΗΚΟΣ	ΒΑΡΟΣ kg/m	ΟΛΙΚΟ ΒΑΡΟΣ
1	7.20	10	12	7.20	86.40	0.617	53.31
2	0.67 0.04 0.10 0.04 0.67	10	356	1.52	541.12	0.617	333.87
3	0.15 2.65	10	65	2.80	182.00	0.617	112.29
4	0.10 1.27 0.20 4.15 0.20 3.90	10	13	9.82	127.66	0.617	78.77
5	0.10 7.15	10	19	7.25	137.75	0.617	84.99
6	5.21	10	29	5.21	151.09	0.617	93.22
7	0.10 1.96 0.20 2.12 0.20 1.80	10	23	6.38	146.74	0.617	90.54
8	0.10 1.77 0.20 6.05 0.20 4.50	10	10	12.82	128.20	0.617	79.10
9	0.10 10.15	10	16	10.25	164.00	0.617	101.19
10	0.10 0.62 0.20 1.68 0.20 1.39	10	33	4.19	138.27	0.617	85.31
11	0.10 3.25	10	39	3.35	130.65	0.617	80.61
12	0.10 0.40 0.20 0.92 0.20 0.40 0.10	10	7	2.32	16.24	0.617	10.02
13	0.10 2.00 0.10	10	13	2.20	28.60	0.617	17.65
14	0.10 2.75 0.20 2.65 0.20 2.08	10	6	7.97	47.82	0.617	29.50
15	0.10 6.65	10	9	6.75	60.75	0.617	37.48
16	0.10 0.87 0.20 2.65 0.20 2.08	10	9	6.10	54.90	0.617	33.87
17	0.10 4.77	10	9	4.87	43.83	0.617	27.04
18	0.15 1.40	10	17	1.55	26.35	0.617	16.26
19	2.08 0.20 2.49 0.20 2.08	10	8	7.05	56.40	0.617	34.80

Πίνακας οπλισμών Φύλλο 2 από 4

Α/Α	Σχήμα	Ø	ΤΕΜΑΧΙΑ	ΜΗΚΟΣ ΑΝΑ ΤΕΜ.	ΟΛΙΚΟ ΜΗΚΟΣ	ΒΑΡΟΣ kg/m	ΟΛΙΚΟ ΒΑΡΟΣ
20	6.30	10	11	6.30	69.30	0.617	42.76
21	2.33	10	8	2.33	18.64	0.617	11.50
22	0.16 0.20 0.64 0.23 2.40	10	14	3.63	50.82	0.617	31.36
23	0.10 0.48 0.20 1.18 0.20 1.03	10	6	3.19	19.14	0.617	11.81
24	0.10 2.45	10	6	2.55	15.30	0.617	9.44
25	2.79 0.20 3.44 0.20 2.79	10	15	9.42	141.30	0.617	87.18
26	6.30	10	21	6.30	132.30	0.617	81.63
27	3.50	10	166	3.50	581.00	0.617	358.48
28	3.15 0.20 3.92 0.20 3.15	10	21	10.62	223.02	0.617	137.60
29	7.10	10	56	7.10	397.60	0.617	245.32
30	6.30	10	74	6.30	466.20	0.617	287.65
31	2.79 0.20 3.44 0.20 2.79	10	56	9.42	527.52	0.617	325.48
32	3.10	10	81	3.10	251.10	0.617	154.93
33	2.80	10	45	2.80	126.00	0.617	77.74
34	3.10 0.20 3.86 0.20 3.10	10	21	10.47	219.87	0.617	135.66
35	7.00	10	56	7.00	392.00	0.617	241.86
36	3.10	10	39	3.10	120.90	0.617	74.60
37	0.10 3.25	10	19	3.35	63.65	0.617	39.27
38	0.10 0.62 0.20 1.68 0.20 1.40	10	13	4.19	54.47	0.617	33.61

Πίνακας οπλισμών Φύλλο 3 από 4

Α/Α	Σχήμα	Ø	ΤΕΜΑΧΙΑ	ΜΗΚΟΣ ΑΝΑ ΤΕΜ.	ΟΛΙΚΟ ΜΗΚΟΣ	ΒΑΡΟΣ kg/m	ΟΛΙΚΟ ΒΑΡΟΣ
39	4.55	10	15	4.55	68.25	0.617	42.11
40	0.10 2.02 0.20 1.58 0.20 1.40	10	9	5.49	49.41	0.617	30.49
41	2.33	10	6	2.33	13.98	0.617	8.63
42	0.15 3.85	10	9	4.00	36.00	0.617	22.21
43	0.10 8.17	10	29	8.27	239.83	0.617	147.98
44	0.10 1.44 0.20 4.80 0.20 3.61	10	23	10.34	237.82	0.617	146.73
46	3.40 0.20 3.92 0.20 3.15	10	23	10.87	250.01	0.617	154.26
48	3.13 0.20 3.86 0.20 3.11	10	29	10.49	304.21	0.617	187.70
49	9.05	10	29	9.05	262.45	0.617	161.93
50	0.10 3.48 0.20 3.86 0.20 3.10	10	23	10.94	251.62	0.617	155.25
51	3.50	12	175	3.50	612.50	0.888	543.90
52	0.15 3.85	12	181	4.00	724.00	0.888	642.91
53	0.10 8.60	10	10	8.70	87.00	0.617	53.68
54	0.10 2.98 0.20 4.09 0.20 1.25 0.10	10	7	8.92	62.44	0.617	38.53
55	8.55	10	47	8.55	401.85	0.617	247.94
56	0.10 2.98 0.20 3.86 0.20 3.10	10	41	10.44	428.04	0.617	264.10
57	7.00	10	57	7.00	399.00	0.617	246.18
58	3.10 0.20 3.86 0.20 3.10	10	45	10.47	471.15	0.617	290.70
59	14.00	10	38	14.00	532.00	0.617	328.24

Πίνακας οπλισμών Φύλλο 4 από 4

Α/Α	Σχήμα	Ø	ΤΕΜΑΧΙΑ	ΜΗΚΟΣ ΑΝΑ ΤΕΜ.	ΟΛΙΚΟ ΜΗΚΟΣ	ΒΑΡΟΣ kg/m	ΟΛΙΚΟ ΒΑΡΟΣ
60	8.70	10	9	8.70	78.30	0.617	48.31
61	8.55	10	21	8.55	179.55	0.617	110.78
62	0.10 2.98 0.20 3.86 0.20 3.11	10	18	10.44	187.92	0.617	115.95
65	0.15 3.35	10	35	3.50	122.50	0.617	75.58
66	6.63	10	16	6.63	106.08	0.617	65.45
67	0.10 7.01	10	29	7.11	206.19	0.617	127.22
68	0.10 1.24 0.20 4.06 0.20 3.10	10	23	8.90	204.70	0.617	126.30
70	0.10 7.05	10	11	7.15	78.65	0.617	48.53
71	0.10 1.25 0.20 4.09 0.20 3.11	10	8	8.94	71.52	0.617	44.13
72	0.10 6.90	10	23	7.00	161.00	0.617	99.34
73	0.10 1.23 0.20 4.00 0.20 3.04	10	23	8.76	201.48	0.617	124.31
74	9.05	10	23	9.05	208.15	0.617	128.43
75	0.10 3.48 0.20 3.86 0.20 3.10	10	23	10.94	251.62	0.617	155.25
76	0.05 0.20 0.50	8	120	0.75	90.00	0.395	35.55
77	3.02	10	6	3.02	18.12	0.617	11.18
78	0.15 0.64 0.60 0.25 0.25	10	21	1.89	39.69	0.617	24.49

Ø	ΒΑΡΟΣ (kg)
8	35.55
10	7619.61
12	1186.81
ΣΥΝΟΛΟ:	8841.97 kg

ΔΗΜΟΣ ΗΡΑΚΛΕΙΟΥ
ΔΙΕΥΘΥΝΣΗ ΤΕΧΝΙΚΩΝ ΕΡΓΩΝ

ΕΡΓΟ: **ΑΝΕΓΕΡΣΗ ΒΡΕΦΟΝΗΠΙΑΚΟΥ ΣΤΑΘΜΟΥ ΕΠΙ ΤΩΝ ΟΔΩΝ ΔΡΑΚΑΚΗ ΚΑΙ ΙΛΙΟΥ**

ΘΕΣΗ: οδός ΔΡΑΚΑΚΗ & ΙΛΙΟΥ - Ο.Τ. 571 - ΜΕΣΑΜΠΕΛΙΕΣ - ΗΡΑΚΛΕΙΟ

ΕΚΠΟΝΗΣΗ ΜΕΛΕΤΗΣ:		ΕΠΙΒΛΕΨΗ ΜΕΛΕΤΗΣ:	
ΑΡΧΙΤΕΚΤΟΝΙΚΑ:	ΕΥΘΑΛΙΑ ΛΙΑΠΑΚΗ, αρχιτέκτων μηχανικός	ΑΡΧΙΤΕΚΤΟΝΙΚΑ:	ΓΕΩΡΓΙΟΣ ΦΟΥΡΝΑΡΑΚΗΣ, αρχιτέκτων μηχανικός
ΣΤΑΤΙΚΑ:	ΜΙΧΑΗΛ ΨΑΛΤΑΚΗΣ, πολιτικός μηχανικός	ΣΤΑΤΙΚΑ:	ΖΑΦΕΙΡΕΝΙΑ ΚΑΡΑΓΙΑΝΝΑΚΗ, πολιτικός μηχανικός
Η/Μ:	ΑΝΤΩΝΙΟΣ ΤΣΑΠΑΛΗΣ, ηλεκτρολόγος μηχανικός	Η/Μ:	ΔΗΜΗΤΡΗΣ ΑΛΜΠΑΝΤΑΚΗΣ, μηχανολόγος μηχανικός
ΓΕΩΤΕΧΝΙΚΑ:	ΕΡΜΙΟΝΗ ΓΑΛΥΤΗ, γεωλόγος	ΓΕΩΤΕΧΝΙΚΑ:	ΓΕΩΡΓΙΟΣ ΑΝΕΤΑΚΗΣ, γεωλόγος
ΦΥΤΟΤΕΧΝΙΚΗ ΜΕΛΕΤΗ:	ΕΥΑΓΓΕΛΟΣ ΓΩΝΙΑΣ, γεωπόνος	ΦΥΤΟΤΕΧΝΙΚΗ ΜΕΛΕΤΗ:	ΔΕΣΠΟΙΝΑ ΒΑΣΑΡΜΙΔΑΚΗ, γεωπόνος

ΣΤΑΔΙΟ ΜΕΛΕΤΗΣ: **ΜΕΛΕΤΗ ΕΦΑΡΜΟΓΗΣ** — ΗΜΕΡΟΜΗΝΙΑ: ΟΚΤΩΒΡΙΟΣ 2014

ΕΙΔΟΣ ΜΕΛΕΤΗΣ: **ΣΤΑΤΙΚΗ ΜΕΛΕΤΗ**

ΘΕΜΑ ΣΧΕΔΙΟΥ: ΟΠΛΙΣΜΟΙ ΣΤΑΘΜΗΣ +3,90 — ΑΡΙΘΜΟΣ ΣΧΕΔΙΟΥ: **Σ-21** — ΚΛΙΜΑΚΑ 1:50

ΤΡΟΠΟΠΟΙΗΣΕΙΣ

Α/Α	ΗΜ/ΝΙΑ	Ο ΜΕΛΕΤΗΤΗΣ	Ο ΕΛΕΓΞΑΣ

Ο ΜΕΛΕΤΗΤΗΣ	Ο ΕΠΙΒΛΕΠΩΝ	Ο ΤΜΗΜΑΤΑΡΧΗΣ

ΜΙΧΑΗΛ ΝΙΚΟΛΑΟΥ ΨΑΛΤΑΚΗΣ
ΠΟΛΙΤΙΚΟΣ ΜΗΧΑΝΙΚΟΣ ΕΜΠ
ΜΕΛΟΣ Τ.Ε.Ε. ΑΡΙΘ. ΜΗΤΡΩΟΥ 89240
ΕΔΡΑ: Ρ. ΧΟΥΡΔΟΥ 4, 71201 ΗΡΑΚΛΕΙΟ ΚΡΗΤΗΣ, Τ. 6977778058
Α.Φ.Μ. 066365925 - Δ.Ο.Υ. ΗΡΑΚΛΕΙΟΥ

ΘΕΩΡΗΣΗ