έκδ.1.αναθ.3ημ/νια έγκρ. 15/7/2011 ΔΥΠ-ΥΠΟ 017

ΕΛΛΗΝΙΚΗ ΔΗΜΟΚΡΑΤΙΑ
ΔΗΜΟΣ ΗΡΑΚΛΕΙΟΥ
Δ/ΝΣΗ ΔΙΟΙΚΗΤΙΚΩΝ ΥΠΗΡΕΣΙΩΝ
ΤΜΗΜΑ ΥΠΟΣΤΗΡΙΞΗΣ ΠΟΛΙΤΙΚΩΝ ΟΡΓΑΝΩΝ
ΑΡΜΟΔΙΑ: ΣΦΑΚΙΑΝΑΚΗ ΜΑΡΙΑ-ΚΟΥΝΑΛΗ ΚΑΤΕΡΙΝΑ

Αριθμ.πρωτ. *122518*

Ηράκλειο : 11/09/2015

ΠΡΟΣ:
ΤΑ ΜΕΛΗ ΤΗΣ ΟΙΚΟΝΟΜΙΚΗΣ ΕΠΙΤΡΟΠΗΣ ΗΡΑΚΛΕΙΟΥ

Σας προσκαλούμε σε συνεδρίαση στο Δημοτικό Κατάστημα Ηρακλείου την προσεχή *Πέμπτη 17 Σεπτεμβρίου 2015* και ώρα *12:00* προκειμένου να συζητήσουμε και να πάρουμε αποφάσεις για τα θέματα που αναγράφονται παρακάτω.

Ο ΠΡΟΕΔΡΟΣ ΤΗΣ ΕΠΙΤΡΟΠΗΣ

ΓΙΩΡΓΟΣ ΚΑΡΑΝΤΙΝΟΣ
ΑΝΤΙΔΗΜΑΡΧΟΣ ΗΡΑΚΛΕΙΟΥ

ΘΕΜΑΤΑ :

1. Εισήγηση στο Δημοτικό Συμβούλιο αναμόρφωσης προϋπολογισμού για δαπάνες μισθοδοσίας.
2. Εισήγηση στο Δημοτικό Συμβούλιο αναμόρφωσης προϋπολογισμού για την καταβολή αμοιβής δικαστικού επιμελητή που επέδωσε έγγραφα του Τμήματος Τοπογραφικών –Πολεοδομικών Εφαρμογών & Απαλλοτριώσεων.
3. Εισήγηση στο Δημοτικό Συμβούλιο για την αποζημίωση διαφόρων ιδιοκτητών στις περιοχές επέκτασης του Σ.Π.
4. Εισήγηση στο Δημοτικό Συμβούλιο για την αναμόρφωση προϋπολογισμού για την καταβολή αμοιβής δικαστικών επιμελητών.
5. Εισήγηση στο Δημοτικό Συμβούλιο για την αναδιατύπωση τίτλου δαπάνης της Δ/νσης Πολεοδομίας.
6. Ολική και Μερική Ανατροπή Αναλήψεων Υποχρέωσης του Τμήματος Προϋπολογισμού.
7. Έγκριση διάθεσης πίστωσης για την ανανέωση συνδρομής εφημερίδων της Βικελαίας Βιβλιοθήκης .
8. Έγκριση διάθεσης πίστωσης για την αμοιβή μεταφραστή για τις εκδόσεις της Β.Δ.Β.
9. Έγκριση διάθεσης πίστωσης του Τμήματος Εκκαθάρισης Δαπανών.
10. Έγκριση διάθεσης πίστωσης οικονομικού έτους 2015 για τη δαπάνη

ανενταλματοποίητων τιμολογίων παρελθόντων ετών του έργου : «ΑΝΑΠΛΑΣΗ ΣΥΝΕΚΤΙΚΟΥ ΤΜΗΜΑΤΟΣ ΚΑΤΩ ΑΣΙΤΩΝ ΔΗΜΟΥ ΗΡΑΚΛΕΙΟΥ» του Τμήματος Έργων Υπαιθρίων Χώρων.

11. Έγκριση διάθεσης πίστωσης για την καταβολή της προμήθειας του Ελλ. Δημοσίου για την παροχή εγγύησης σε δάνειο του Τμήματος Ταμείου.

12. Έγκριση διάθεσης πίστωσης για αμοιβή δικαστικού επιμελητή του Τμήματος Ταμείου.

13. Έγκριση διάθεσης πίστωσης για την προμήθεια σφραγίδων του Τμήματος Προμηθειών.

14. Έγκριση διάθεσης πίστωσης δαπανών που έχουν γίνει από την πάγια προκαταβολή της Δημοτικής Κοινότητας Βασιλειών Δήμου Ηρακλείου.

15. Έγκριση διάθεσης πίστωσης για την εργασία Συντήρησης Τηλεφωνικών Κέντρων των υπηρεσιών του Δήμου Ηρακλείου.

16. Έγκριση διάθεσης πίστωσης για την ανανέωση σύμβασης συνδέσεων gprs του στόλου οχημάτων του Δήμου Ηρακλείου.

17. Εξέταση υπομνήματος με αριθ.πρωτ.111097/20-8-2015 της εταιρείας ΒΕΡΝΙΚΟΛ Α-ΤΕΒΕ-ΑΕ που στρέφεται κατά του με αριθ.πρωτ.110580/19-8-2015 πρακτικού της Επιτροπής Αξιολόγησης Διαγωνισμού για την προμήθεια υλικών για τη διαγράμμιση οδών και κόμβων.

18. Έγκριση διάθεσης πίστωσης και έγκριση όρων του πρόχειρου διαγωνισμού για την ερ-γασία: «Εισαγωγή στοιχείων σε ψηφιακή μορφή στο πρόγραμμα HORIZON και άλλων αρχείων της Β.Δ.Β.

19. Έγκριση διάθεσης πίστωσης και έγκριση όρων του πρόχειρου διαγωνισμού για την Προμήθεια τριών Ηλεκτροπαραγωγών Ζευγών (Ηλεκτρογεννητριών) για τις ανάγκες του ενεργού εξοπλισμού και της IP Τηλεφωνίας του Δήμου Ηρακλείου στα κτίρια Λότζια, Μηχανοστασίου (Μάντρας) και Πρώην Δημαρχείου Νέας Αλικαρνασσού για τις ανάγκες του Δήμου Ηρακλείου.

20. Έγκριση διάθεσης πίστωσης και όρων διακήρυξης του πρόχειρου διαγωνισμού για την υλοποίηση του έργου «Δημιουργία Εφαρμογής Γεωγραφικού Συστήματος Πληρο-φοριών (GIS).

21. Αποδοχή δωρεάς δύο οχημάτων από την Ελληνική Εταιρεία Αξιοποίησης – Ανακύκλωσης Α.Ε

22. Κατακύρωση διαγωνισμού για την προμήθεια της ΟΜΑΔΑΣ 1: ΕΠΙΠΛΑ, του ΤΜΗ-ΜΑΤΟΣ Α΄ «Προμήθεια επίπλων και ηλεκτρονικού εξοπλισμού», για το έργο «Δημιουργία γραφείου ενημέρωσης και πληροφόρησης των επισκεπτών της πόλης μας στο Ηράκλειο».

23. Κατακύρωση αποτελέσματος της επαναληπτικής δημοπρασίας για την προμήθεια εξο-πλισμού γραφείων των υπηρεσιών του Δήμου (κλιματιστικά Δαπέδου).

24. Κατακύρωση αποτελέσματος της επαναληπτικής δημοπρασίας για την επαναληπτική δημοπρασία που αφορά την προμήθεια μεταλλικών κιβωτίων για οστεοφύλάξη (420) μονά- (210) διπλά & (568) μεταλλικών σταυρών για τάφους τριετούς χρήσεως των Δη-μοτικών Κοιμητηρίων.

25. Επανάληψη διαγωνισμού για την προμήθεια και εγκατάσταση συστήματος ΕΛΕΓΧΟΥ ΕΙΣΡΟΩΝ – ΕΚΡΟΩΝ ΚΑΥΣΙΜΩΝ με τροποποίηση των όρων της διακήρυξης.

26. Έγκριση διάθεσης πίστωσης για οδοιπορικά έξοδα μηνός Οκτωβρίου των Νομικών Συμβούλων του Δήμου.

27. Λήψη απόφασης για μη άσκηση αίτησης αναίρεσης κατά της με αρ.67/2015 αποφάσεως του 3μελούς Εφετείου Ανατολικής Κρήτης.

28. Λήψη απόφασης για άσκηση ενδίκου μέσου κατά της με αρ.614/2015 αποφάσεως του Ειρηνοδικείου Ηρακλείου.

29. Λήψη απόφασης για άσκηση ή μη ένδικου μέσου κατά της με αρ. 445/2015 αποφάσεως του Μονομελούς Πρωτοδικείου Ηρακλείου.
30. Διαβίβαση κατάστασης από το Τμήμα Δημοτικής Περιουσίας οφειλετών από μισθώματα δημοτικών ακινήτων.
31. Έγκριση διάθεσης πίστωσης για τη δράση του Τμήματος Εκτέλεσης Κτιριακών Έργων με τίτλο : Συμπληρώματικές εργασίες στο Κέντρο Εκπαίδευσης & Πολιτισμού Νέας Αλικαρνασσού.

Η Γραμματέας της Οικονομικής Επιτροπής

ΕΛΛΗΝΙΚΗ ΔΗΜΟΚΡΑΤΙΑ
ΝΟΜΟΣ ΗΡΑΚΛΕΙΟΥ
ΔΗΜΟΣ ΗΡΑΚΛΕΙΟΥ
ΔΙΕΥΘΥΝΣΗ ΟΙΚΟΝΟΜΙΚΩΝ ΥΠΗΡΕΣΙΩΝ

ΤΜΗΜΑ ΠΡΟΫΠΟΛΟΓΙΣΜΟΥ
Ταχ. Δ/νση:
Τ.Κ:
Πληροφορίες: Δημητράκη Χριστίνα
Τηλ.: 2813 409174
Fax:
E-mail :

Ηράκλειο 3/ 9 /2015
Αρ. Πρωτ.: 117988

ΠΡΟΣ : Τον Αντιδήμαρχο Οικονομικών
κ. Καραντινό Γεώργιο
(Για την Οικονομική Επιτροπή)

ΚΟΙΝ.:
- Αντιδήμαρχο Οικονομικών
- Δ/νση Οικονομικών

ΘΕΜΑ: Αναμόρφωση Προϋπολογισμού

Σας ενημερώνουμε ότι σε ορισμένους Κ.Α των δημοτικών υπηρεσιών (που αφορούν μισθοδοσία) η εγγεγραμμένη πίστωση δεν επαρκεί μέχρι το τέλος του οικονομικού έτους και είναι αναγκαία η ενίσχυσή τους. Για το λόγο αυτό απαιτείται αναμόρφωση του προϋπολογισμού.

Μετά τα παραπάνω παρακαλούμε να μεταφερθεί **στο** αποθεματικό ποσό **114.000,00 €** από τους παρακάτω Κ.Α:

α) Κ.Α 10-6021.002 με τίτλο «Τακτικές αποδοχές υπαλλήλων με σύμβαση αορίστου χρόνου» ποσό **60.000,00 €**.

β) Κ.Α 10-6052.001 με τίτλο «Εργοδοτικές εισφορές προσωπικού με σύμβαση αορίστου χρόνου» ποσό **15.000,00 €**

γ) Κ.Α 10-6054.001 με τίτλο «Εργοδοτικές εισφορές έκτακτου προσωπικού (ορισμένου χρόνου).» ποσό **3.000,00 €**.

δ) Κ.Α 10-6041.002 με τίτλο «Τακτικές αποδοχές εκτάκτων υπαλλήλων (με σύμβαση ορισμένου χρόνου) προσωρινές προσλήψεις που θα λήξουν μόλις αποφανθεί το ΑΣΕΠ επί των ενστάσεων» ποσό **12.000,00 €**

ε) Κ.Α 35-6054.001 με τίτλο «Εργοδοτικές εισφορές έκτακτου προσωπικού (ορισμένου χρόνου).» ποσό **4.000,00 €**.

στ) Κ.Α 35-6041.002 με τίτλο «Τακτικές αποδοχές εκτάκτων υπαλλήλων (με σύμβαση ορισμένου χρόνου) προσωρινές προσλήψεις που θα λήξουν μόλις αποφανθεί το ΑΣΕΠ επί των ενστάσεων» ποσό **20.000,00 €**

Εν συνεχεία να μεταφερθεί από το αποθεματικό ποσό **114.000,00 €** και να ενισχυθούν οι παρακάτω Κ.Λ:

α) Κ.Λ 15-6021.001 με τίτλο «Τακτικές αποδοχές υπαλλήλων με σύμβαση αορίστου χρόνου» ποσό **60.000,00 €**.

β) Κ.Λ 15-6052.001 με τίτλο «Εργοδοτικές εισφορές προσωπικού με σύμβαση αορίστου χρόνου» ποσό **15.000,00 €**

γ) Κ.Λ 70-6041.002 με τίτλο «Τακτικές αποδοχές εκτάκτων υπαλλήλων (με σύμβαση ορισμένου χρόνου-προσωρινές προσλήψεις που θα λήξουν μόλις αποφανθεί το ΑΣΕΠ επί των ενστάσεων)» ποσό **32.000,00 €**.

δ) Κ.Λ 70-6054.001 με τίτλο «Εργοδοτικές εισφορές έκτακτου προσωπικού (ορισμένου χρόνου).» ποσό **7.000,00 €**

Η ΥΠΕΥΘΥΝΗ ΤΜΗΜΑΤΟΣ ΠΡΟΫΠΟΛΟΓΙΣΜΟΥ

ΔΗΜΗΤΡΑΚΗ ΧΡΙΣΤΙΝΑ

ΕΛΛΗΝΙΚΗ ΔΗΜΟΚΡΑΤΙΑ ΔΗΜΟΣ ΗΡΑΚΛΕΙΟΥ

Η ΠΡΟΪΣΤΑΜΕΝΗ Δ/ΝΣΗΣ ΟΙΚΟΝΟΜΙΚΩΝ ΥΠΗΡΕΣΙΩΝ

ΔΗΜΗΤΡΑΚΗ ΜΑΡΙΑ

(2)

ΕΛΛΗΝΙΚΗ ΔΗΜΟΚΡΑΤΙΑ
ΝΟΜΟΣ ΗΡΑΚΛΕΙΟΥ
ΔΗΜΟΣ ΗΡΑΚΛΕΙΟΥ
ΔΙΕΥΘΥΝΣΗ ΟΙΚΟΝΟΜΙΚΩΝ ΥΠΗΡΕΣΙΩΝ

ΤΜΗΜΑ ΠΡΟΫΠΟΛΟΓΙΣΜΟΥ
Ταχ. Δ/νση:
Τ.Κ:
Πληροφορίες: Δημητράκη Χριστίνα
Τηλ.: 2813 409174
Fax:
E-mail :

Ηράκλειο 4/ 9 /2015
Αρ. Πρωτ.: 118523

ΠΡΟΣ : Τον Αντιδήμαρχο Οικονομικών
κ. Καραντινό Γεώργιο
(Για την Οικονομική Επιτροπή)

ΚΟΙΝ.:
- Αντιδήμαρχο Οικονομικών
- Δ/νση Οικονομικών

ΘΕΜΑ: Αναμόρφωση Προϋπολογισμού

Σας ενημερώνουμε ότι πρέπει να ενισχυθεί ο Κ.Α. 00-6494.001 με τίτλο: «Έξοδα συμβολαιογράφων και δικαστικών επιμελητών», προκειμένου να πραγματοποιηθεί η καταβολή της αμοιβής δικαστικού επιμελητή που αφορά συνολικά 28 επιδόσεις εγγράφων του τμήματος Τοπογραφικών – πολεοδομικών εφαρμογών & απαλλοτριώσεων.

Μετά τα παραπάνω παρακαλούμε να πάρετε απόφαση να μεταφερθεί από το αποθεματικό ποσό **3.000,00 €** και να ενισχυθεί ο Κ.Α. 00-6494.001 με τίτλο: «Έξοδα συμβολαιογράφων και δικαστικών επιμελητών».

Η ΥΠΕΥΘΥΝΗ ΤΜΗΜΑΤΟΣ ΠΡΟΫΠΟΛΟΓΙΣΜΟΥ

ΔΗΜΗΤΡΑΚΗ ΧΡΙΣΤΙΝΑ

ΕΛΛΗΝΙΚΗ ΔΗΜΟΚΡΑΤΙΑ ΔΗΜΟΣ ΗΡΑΚΛΕΙΟΥ

Η ΠΡΟΪΣΤΑΜΕΝΗ Δ/ΝΣΗΣ ΟΙΚΟΝΟΜΙΚΩΝ ΥΠΗΡΕΣΙΩΝ

ΔΗΜΗΤΡΑΚΗ ΜΑΡΙΑ

(3)

Έκδ.1 αναθ.5 ημ/νία έγκρ. 2-1-2015
ΠΡΟ-ΠΣΠ 001

ΕΛΛΗΝΙΚΗ ΔΗΜΟΚΡΑΤΙΑ
ΝΟΜΟΣ ΗΡΑΚΛΕΙΟΥ
ΔΗΜΟΣ ΗΡΑΚΛΕΙΟΥ
Δ/ΝΣΗ ΠΟΛΕΟΔΟΜΙΑΣ
Τμήμα: Τοπογραφικών - Πολεοδομικών Εφαρμογών & Απαλλοτριώσεων
Διεύθυνση: Δημοτικό Κτίριο Πλατείας Δασκαλογιάννη
Ταχ. Κωδ. 71 201
Πληροφορίες: Δ.Κουφουδάκη
Τηλ : 2813- 409318
Fax: 2810-343.314

Ηράκλειο 1-9-2015

Αριθ. Πρωτ.: 11784

ΠΡΟΣ: ΠΡΟΣ: Οικονομική Επιτροπή
Δήμου Ηρακλείου
δια του Αντιδημάρχου
Πολεοδομίας
κ. Γιάννη Αναστασάκη

ΘΕΜΑ: Αναμόρφωση Προϋπολογισμού έτους 2015.

Παρακαλούμε όπως εγκρίνετε την μεταφορά των παρακάτω ποσών από τους σχετικούς κωδικούς :

- από τον **Κ.Α. 40-7421.008** ποσόν **534.143,29 €**
- από τον **Κ.Α. 40-7421.006** ποσόν **450.000,00 €**
- από τον **Κ.Α. 40-7421.023** ποσόν **44.282,23 €**

Στον **Κ.Α.-9111.001** αποθεματικό και στην συνέχεια το συνολικό ποσόν των **1.028.425,52 €** από το αποθεματικό (Κ.Α. – 9111.001) στον **Κ.Α. – 40-7421.001** με τίτλο **«αποζημιώσεις ιδιοκτητών στις επεκτάσεις του σχεδίου πόλης»** προς αποζημίωση διαφόρων ιδιοκτητών στις περιοχές επέκτασης του Σ.Π (Άγιος Ιωάννης – Μεσαμπελιές – Φορτέτσα, Ατσαλένιο, Πόρος – Πατέλες – Μπεντεβή, Θέρισσος - Δειλινά – Κορώνη), προκειμένου να προχωρήσει η υλοποίηση και εφαρμογή του, οι διανοίξεις και ασφαλτοστρώσεις δρόμων κ.λ.π

Ο Δ/ΝΤΗΣ ΠΟΛΕΟΔΟΜΙΑΣ
ΔΗΜΟΥ ΗΡΑΚΛΕΙΟΥ

ΓΙΩΡΓΟΣ ΦΟΥΡΝΑΡΑΚΗΣ
ΑΡΧΙΤΕΚΤΩΝ ΜΗΧ/ΚΟΣ
ΜΕ Β ΒΑΘΜΟ

ΕΛΛΗΝΙΚΗ ΔΗΜΟΚΡΑΤΙΑ ΔΗΜΟΣ ΗΡΑΚΛΕΙΟΥ

Ακριβές αντίγραφο από το πρωτότυπο που βρίσκεται στο Αρχείο της υπηρεσίας.
Με εντολή Δημάρχου
Παδουβά Ιωάν. Κωνσταντίνα
Κλάδου ΔΕ6 Διοικητικών

ΕΛΛΗΝΙΚΗ ΔΗΜΟΚΡΑΤΙΑ
ΝΟΜΟΣ ΗΡΑΚΛΕΙΟΥ
ΔΗΜΟΣ ΗΡΑΚΛΕΙΟΥ
ΔΙΕΥΘΥΝΣΗ ΟΙΚΟΝΟΜΙΚΩΝ ΥΠΗΡΕΣΙΩΝ

ΤΜΗΜΑ ΠΡΟΫΠΟΛΟΓΙΣΜΟΥ
Ταχ. Δ/νση:
Τ.Κ:
Πληροφορίες: Δημητράκη Χριστίνα
Τηλ.: 2813 409174
Fax:
E-mail :

Ηράκλειο 11/ 9 /2015
Αρ. Πρωτ.: 122167

ΠΡΟΣ : Τον Αντιδήμαρχο Οικονομικών
κ. Καραντινό Γεώργιο
(Για την Οικονομική Επιτροπή)

ΚΟΙΝ.:
- Αντιδήμαρχο Οικονομικών
- Δ/νση Οικονομικών

ΘΕΜΑ: Αναμόρφωση Προϋπολογισμού

Σας ενημερώνουμε ότι ο Δήμος Ηρακλείου σύμφωνα με την υπ'αριθμ. 556/2014 απόφαση του Δημοτικού Συμβουλίου, ζήτησε τις υπηρεσίες δικαστικού επιμελητή προκειμένου να προβεί σε κατασχέσεις κατά δημοτών που του οφείλουν διάφορα χρηματικά ποσά.

Επομένως, πρέπει να ενισχυθεί ο Κ.Α. 00-6116.001 με τίτλο: «Αμοιβές δικαστικών επιμελητών», προκειμένου να πραγματοποιηθεί η καταβολή της αμοιβής δικαστικού επιμελητή σύμφωνα με το συμφωνητικό που έχει υπογραφεί.

Μετά τα παραπάνω παρακαλούμε να πάρετε απόφαση να μεταφερθεί από το αποθεματικό ποσό **25.000,00 €** και να ενισχυθεί ο Κ.Α. 00-6116.001 με τίτλο: «Αμοιβές δικαστικών επιμελητών».

Η ΥΠΕΥΘΥΝΗ ΤΜΗΜΑΤΟΣ ΠΡΟΫΠΟΛΟΓΙΣΜΟΥ

ΔΗΜΗΤΡΑΚΗ ΧΡΙΣΤΙΝΑ

ΕΛΛΗΝΙΚΗ ΔΗΜΟΚΡΑΤΙΑ ΔΗΜΟΣ ΗΡΑΚΛΕΙΟΥ

Η ΠΡΟΪΣΤΑΜΕΝΗ Δ/ΝΣΗΣ ΟΙΚΟΝΟΜΙΚΩΝ ΥΠΗΡΕΣΙΩΝ

ΔΗΜΗΤΡΑΚΗ ΜΑΡΙΑ

ΕΛΛΗΝΙΚΗ ΔΗΜΟΚΡΑΤΙΑ
ΝΟΜΟΣ ΗΡΑΚΛΕΙΟΥ
ΔΗΜΟΣ ΗΡΑΚΛΕΙΟΥ
ΔΙΕΥΘΥΝΣΗ ΠΟΛΕΟΔΟΜΙΑΣ
Ταχ. Δ/νση: Δημοτικό κτήριο
πλατείας Δασκαλογιάννη, αρ. 15
Τ.Κ: 71202
Πληροφορίες: Ειρήνη Μανουσάκη
E-mail: manousaki-e@heraklion.gr
Τηλ.: 2813-409358
Fax: 2810-343314

(5)

Ηράκλειο, 10 – 09 - 2015
Αρ. Πρωτ.: 121208

ΠΡΟΣ
Οικονομική Επιτροπή
Δήμου Ηρακλείου

διά του
Αντιδημάρχου Χωροταξικού Σχεδιασμού & Πολεοδομίας
κου Ιωάννη Αναστασάκη

ΘΕΜΑ: Αναδιατύπωση τίτλου δαπάνης με ΚΑ 00.6736.019 προϋπολογισμού δαπανών έτους 2015

Στον προϋπολογισμό δαπανών έτους 2015 του Δήμου Ηρακλείου υπάρχει εγγραφή με ΚΑ 00.6736.019 και τίτλο «Προγραμματική Σύμβαση του Δ.Η. με το ΕΜΠ για τη στατική αποκατάσταση του κτιριακού αποθέματος της Παλιάς Πόλης» και εγκεκριμένη δαπάνη 10.000,00 €.

Η εν λόγω εγγραφή εντάχθηκε στον π/υ, δεδομένου ότι στο εντός τειχών τμήμα της πόλης του Ηρακλείου απαντάται ολόκληρη η κλίμακα και ποικιλία κτιριακής τυπολογίας (δομική, χρονική, χρήσης, κ.ά.), αλλά και μεγάλος αριθμός επικινδύνων κτισμάτων ή τμημάτων αυτών. Για την παροχή οδηγιών στις εμπλεκόμενες υπηρεσίες του Δήμου και τον προσδιορισμό των ενεργειών για την άρση του κινδύνου από επικίνδυνες κατασκευές ή τμήματα αυτών, υπάρχει ανάγκη εκπαίδευσης και ενημέρωσης του τεχνικού προσωπικού. Για το λόγο αυτό, ο Δήμος προτίθεται να συνάψει προγραμματική σύμβαση με Εθνικό Μετσόβιο Πολυτεχνείο.

Σε συνεργασία με την επιστημονική υπεύθυνη του προτεινόμενου φορέα υλοποίησης της προγραμματικής σύμβασης κα Ε. Βιτζηλαίου, κρίθηκε σκόπιμη η επί το ορθότερον αναδιατύπωση του τίτλου ως εξής: «Μακροσκοπική αποτίμηση και μέτρα προστασίας ετοιμορρόπων ή επικινδύνως ετοιμορρόπων κτηρίων της Παλιάς Πόλης του Δήμου Ηρακλείου».

Μετά τα παραπάνω και έχοντας υπόψη το άρθρο 72 του Ν. 3852/2010,

εισηγούμαστε στην Οικονομική Επιτροπή

Την αναδιατύπωση του τίτλου της δαπάνης με ΚΑ 00.6736.019 από «Προγραμματική Σύμβαση του Δ.Η. με το ΕΜΠ για τη στατική αποκατάσταση του κτιριακού αποθέματος της Παλιάς Πόλης» σε:
«Προγραμματική Σύμβαση του Δ.Η. με το ΕΜΠ για τη Μακροσκοπική αποτίμηση και μέτρα προστασίας ετοιμορρόπων ή επικινδύνως ετοιμορρόπων κτηρίων της Παλιάς Πόλης του Δήμου Ηρακλείου».

Ο Διευθυντής
Γιώργος Φουρναράκης
αρχιτέκτων μηχ.
α/α

Αικατερίνη Βάμβουκα – Μπαντουβά
αρχιτέκτων μηχ.

Εσωτερική Διανομή:
1. Χρονολογικό αρχείο
2. Γραμματεία Ετοιμορρόπων

(6)

ΕΛΛΗΝΙΚΗ ΔΗΜΟΚΡΑΤΙΑ
ΔΗΜΟΣ ΗΡΑΚΛΕΙΟΥ
Δ/ΝΣΗ ΟΙΚΟΝΟΜΙΚΩΝ ΥΠΗΡΕΣΙΩΝ
ΤΜΗΜΑ ΠΡΟΫΠΟΛΟΓΙΣΜΟΥ
ΜΗΤΡΩΟ ΔΕΣΜΕΥΣΕΩΝ
Ταχ. Δ/νση: Αγ.Τίτου 1
Τ.Κ: 71202
Πληροφορίες: Μαρίνα Στεφανάκη
Τηλ.: 2813409179
E-mail : aay@heraklion.gr

Ηράκλειο, 10/9/ 2015
Αρ. Πρωτ.: 121401

ΠΡΟΣ: **Οικονομική Επιτροπή**

Κοινοποίηση: Δ/νση Οικονομικών Υπηρεσιών

Θέμα: «Ολική και Μερική Ανατροπή Αναλήψεων Υποχρέωσης».

Σύμφωνα με το άρθρο 72, παρ. 1δ του Ν. 3852/2010, η Οικονομική Επιτροπή αποφασίζει για την έγκριση των δαπανών και διάθεση των πιστώσεων του προϋπολογισμού, εκτός από εκείνες που σύμφωνα με τις κείμενες διατάξεις αποφασίζει το Δημοτικό Συμβούλιο, καθώς επίσης αποφασίζει αιτιολογημένα και για τις περιπτώσεις απευθείας ανάθεσης προμηθειών, παροχής υπηρεσιών, εκπόνησης μελετών και εκτέλεσης έργων σε εξαιρετικά επείγουσες περιπτώσεις.

Επίσης, σύμφωνα με το Π.Δ. 113/2010 «περί αναλήψεως υποχρεώσεων από τους διατάκτες» και την υπ' αριθμ. 30/20-4-2011 διευκρινιστική Εγκύκλιο του Υπ.Εσωτ.Αποκ/σης & Ηλεκτρ.Διακ/σης & του Υπ. Οικονομικών, Γεν.Γραμματείας & Δημοσιον.Πολιτικής, στο Δημόσιο «ανάληψη υποχρέωσης (δέσμευση)» και «διάθεση πίστωσης» εννοιολογικά συμπίπτουν, χρονικά ταυτίζονται και αποτελούν το περιεχόμενο ειδικής αρμοδιότητας, η οποία ανήκει στα όργανα που ο νόμος ορίζει ως «διατάκτες». Κατά το άρθρο 4 του Π.Δ. 113/2010 η Ανάληψη Υποχρέωσης ανατρέπεται [με αιτιολογημένη απόφαση του αρμοδίου κατά περίπτωση οργάνου διάθεσης της πίστωσης (δημάρχου, οικονομικής επιτροπής, δημοτικού συμβουλίου)] όταν: α) ματαιώνεται η δαπάνη για οποιονδήποτε λόγο, β) η ανάληψη υποχρέωσης δεν εκτελεσθεί εν όλω ή εν μέρει μέσα στο οικονομικό έτος στο οποίο αναφέρεται (αφορά σε δαπάνες που δεν έχουν πληρωθεί μέχρι τη λήξη του έτους, με συνέπεια η σχετική υποχρέωση να μεταφέρεται στο επόμενο έτος) και γ) όταν μένει αδιάθετο υπόλοιπο της δεσμευθείσας πίστωσης, χωρίς να έχει μεσολαβήσει ματαίωση της δαπάνης ή ανεκτέλεστη ολικώς ή μερικώς ανάληψη υποχρέωσης.

Επομένως συμπεραίνεται ότι η Οικονομική Επιτροπή έχει και την αρμοδιότητα να ανατρέπει τις αναλήψεις υποχρεώσεων και να αποδεσμεύει, αιτιολογημένα πάντα, τις πιστώσεις του προϋπολογισμού του Δήμου.

Με το υπ' αριθμ. 42563/11 έγγραφο του Υπουργείου Εσωτερικών κρίνεται υποχρεωτική η μηνιαία αποστολή των στοιχείων του Μητρώου Δεσμεύσεων για τους ΟΤΑ στο Γενικό Λογιστήριο του Κράτους, γεγονός που καθιστά ακόμα πιο επιτακτική την ανάγκη για τη σωστή τήρηση του Μητρώου Δεσμεύσεων με μηνιαία παρακολούθηση των δεσμευθεισών πιστώσεων και την έγκαιρη διενέργεια όλων των αποδεσμεύσεων αυτών αν υπάρχουν.

Λαμβάνοντας υπόψη τα εισηγητικά έγγραφα των αρμοδίων Τμημάτων και Διευθύνσεων του Δήμου με τα οποία οι υπάλληλοι που διαχειρίζονται τις πιστώσεις αιτούνται τις αποδεσμεύσεις τους (ολικώς ή μερικώς), συντάχθηκε από το Τμήμα μας συγκεντρωτικός πίνακας όλων των αποδεσμεύσεων για τις οποίες έχουν εκδοθεί οι σχετικές Προτάσεις Αποδέσμευσης Πιστώσεων.

Ύστερα από τα παραπάνω παρακαλούμε όπως εγκρίνετε τις αποδεσμεύσεις πιστώσεων και ανατροπές των κάτωθι Προτάσεων Ανάληψης Υποχρέωσης όπως αυτές παρατίθενται στον πίνακα που ακολουθεί:

Α/Α	ΚΑ	ΠΕΡΙΓΡΑΦΗ ΚΑ	ΠΡΟΫΠΟΛΟΓΙΣΘΕΝ ΠΟΣΟ 2015	Π.Α.Υ	ΠΟΣΟ ΔΕΣΜΕΥΣΗΣ Π.Α.Υ.	ΤΙΜΟΛΟΓΙΑ ΠΡΟΜΗΘΕΥΤΩΝ	ΥΠΟΛΟΙΠΟ ΠΟΣΟ ΓΙΑ ΑΠΟΔΕΣΜΕΥΣΗ
1	10-6691.001	Προμήθεια ειδών σημαιοστολισμού και φωτογραφήσεων Δ.Ε Ηρακλείου Δήμου Ηρακλείου	1000,00	Α-768	678,70 €	332,10	346,60
2	10-6613.002	προμήθεια φωτοτυπικού υλικού για τις ανάγκες των Οικονομικών και Διοικητικών Υπηρεσιών του Δήμου Ηρακλείου.	5.000,00 €	Α-163	5000,00	2804,40	2195,60
3	10-6615.001	Εκτυπώσεις και Βιβλιοδετήσεις Εντύπων και Βιβλίων των Υπηρεσιών του Δήμου.	8.000,00 €	Α-186 Α-30	5.964,70 1500,00	3.754,76 590,40	2.800,34 909,60
4	10-6691.201	Προμήθεια ειδών σημαιοστολισμού και φωταγωγήσεων Δ.Ε Ν.Αλικαρνασσού του Δήμου Ηρακλείου.	500,00	Α-769	500,00 €	246,00	254,00
5	10-6691.301	Προμήθεια ειδών σημαιοστολισμού και φωταγωγήσεων Δ.Ε Τεμένους Δήμου Ηρακλείου	300,00	Α-770	300,00 €	221,40	78,60
6	10-6691.401	Προμήθεια ειδών σημαιοστολισμού και φωταγωγήσεων Δ.Ε Παλιανής Δήμου Ηρακλείου	300,00	Α-771	300,00 €	196,80	103,20
7	10-6691.501	Προμήθεια ειδών σημαιοστολισμού και φωταγωγήσεων Δ.Ε Γοργολαΐνη Δήμου Ηρακλείου	300,00	Α-772	300,00 €	166,05	133,95
8	10-7135.003	Προμήθεια λοιπού κεφαλαιακού εξοπλισμού	1.000,00 €	Α-441	1.000,00	762,60	237,40
9	15-6613.002	προμήθεια φωτοτυπικού υλικού για τις ανάγκες της Υπηρεσίας Πολιτισμού, Αθλητισμού και Κοινωνικής Πολιτικής του Δήμου Ηρακλείου.	3.000,00 €	Α-164	3000,00	2804,40	195,60
10	15-6615.001	Εκτυπώσεις και Βιβλιοδετήσεις Εντύπων και Βιβλίων των Υπηρεσιών του Δήμου.	4.000,00 €	Α-179	4.000,00	1.297,65	2702,35
11	20-6613.002	προμήθεια φωτοτυπικού υλικού για τις ανάγκες της Υπηρεσίας Καθαριότητας & Ηλεκτροφωτισμού του	1.206,79 €	Α-165	296,20	0,00	296,20

12	20-6615.001	Εκτυπώσεις και Βιβλιοδετήσεις Εντύπων και Βιβλίων των Υπηρεσιών του Δήμου.	1.000,00 €	Α-180	1.000,00	0,00	1000,00
13	20-7135.077	Προμήθεια δεξαμενής πρατηρίου καυσίμων.	9.200,00 €	Α-411	9.200,00	9102,00	98,00
14	30-6613.002	προμήθεια φωτοτυπικού υλικού για τις ανάγκες της Υπηρεσίας Τεχνικών Έργων του Δήμου Ηρακλείου.	4.000,00 €	Α-166	3000,00	2804,40	195,60
15	30-6615.001	Εκτυπώσεις και Βιβλιοδετήσεις Εντύπων και Βιβλίων των Υπηρεσιών του Δήμου.	3.000,00 €	Α-181	3.000,00	0,00	3000,00
16	35-6613.002	προμήθεια φωτοτυπικού υλικού για τις ανάγκες της Υπηρεσίας Πρασίνου του Δήμου Ηρακλείου.	1.000,00 €	Α-167	1000,00	0,00	1000,00
17	35-6615.001	Εκτυπώσεις και Βιβλιοδετήσεις Εντύπων και Βιβλίων των Υπηρεσιών του Δήμου.	500,00 €	Α-182	500,00 €	0,00	500,00
18	40-6613.002	προμήθεια φωτοτυπικού υλικού για τις ανάγκες της Υπηρεσίας Πολεοδομίας του Δήμου Ηρακλείου.	2.000,00 €	Α-168	2000,00	658,04	1341,96
19	40-6615.001	Εκτυπώσεις και Βιβλιοδετήσεις Εντύπων και Βιβλίων των Υπηρεσιών του Δήμου.	4.000,00 €	Α-183	4.000,00	335,79	3664,21
20	40-7135.003	Προμήθεια λοιπού κεφαλαιακού εξοπλισμού	1.500,00 €	Α-442	986,45 €	923,61	62,84
21	45-6613.002	προμήθεια φωτοτυπικού υλικού για τις ανάγκες της Υπηρεσίας Νεκροταφείων του Δήμου Ηρακλείου.	1.000,00 €	Α-169	1000,00	126,08	873,92
22	45-6615.001	Εκτυπώσεις και Βιβλιοδετήσεις Εντύπων και Βιβλίων των Υπηρεσιών του Δήμου.	1.000,00 €	Α-184	1.000,00	0,00	1000,00
23	70-6613.002	προμήθεια φωτοτυπικού υλικού για τις ανάγκες των Λοιπών Υπηρεσιών του Δήμου Ηρακλείου.	8.000,00 €	Α-170	8000,00	5731,80	2268,20
24	70-6615.001	Εκτυπώσεις και Βιβλιοδετήσεις Εντύπων και Βιβλίων των Υπηρεσιών του Δήμου.	5.000,00 €	Α-185	5.000,00	1.207,86	3792,14
ΣΥΝΟΛΑ			**65.806,79 €**		**62.526,05**	**34.066,14 €**	**29.050,31**

Η αρμόδια υπάλληλος

Μαρίνα Στεφανάκη

Η Υπεύθυνη Προϋπ/σμού

Δημητράκη Χριστίνα

ΕΛΛΗΝΙΚΗ ΔΗΜΟΚΡΑΤΙΑ
ΝΟΜΟΣ ΗΡΑΚΛΕΙΟΥ
ΔΗΜΟΣ ΗΡΑΚΛΕΙΟΥ
ΔΙΕΥΘΥΝΣΗ ΠΑΙΔΕΙΑΣ-ΠΟΛΙΤΙΣΜΟΥ ΚΑΙ ΝΕΑΣ ΓΕΝΙΑΣ
ΤΜΗΜΑ: ΒΙΚΕΛΑΙΑ ΒΙΒΛΙΟΘΗΚΗ
Ταχ. Δ/νση: ΧΟΡΤΑΤΣΩΝ & ΚΥΔΩΝΙΑΣ 23
Τ.Κ: 712 02
Πληροφορίες: ΣΤΕΦΑΝΙΑ ΤΕΡΖΑΚΗ
Τηλ.: 2810 301543
Fax: 2810 301094
E-mail : katalog@heraklion.gr

Ηράκλειο...4/...6./20..15

Αρ. Πρωτ.: 71.118

ΠΡΟΣ : Οικονομική Επιτροπή

ΑΔΑ: Α7Σ4/2015

Θέμα: «Ανανέωση συνδρομής εφημερίδων»

Όπως γνωρίζετε στη «Βικελαία Δημοτική Βιβλιοθήκη» υπάρχει Τμήμα Εφημερίδων και περιοδικών που είναι στη διάθεση του αναγνωστικού κοινού. Οι εφημερίδες που αρχειοθετούνται στη βιβλιοθήκη μας είναι: η Αυγή, η Καθημερινή, τα Νέα και η Ελευθεροτυπία μαζί με τις αντίστοιχες κυριακάτικες εφημερίδες τους. Επίσης εφημερίδες παίρνει και το γραφείο Δημάρχου όπως: το Έθνος, Ελεύθερος Τύπος, Νέα, Ελευθεροτυπία και όλες τις Κυριακάτικες από αυτές που υπάρχουν.

Τις προαναφερόμενες αθηναϊκές εφημερίδες μας προμηθεύει το πρακτορείο τύπου ΕΥΡΩΠΗ Α.Ε. Διανομή Τύπου οδός Ρ, ΒΙ.ΠΕ. Ηρακλείου, Γεώργιος Μπαλαμούτσος.

Από την Οικονομική Επιτροπή ζητάμε την ανανέωση της συνδρομής, με το προαναφερόμενο πρακτορείο και τη διάθεση πίστωσης ποσού 5.000 € προκειμένου να συνεχιστεί η διαδικασία του εμπλουτισμού του τμήματος Εφημερίδων καθώς και η ενημέρωση του γραφείου Δημάρχου. Η συνδρομή αυτή θα ανανεώνεται κατ' έτος και τα παραπάνω έξοδα θα βαρύνουν τον Κ.Α. 00-6451.001 με τίτλο «Συνδρομές σε εφημερίδες, περιοδικά, πρακτορεία εκδόσεων, ηλεκτρονικά μέσα κ.λπ.» προϋπολογισμού 2015.

Με τιμή
Ο Προϊστάμενος της Β.Δ.Β

Δημήτρης Σάββας

8

ΕΛΛΗΝΙΚΗ ΔΗΜΟΚΡΑΤΙΑ
ΝΟΜΟΣ ΗΡΑΚΛΕΙΟΥ
ΔΗΜΟΣ ΗΡΑΚΛΕΙΟΥ
ΔΙΕΥΘΥΝΣΗ ΠΑΙΔΕΙΑΣ-ΠΟΛΙΤΙΣΜΟΥ
ΚΑΙ ΝΕΑΣ ΓΕΝΙΑΣ
ΤΜΗΜΑ: ΒΙΚΕΛΑΙΑ ΒΙΒΛΙΟΘΗΚΗ
Ταχ. Δ/νση: Χορτατσών & Κυδωνίας 23
Τ.Κ: 71202
Πληροφορίες: Στεφανία Τερζάκη
Τηλ.: 2810 301543
Fax: 2810301094
E-mail: katalog@heraklion.gr

Ηράκλειο 11-9-15
Αρ. Πρωτ.: 121859

ΠΡΟΣ :
Οικονομική Επιτροπή ✓

ΚΟΙΝ.: Δ/νση
Οικονομικών Υπηρεσιών

Α993

Κύριε Πρόεδρε
Σεβαστά μέλη

Το περιοδικό **«Παλίμψηστον»** άρχισε να πρωτοεκδίδεται το 1985 από τον τότε Έφορο της «Βικελαίας Δημοτικής Βιβλιοθήκης» Νίκο Γιανναδάκη. Μέχρι σήμερα έχουν εκδοθεί 31 τεύχη.

Για το έτος 2015 σε λίγες μέρες θα κυκλοφορήσει το τεύχος 32 το οποίο βρίσκεται στην τελική φάση της εκτύπωσής του. Τα κείμενα του περιοδικού μεταφράστηκαν και επιμελήθηκαν από την ειδικευμένη σε φιλολογικά κείμενα επιμελήτρια κ. Σοφία Γιανναδάκη, το κόστος της εργασίας για το τεύχος 32 ανέρχεται στο ποσό των 861 € συμπεριλαμβανομένου του Φ.Π.Α.

Το συγκεκριμένο ποσό θα επιβαρύνει το κονδύλιο με Κ.Α. 00-6113.001 και τίτλο «Αμοιβές μεταφραστών για τις εκδόσεις της Β.Δ.Β.».

Παρακαλούμε την Οικονομική Επιτροπή όπως εγκρίνει τη διάθεση πίστωσης του ανωτέρω ποσού του εγκεκριμένου προϋπολογισμού οικονομικού έτους 2015. Η ανωτέρω ενέργεια θα γίνει σύμφωνα με τις διατάξεις του Ν. 3731/2008 Παρ. 13 Άρθρο 20 και Π.Δ. 28/80.

Ο Προϊστάμενος της «Β.Δ.Β.»

Δημήτρης Χ. Σάββας

Αριστέα Πλεύρη
Αναπληρώτρια Δημάρχου
Αντιδήμαρχος Πολιτισμού -
Τουρισμού & Εθελοντισμού

ΕΛΛΗΝΙΚΗ ΔΗΜΟΚΡΑΤΙΑ
ΔΗΜΟΣ ΗΡΑΚΛΕΙΟΥ

Δ/νση : Οικονομικών Υπηρεσιών
Τμήμα: Εκκαθάρισης Δαπανών
Πληροφορίες: Σταυρακάκη Ελένη
Τηλ: 2813409126

Αριθμ.Πρωτ.: 121.100

Ηράκλειο 10-09-2015

Γεώργιος Καραντινός
Αντιδήμαρχος Οικονομικών

Α 991

Προς
Οικονομική Επιτροπή

ΘΕΜΑ: Έγκριση διάθεσης πίστωσης .

Σας ενημερώνουμε ότι σύμφωνα με την υπ' αριθμ. 2276/6087/ΤΜ982/2010 Απόφαση του Μονομελούς Πρωτοδικείου Ηρακλείου ο Δήμος μας υποχρεούται να καταβάλλει στον Εμμανουήλ Σπαθαράκη του Νικολάου που παρείχε υπηρεσίες ως υδραυλικός στον πρώην Δήμο Τεμένους το ποσό των 1.830,31 € που αφορά σε τόκους υπερημερίας (για κεφάλαιο 12.089,34 € από 23-1-2009 ημερομηνία επίδοσης της αγωγής έως 2-8-2011 ημερομηνία εξόφλησης).

Ύστερα από τα παραπάνω παρακαλούμε να εγκρίνετε τη διάθεση πίστωσης συνολικού ποσού 1.830,31 € στον Κ.Α 00-6823.001 με τίτλο «Τόκοι υπερημερίας χρήσης».

Η ΠΡΟΪΣΤΑΜΕΝΗ
ΤΜΗΜΑΤΟΣ ΕΚΚΑΘΑΡΙΣΗΣ ΔΑΠΑΝΩΝ

ΣΤΑΥΡΑΚΑΚΗ ΕΛΕΝΗ

10

Βαθμός Προτεραιότητας: **ΕΠΕΙΓΟΝ**

Ηράκλειο 2/ 09 /2015

Αρ. Πρωτ.: 112242

ΕΛΛΗΝΙΚΗ ΔΗΜΟΚΡΑΤΙΑ
ΝΟΜΟΣ ΗΡΑΚΛΕΙΟΥ
ΔΗΜΟΣ ΗΡΑΚΛΕΙΟΥ
ΔΙΕΥΘΥΝΣΗ ΤΕΧΝΙΚΩΝ ΕΡΓΩΝ ΚΑΙ ΜΕΛΕΤΩΝ
ΤΜΗΜΑ ΕΡΓΩΝ ΥΠΑΙΘΡΙΩΝ ΧΩΡΩΝ
Ταχ. Δ/νση: Διονυσίου 13 Α Ν. Αλικαρνασσός
Τ.Κ: 71601
Πληροφορίες: Παπαδάκη Εύη
Τηλ.: 2813 409822
Fax: 2813 409860 / 2813 409870
E-mail : papadaki-e@heraklion.gr

ΠΡΟΣ : Την Οικονομική Επιτροπή
του Δήμου Ηρακλείου
δια του Αντιδημάρχου Ηρακλείου
κ. Χάρη Μαμουλάκη

ΚΟΙΝ.:
Δ/νση Οικονομικών Υπηρεσιών Δ.Η.

Α945

ΘΕΜΑ : **Έγκριση διάθεσης πίστωσης οικονομικού έτους 2015 ανενταλματοποίητων τιμολογίων παρελθόντων ετών του έργου :**
«ΑΝΑΠΛΑΣΗ ΣΥΝΕΚΤΙΚΟΥ ΤΜΗΜΑΤΟΣ ΚΑΤΩ ΑΣΙΤΩΝ ΔΗΜΟΥ ΗΡΑΚΛΕΙΟΥ»

Με τις Αποφάσεις **516/2015** της Οικονομικής Επιτροπής και **556/2015** του Δημοτικού Συμβουλίου έγινε η Αναμόρφωση του προϋπολογισμού για να μεταφερθεί ποσό των 15.100,00 Ευρώ από τον ΚΑ 80-8115.001 με τίτλο «Διάφορα έξοδα Δήμου Ηρακλείου» στο αποθεματικό και στη συνέχεια να ενισχυθεί ο ΚΑ 80-8122.001 με τίτλο «ΕΡΓΑ» ισόποσα για την πίστωση του τιμολογίου του έργου που παραθέτουμε στον ακόλουθο αναλυτικό πίνακα:

Α/Α	ΚΑ 2015	ΚΑ 2014	ΑΡ. ΤΙΜΟΛΟΓΙΟΥ	ΗΜΕΡ.	ΠΑΥ/2014	ΔΙΚΑΙΟΥΧΟΣ	ΑΙΤΙΟΛΟΓΙΑ	ΠΟΣΟ
1	80-8122.001	30-7324.501	No5	5/8/2014	183	Δ. ΑΛΕΞΑΚΗΣ & ΣΙΑ ΕΕ	«ΑΝΑΠΛΑΣΗ ΣΥΝΕΚΤΙΚΟΥ ΤΜΗΜΑΤΟΣ ΚΑΤΩ ΑΣΙΤΩΝ ΔΗΜΟΥ ΗΡΑΚΛΕΙΟΥ»	15.100,00

Μετά τα παραπάνω και λαμβάνοντας υπόψη : α) τις διατάξεις του Π.Δ.113/2010, β) το άρθρο 72 του Ν.3852/2010, παρακαλούμε όπως εγκρίνετε τις διαθέσεις πιστώσεων των ποσών που αναγράφονται στον ανωτέρω πίνακα σε βάρος των αντίστοιχων ΚΑ προϋπολογισμού εξόδων του Δήμου οικονομικού έτους 2015.

Ο Προϊστάμενος της Δ/νσης
Τεχνικών Έργων

Αντίγραφο πιστό με το πρωτότυπο που βρίσκεται στο Αρχείο της υπηρεσίας.
Με εντολή Δημάρχου

Στυλιανός Αλεξάκης
Αρχιτέκτων Μηχ/κος

ΕΛΕΝΗ ΛΑΡΕΝΤΖΑΚΗ

Εσωτερική Διανομή
1. Τμήμα Πρωτοκόλλου
2. Αρχείο Διεύθυνσης
3. Αρμόδια

Έκδ.1 αναθ.4 ημ/νία έγκρ. 6/2/2012 ΠΡΟ-ΠΣΠ 001

11

ΕΛΛΗΝΙΚΗ ΔΗΜΟΚΡΑΤΙΑ
ΔΗΜΟΣ ΗΡΑΚΛΕΙΟΥ
ΔΙΕΥΘΥΝΣΗ ΟΙΚΟΝΟΜΙΚΩΝ
ΤΜΗΜΑ ΤΑΜΕΙΟΥ
Ταχ. Δ/νση: ΑΓΙΟΥ ΤΙΤΟΥ 1, ΗΡΑΚΛΕΙΟ
Πληροφορίες: Κάββαλος Νικόλαος
Τηλ.:2813409440
Fax: 2813409441
E-mail: tameio@heraklion.gr

Ηράκλειο, 9/9/15
Αριθμ. Πρωτ.: 120715

ΠΡΟΣ :
√ Την Οικονομική Επιτροπή
Δήμου Ηρακλείου

Κοινοποίηση:
Δ/νση Οικονομικών Υπηρεσιών

Α894/2015

ΘΕΜΑ:«Έγκριση διάθεσης πίστωσης για την καταβολή της προμήθειας του Ελλ. Δημοσίου για την παροχή εγγύησης σε δάνειο».

Ο Δήμος Ηρακλείου έχει εκταμιεύσει ποσά ύψους 7.268.397,85 € , ως την β' δόση της δανειακής σύμβασης που έχει συναφθεί με την Ευρωπαϊκή Τράπεζα Επενδύσεων (Σχετ. Αποφ. Δ.Σ. 591/2009), δόση για την οποία ο Δήμος Ηρακλείου ζήτησε την εγγύηση του Ελληνικού Δημοσίου.

Ο Υπουργός Οικονομικών με την με αριθμ. και 2/25031/0025/26-03-2014 (ΦΕΚ962Β) Απόφαση του, μας παρέχει την εγγύηση του Ελληνικού Δημοσίου σε περίπτωση κατάπτωσης, για την καταβολή στην Ευρωπαϊκή Τράπεζα Επενδύσεων του ποσού της χρηματοδότησης, καθώς και των αναλογούντων τόκων και εξόδων.

Με την απόφαση όμως αυτή, καθορίστηκε προμήθεια υπέρ του Ελληνικού Δημοσίου 1,00% για την παρεχόμενη εγγύησή του, την οποία ο Δήμος Ηρακλείου θα πρέπει να καταβάλλει στην Τράπεζα της Ελλάδος.

Το Γενικό Λογιστήριο του Κράτους μας ειδοποίησε για τα ακριβή ποσά που πρέπει να καταβληθούν και τον τρόπο αποπληρωμής τους. Συγκεκριμένα τα ποσά που θα πρέπει να καταβάλλουμε στο λογαριασμό του Ελληνικού Δημοσίου στην Τράπεζα της Ελλάδος και τα αναλογούντα διαστήματα έχουν ως εξής:

Α/Α	ΧΡΟΝΙΚΟ ΔΙΑΣΤΗΜΑ	ΠΟΣΟ
1	26/06/2015 - 26/09/2015 για την β΄ΔΟΣΗ δανείου	18.320,35 €
ΣΥΝΟΛΟ		**18.320,35 €**

Για το λόγο αυτό, παρακαλούμε όπως λάβετε απόφαση για την έγκριση διάθεσης πίστωσης ποσού **18.320,35 €**, το οποίο θα βαρύνει τον με αριθμ. ΚΑ 00-6524.001 του προϋπολογισμού οικονομικού έτους 2015, με τίτλο «Συμβολαιογραφικά έξοδα και δαπάνες σύναψης δανείων», για την καταβολή της προμήθειας αυτής.

Ο ΠΡΟΪΣΤΑΜΕΝΟΣ ΤΜΗΜΑΤΟΣ

ΠΑΤΕΡΑΚΗΣ ΕΜΜΑΝΟΥΗΛ

SMART 21 Heraklion Crete, Greece Intelligent Community Forum

Έκδ.1 αναθ.4 ημ/νία έγκρ. 6/2/2012 ΠΡΟ-ΠΣΠ 001

12

ΕΛΛΗΝΙΚΗ ΔΗΜΟΚΡΑΤΙΑ
ΔΗΜΟΣ ΗΡΑΚΛΕΙΟΥ
ΔΙΕΥΘΥΝΣΗ ΟΙΚΟΝΟΜΙΚΩΝ
ΤΜΗΜΑ ΤΑΜΕΙΟΥ
Ταχ. Δ/νση: ΑΓΙΟΥ ΤΙΤΟΥ 1, ΗΡΑΚΛΕΙΟ
Τηλ.:2813409131
Fax: 2813409441

Ηράκλειο, 4/3/15
Αριθμ. Πρωτ.: 11827

ΠΡΟΣ :
Την Οικονομική Επιτροπή

A 922

Κοιν.:
Δ/νση Οικονομικών

ΘΕΜΑ:«Έγκριση διάθεσης πίστωσης για την αμοιβή δικαστικού επιμελητή».

Ο Δήμος Ηρακλείου, σε υλοποίηση της με αριθμ. 556/2014 απόφασης του Δημοτικού Συμβουλίου, ζήτησε τις υπηρεσίες δικαστικού επιμελητή προκειμένου να προβεί σε κατασχέσεις κατά Δημοτών που του οφείλουν διάφορα χρηματικά ποσά, καθότι υπήρχε ο κίνδυνος σε σύντομο χρονικό διάστημα της παραγραφής τους.

Η συντέλεση των κατασχέσεων αυτών πραγματοποιήθηκε από το δικαστικό επιμελητή Αγγελάκη Γεώργιο, κατόπιν σχετικού συμφωνητικού και εγγράφων παραγγελιών μεταξύ του Δήμου Ηρακλείου και του συγκεκριμένου επιμελητή.

Ο εν λόγω δικαστικός επιμελητής μας απέστειλε πίνακα με τις τελεσθείσες και ματαιωθείσες κατασχέσεις με την αναλογούσα αμοιβή για κάθε κατάσχεση, καθώς και πίνακα με συνημμένα δικαιολογητικά για τις δαπάνες που κατέβαλε για την πραγματοποίηση των κατασχέσεων αυτών.

Επειδή πρέπει να αμειφθεί ο δικαστικός επιμελητής για τις υπηρεσίες αυτές, παρακαλούμε όπως λάβετε απόφαση για την έγκριση διάθεσης πίστωσης ποσού **22.715,73 €** το οποίο θα βαρύνει το Κ.Α. 00-6116.001 του προϋπολογισμού οικονομικού έτους 2015 του Δήμου Ηρακλείου με τίτλο «Αμοιβές δικαστικών επιμελητών».

Ο ΠΡΟΪΣΤΑΜΕΝΟΣ ΤΜΗΜΑΤΟΣ

ΠΑΤΕΡΑΚΗΣ ΕΜΜΑΝΟΥΗΛ

SMART 21 Heraklion Crete, Greece Intelligent Community Forum

Έκδ.1 αναθ.4 ημ/νία έγκρ. 6/2/2012 ΠΡΟ-ΠΣΠ 001

Λ3

ΕΛΛΗΝΙΚΗ ΔΗΜΟΚΡΑΤΙΑ
ΝΟΜΟΣ ΗΡΑΚΛΕΙΟΥ
ΔΗΜΟΣ ΗΡΑΚΛΕΙΟΥ
ΔΙΕΥΘΥΝΣΗ ΟΙΚΟΝΟΜΙΚΩΝ ΥΠΗΡΕΣΙΩΝ
ΤΜΗΜΑ ΠΡΟΜΗΘΕΙΩΝ
Ταχ. Δ/νση: Αγ.Τίτου 1 **Τ.Κ: 71202**
Πληροφορίες: Δαμιανάκη Κατερίνα
Τηλ.: 2813409185

Ηράκλειο 8/9/15
Αρ. Πρωτ.: 119898

ΠΡΟΣ : Την Οικονομική Επιτροπή

ΚΟΙΝ.:

Α979

ΘΕΜΑ: :Έγκριση Διάθεσης Πίστωσης για την Προμήθεια Σφραγίδων ΄΄.

Ο Δήμος μας χρειάζεται να προβεί στην προμήθεια Σφραγίδων για να καλύψει τις ανάγκες των υπηρεσιών του, ποσού **900,00** Ευρώ, που θα βαρύνει τον ΚΑ :**10-6614.001** του προϋπολογισμού του Δήμου, οικονομικού έτους 2015.

Με την **585/2015** Απόφαση του Δημοτικού Συμβουλίου εγκρίθηκε η διενέργεια της προμήθειας Σφραγίδων ποσού **900,00 €** που θα βαρύνει τον **ΚΑ 10-6614.001** με τίτλο: Λοιπές προμήθειες ειδών γραφείου (σφραγίδες, χαρτοφύλακες μετροταινίες, πινακίδες, κ.λ.π.) Δ.Ε Ηρακλείου Δήμου Ηρακλείου.

Η ανωτέρω προμήθεια θα γίνει μετά από Πρόσκληση Εκδήλωσης Ενδιαφέροντος που θα αναρτηθεί στην ιστοσελίδα του Δήμου Ηρακλείου και τη συλλογή προσφορών σύμφωνα με τις διατάξεις του άρθρου 23 της αριθμ. 11389/1993 Απόφασης του Υπουργού Εσωτερικών (Ε.Κ.Π.Ο.Τ.Α.) και του Ν.4281/2014.

Μετά τα παραπάνω, σας παρακαλούμε να εγκρίνετε τη διάθεση πίστωσης ποσού **900,00 €** που θα βαρύνει τον **ΚΑ 10-6614.001** με τίτλο: Λοιπές προμήθειες ειδών γραφείου (σφραγίδες, χαρτοφύλακες μετροταινίες, πινακίδες, κ.λ.π.) Δ.Ε Ηρακλείου Δήμου Ηρακλείου προκειμένου να προβούμε στην προμήθεια σφραγίδων.

Η Υπάλληλος του Τμ. Προμηθειών

Δαμιανάκη Κατερίνα

ΔΗΜΟΣ ΗΡΑΚΛΕΙΟΥ
Αρ. Πρωτ. 121702
Ημερομηνία 11/9/15

Έκδ.1 αναθ.4 ημ/νια έγκρ. 6/2/2012 ΠΡΟ-ΠΣΠ 001

ΕΛΛΗΝΙΚΗ ΔΗΜΟΚΡΑΤΙΑ
ΝΟΜΟΣ ΗΡΑΚΛΕΙΟΥ
ΔΗΜΟΣ ΗΡΑΚΛΕΙΟΥ
ΔΗΜΟΤΙΚΗ ΚΟΙΝΟΤΗΤΑ
ΒΑΣΙΛΕΙΩΝ

Δ4

Βασιλειές 10- 9 - 2015

Ειδ. Πρωτ.: 208

Πρωτ:

Ταχ. Δ/νση: Βασιλειές
Τ.Κ: 715 00
Πληροφορίες: Χ.Κωστάκη
Τηλ.: 2810 881367
Fax: 2810881361
E-mail : : VASILIES@HERAKLION.GR

Προς: Την Οικονομική Επιτροπή

ΘΕΜΑ: «Έγκριση δαπανών που έχουν γίνει από την πάγια προκαταβολή της Δημοτικής Κοινότητας Βασιλειών Δήμου Ηρακλείου ».

Με την αριθ. 194/2015 απόφαση της Οικονομικής επιτροπής ορίστηκε η χρήση της πάγιας προκαταβολής από τους Προέδρους των Συμβουλίων των Τοπικών και Δημοτικών Κοινοτήτων για την άμεση αντιμετώπιση μικρών και έκτακτων αναγκών, σύμφωνα με την παρ.8 του άρθρου 266 του Ν.3852/2010 και την υπ' αριθ. 74449/29.12.2010 (ΦΕΚ 2044/30.12.2010 τεύχος Β') Απόφαση ΥΠ.ΕΣ.Α&Η.

Σύμφωνα με την περιπτ. δ παρ. 1 του άρθρου 72 του ν. 3852/2010, η οικονομική επιτροπή αποφασίζει για την έγκριση των δαπανών και τη διάθεση των πιστώσεων του προϋπολογισμού.

Η προσφορά που κατατέθηκε είναι του ΥΔΡΟΕΜΠΟΡΙΚΗ ΚΡΗΤΗΣ ΑΣΠΙΡΤΑΚΗΣ ΓΕΩΡΓΙΟΣ ΚΑΙ ΑΣΠΙΡΤΑΚΗΣ ΧΡΗΣΤΟΣ Ο.Ε.. και του ανατέθηκε.

Α.Α	Αιτιολογία Δαπάνης	Ονοματεπώνυμο	Ποσό προσφοράς (σε €)
1.	προμήθεια , σωλήνα πολυαιθυλενίου μαύρου 500 μέτρων Φ 20 12,5 ατμοσφ.	ΥΔΡΟΕΜΠΟΡΙΚΗ ΚΡΗΤΗΣ ΑΣΠΙΡΤΑΚΗΣ ΓΙΩΡΓΟΣ ΚΑΙ ΑΣΠΙΡΤΑΚΗΣ ΧΡΗΣΤΟΣ Ο.Ε.	145,00 ΦΠΑ 33,35
		ΣΥΝΟΛΟ	178,35

Η ανωτέρω δαπάνη θα βαρύνει τον **ΚΑ: 30.6699.001** του προϋπολογισμού του Δήμου τρέχοντος έτους με τίτλο **« Λοιπές προμήθειες αναλωσίμων»**

Παρακαλούμε όπως εγκρίνετε:

α) τη διάθεση πίστωσης συνολικού ποσού **178,35 €** συμπεριλαμβανομένου **ΦΠΑ** σε βάρος του **ΚΑ: 30.6699.001** του προϋπολογισμού του Δήμου τρέχοντος έτους με τίτλο **« Λοιπές προμήθειες αναλωσίμων»**

Η ΠΡΟΕΔΡΟΣ ΤΟΥ ΣΥΜΒΟΥΛΙΟΥ
ΔΗΜ. ΚΟΙΝΟΤΗΤΑΣ ΒΑΣΙΛΕΙΩΝ

ΧΡΥΣΟΥΛΑ Κ[illegible]ΗΣΙΑΔΙΟΥΔΑΚΗ

11-09-2015 15:06 FROM-DIMOTIKO DIAMERISMA BASILIES 2810881367 T-780 P.001/001 F-428

15

ΕΛΛΗΝΙΚΗ ΔΗΜΟΚΡΑΤΙΑ
ΝΟΜΟΣ ΗΡΑΚΛΕΙΟΥ
ΔΗΜΟΣ ΗΡΑΚΛΕΙΟΥ
ΔΙΕΥΘΥΝΣΗ ΠΡΟΓΡΑΜΜΑΤΙΣΜΟΥ ΚΑΙ ΠΛΗΡΟΦΟΡΙΚΗΣ
ΤΜΗΜΑ ΠΛΗΡΟΦΟΡΙΚΗΣ
Ταχ. Δ/νση: Ανδρόγεω 2, 4ος όροφος
Τ.Κ: 71202
Πληροφορίες: Μ.Κουτεντάκης
Τηλ.: 2813 409229
Fax: 2813 409170
E-mail: manolis@heraklion.gr

Ηράκλειο, 9/9/2015
Αρ. Πρωτ.: 121438/10-9-15

ΠΡΟΣ : ΟΙΚΟΝΟΜΙΚΗ ΕΠΙΤΡΟΠΗ ✓

ΚΟΙΝ.: ΔΙΕΥΘΥΝΣΗ ΟΙΚΟΝΟΜΙΚΩΝ

Α989

ΘΕΜΑ : Συντήρηση Τηλεφωνικών Κέντρων Δήμου Ηρακλείου

Ο Δήμος Ηρακλείου διαθέτει τα παρακάτω τηλεφωνικά κέντρα, τα οποία χρήζουν συντήρησης και ρυθμίσεων για την σωστή λειτουργία τους.

α/α	Τύπος	Χώρος	Πόρτες
1	Auerswald Compact 4410 USB	ΚΑΠΗ Αλικαρνασσού	12
2	Auers wald Compact 4410 USB	ΚΑΠΗ Μασταμπά	12
3	SIEMENS HIPATH 1210	ΚΑΠΗ Τάλως	12
4	DeTeWe Opencom 100	ΚΑΠΗ Πόρου	11
5	SIEMENS HIPATH 3350	Βενεράτο	Συζευξις
6	SIEMENS HIPATH 3350	Αγίου Μύρωνα	Συζευξις
7	SIEMENS HIPATH 3350	Βικελαία (Χορτατσών)	30
8	SIEMENS HIPATH 3350	Βικελαία (Άγιος Ματθαίος)	26
9	SIEMENS HIPATH 1210	Πράσινο	12
10	SIEMENS HIPATH 3700	Δημαρχείο Αλικαρνασσός	120
11	SIEMENS HICOM 300	Πολεοδομία	134

Για τα οποία κρίνεται απαραίτητη η ετήσια υπογραφή Σύμβασης Συντήρησης για την σωστή και εύρυθμη λειτουργία τους.

Μετά από έρευνα αγοράς της υπηρεσίας μας, το μηνιαίο κόστος της παραπάνω σύμβασης συντήρησης ανέρχεται στο ποσό των 350,00€. Η σύμβαση θα έχει διάρκεια ένα έτος, έτσι το συνολικό ποσό της σύμβασης θα είναι 350,00€ Χ 12 = 4200,00€ επιπλέον ΦΠΑ 23% 966,00€ δηλαδή μαζί με τον ΦΠΑ **5.166,00€.**

Αναλυτικά όπως παρακάτω:

Κόστος Συντήρησης για το Οικονομικό έτος 2015	**ΦΠΑ 23%**	**Συνολικό Ποσό**
350,00Χ3 = 1050,00€	241,50€	**1291,50€**

Κόστος Συντήρησης για το Οικονομικό έτος 2016	**ΦΠΑ 23%**	**Συνολικό Ποσό**
350,00Χ9 = 3.150,00€	724,50€	3.874,50€

Επίσης άμεσα θα πρέπει να γίνουν οι παρακάτω εργασίες

1. Προγραμματισμός τηλεφωνικού κέντρου SIEMENS στην Υπηρεσία Πρασίνου
2. Κλείσιμο τηλεφώνου στα κινητά στην Πολεοδομία 2813-409333
3. Άνοιγμα τηλεφωνικής γραμμής φαξ για υπεραστικά 2813-409874 στην Ν.Αλικαρνασσό.
4. Στη Γραμματεία Δημάρχου στο πρώην Δημαρχείο Ν. Αλικαρνασσού προγραμματισμός των συσκευών του Τηλεφωνικού Κέντρου όπως παρακάτω:

SIEMENS OPTIPOINT		**SIEMENS OPTIPOINT**	
1η Μνήμη	9835	1η Μνήμη	9835
2η Μνήμη	9837	2η Μνήμη	9837
3η Μνήμη	9824	3η Μνήμη	9824
4η Μνήμη	9821	4η Μνήμη	9821
5η Μνήμη	9840	5η Μνήμη	9840

Το κόστος των παραπάνω εργασιών μαζί με το ΦΠΑ προϋπολογίζεται σε **282,90€** αναλυτικά όπως παρακάτω:

Εργασίες ρυθμίσεων	**ΦΠΑ 23%**	**Συνολικό Ποσό**
230,00€	52,90€	282,90€

Λαμβάνοντας υπόψη ότι στον προϋπολογισμό 2015 του Δήμου Ηρακλείου υπάρχει ο Κ.Α. 70-6262.007 με τίτλο «Συντήρηση Τηλεφωνικού Κέντρου» την αναγκαιότητα για τις παραπάνω συντηρήσεις – ρυθμίσεις και την υπογραφή Σύμβαση Συντήρησης, παρακαλούμε όπως εγκρίνετε τη Διάθεση Πίστωσης όπως στον παρακάτω πίνακα:

ΚΑ	**Τίτλος**	**Είδος**	**Ποσό**
70-6262.007	«Συντήρηση Τηλεφωνικού Κέντρου»	Σύμβαση ΤΚ για το 2015	**1291,50€**
70-6262.007	«Συντήρηση Τηλεφωνικού Κέντρου»	Ρυθμίσεις ΤΚ	**282,90€**
		Συνολικό Ποσό	**1.574,40**

του προϋπολογισμού 2015 του Δήμου Ηρακλείου την έγκριση διενέργειας των εργασιών συντήρησης - ρύθμισης και την υπογραφή Σύμβασης για τα παραπάνω Τηλεφωνικών Κέντρων η οποία θα γίνει μετά από συλλογή προσφορών σύμφωνα με τις διατάξεις του ΠΔ 28/80 που τροποποιήθηκαν με τις διατάξεις του Ν.3731/2008.

Ο Συντάκτης	Ο Δ/ντης	Ο Αρμόδιος
		Αντιδήμαρχος
Κουτεντάκης Μανόλης	Μιχελάκης Νικος	Ινιωτάκης Πέτρος

Α992

Έκδ.1 αναθ.2 ημ/νία έγκρ. 3/1/2011 ΕΔΥ-ΠΛΗ 001

16

ΠΡΟΣ : ΟΙΚΟΝΟΜΙΚΗ ΕΠΙΤΡΟΠΗ

ΚΟΙΝ.: ΔΙΕΥΘΥΝΣΗ ΟΙΚΟΝΟΜΙΚΩΝ

ΕΛΛΗΝΙΚΗ ΔΗΜΟΚΡΑΤΙΑ
ΠΕΡΙΦΕΡΕΙΑ ΚΡΗΤΗΣ
ΔΗΜΟΣ ΗΡΑΚΛΕΙΟΥ
ΔΙΕΥΘΥΝΣΗ ΠΡΟΓΡΑΜΜΑΤΙΣΜΟΥ ΚΑΙ ΠΛΗΡΟΦΟΡΙΚΗΣ
ΤΜΗΜΑ ΠΛΗΡΟΦΟΡΙΚΗΣ
Ταχ. Δ/νση: Ανδρόγεω 2, 4ος όροφος
Τ.Κ: 71202
Πληροφορίες: Εμμανουήλ Κουτεντάκης
Τηλ.: 2813 409 229
Fax: 2813 409 170
E-mail: manolis@heraklion.gr

Ηράκλειο:10-9-2015
Αρ. Πρωτ.: 121.439

ΘΕΜΑ: Ανανέωση Σύμβασης συνδέσεων GPRS για την Εφαρμογή Διαχείρισης του Στόλου Οχημάτων του Δήμου.

Το έτος 2012 ολοκληρώθηκε η προμήθεια «Εφαρμογής παρακολούθησης και διαχείρισης στόλου οχημάτων» η οποία ενημερώνει σε πραγματικό χρόνο και απολογιστικά τους εξουσιοδοτημένους χρήστες του συστήματος, για τις ακριβείς θέσεις των οχημάτων και παρέχει τη δυνατότητα διαχείρισης του στόλου με σκοπό την παρακολούθηση και την βελτιστοποίηση των καθημερινών δρομολογίων των οχημάτων του Δήμου. Το λογισμικό Παρακολούθησης και Διαχείρισης Στόλου Οχημάτων ολοκληρώνει σε μία ενιαία πλατφόρμα τις λειτουργίες συλλογής δεδομένων από κινητές μονάδες μέσω του δικτύου GSM/GPRS, την επεξεργασία και την καταχώρησή των δεδομένων αυτών σε μία ενιαία και κατάλληλα δομημένη βάση δεδομένων, την γραφική τους απεικόνιση πάνω σε ψηφιακό χάρτη με ανάλυση τετραγώνου και την επεξεργασία και δημιουργία αναφορών.

Η παραπάνω προμήθεια κατακυρώθηκε όσο αφορά την εφαρμογή στην εταιρεία Αρμαος ΑΕ για 150 οχήματα και το τηλεπικοινωνιακό κόστος στην εταιρία Infotrip ΑΕ για συνολικό κόστος λειτουργίας της Εφαρμογής και του Τηλεπικοινωνιακού Κόστους (συνδέσεις GPRS) για το χρονικό διάστημα τριάντα έξι μηνών από την υπογραφή της Σύμβασης με Αρ.Πρωτ. 172873/31-10-2012.

Ο Δήμος για να καλύψει πλήρως τις ανάγκες του σε όλα τα οχήματα το 2013 το εγκατέστησε σε ακόμα 45 οχήματα ώστε να έχει πλήρη εικόνα του Στόλου του. Συνολικά δηλαδή σήμερα είναι εγκατεστημένο σε 180 οχήματα.

Η Σύμβαση βάσει της Διακήρυξης λήγει στις 30/10/2015.-

Το **ετήσιο τηλεπικοινωνιακό** κόστος των συνδέσεων GPRS μετά από έρευνα αγοράς είναι αναλυτικά όπως παρακάτω:

Για το Οικονομικό έτος 2015 (Από 31 Οκτωβρίου έως 31 Δεκεμβρίου 2015)

Μηνιαίο Κόστος/όχημα	ΦΠΑ 23%	Σύνολο	Οχήματα	Συνολικό Ποσό Ανά Μήνα	**Συνολικό ποσό για το Διάστημα 31 Οκτωβρίου έως 31 Δεκεμβρίου**
3,90	0,90	4,80	180	863,46	**1726,92€**

Για το οικονομικό έτος 2016 (Από 1 Ιανουαρίου έως 30 Οκτωβρίου 2016

Μηνιαίο Κόστος/όχημα	ΦΠΑ 23%	Σύνολο	Οχήματα	Συνολικό Ποσό Ανά Μήνα	**Συνολικό ποσό για το Διάστημα 1 Ιανουαρίου έως 30 Οκτωβρίου**
3,90	0,90	4,80	180	863,46	**8634,60€**

Λαμβάνοντας υπόψη ότι στον προϋπολογισμό 2015 του Δήμου υπάρχει ΚΑ 00-6223.002 με τίτλο «Συνδέσεις GPRS για την Εφαρμογή στόλου οχημάτων» και την αναγκαιότητα της παραπάνω υπηρεσίας,

παρακαλούμε όπως εγκρίνετε τη Διάθεση Πίστωσης ποσού **1726,92€** σε βάρος του ΚΑ 00-6223.002 με τίτλο «Συνδέσεις GPRS για την Εφαρμογή στόλου οχημάτων» του προϋπολογισμού του Δήμου Ηρακλείου οικονομικού έτους 2015 και την υπογραφή Σύμβασης για τις παραπάνω υπηρεσίες η οποία θα γίνει μετά από συλλογή προσφορών σύμφωνα με τις διατάξεις του ΠΔ 28/80 που τροποποιήθηκαν με τις διατάξεις του Ν.3731/2008.

Ο Συντάκτης	Ο Δ/ντης	Ο Αρμόδιος
		Αντιδήμαρχος
Κουτεντάκης Μανόλης	Μιχελάκης Νικος	Ηνιωτάκης Πέτρος

17

ΕΛΛΗΝΙΚΗ ΔΗΜΟΚΡΑΤΙΑ
ΝΟΜΟΣ ΗΡΑΚΛΕΙΟΥ
ΔΗΜΟΣ ΗΡΑΚΛΕΙΟΥ
ΕΠΙΤΡΟΠΗ ΔΙΑΓΩΝΙΣΜΩΝ ΕΛΕΓΧΟΥ
ΔΙΚΑΙΟΛΟΓΗΤΙΚΩΝ ΕΚΠΟΤΑ
Άρθρου 46
Ταχ. Δ/νση: Διονυσίου 13 Α Ν. Αλικαρνασσός
Τ.Κ: 71601
Πληροφορίες: Πυθαρούλη Χαρά
Τηλ.: 2813 409831
Fax: 2813 409870
E-mail : pytharouli-x@heraklion.gr

Ηράκλειο 8/9/2015

Αρ. Πρωτ.: 119949

ΠΡΟΣ :
Την Οικονομική Επιτροπή
Δήμου Ηρακλείου

ΓΝΩΜΟΔΟΤΗΣΗ
για το υπ' αρ. 111097/20-8-2015 υπόμνημα της εταιρείας ΒΕΡΝΙΚΟΛ ΑΤΕΒΕ-ΑΕ

Στο Ηράκλειο σήμερα την 8 Σεπτεμβρίου 2015, ημέρα Τρίτη και ώρα10:00 συνήλθε σε τακτική συνεδρίαση στο Δημοτικό Κτίριο της Ν. Αλικαρνασσού, οδός Διονυσίου 13Α, η επιτροπή του άρθρου 46 του ΕΚΠΟΤΑ, η οποία συγκροτήθηκε με την υπ' αριθμόν 235/2015 απόφαση της Οικονομικής Επιτροπής του Δήμου Ηρακλείου, για να αξιολογήσει τις προσφορές που υποβλήθηκαν στο διαγωνισμό για την προμήθεια «**Προμήθεια υλικών για τη διαγράμμιση οδών και κόμβων**» σύμφωνα με την υπ' αριθμόν 95346/21-07-2015 διακήρυξη του Δημάρχου.

Στη συνεδρίαση της επιτροπής ήταν παρόντες:

1) Πυθαρούλη Χαρίκλεια, Πρόεδρος της Επιτροπής
2) Καραγιαννάκη Ζαφειρένια, Μέλος της Επιτροπής
3) Καρπούζας Αναξαγόρας, Μέλος της Επιτροπής

Με το υπ' αριθ. 110580/19-8-2015 Πρακτικό της, η Επιτροπή Αξιολόγησης/Διαγωνισμού αποφάσισε, να κάνει δεκτές τις προσφορές των εταιρειών:

1. ΒΕΡΝΙΚΟΛ ΑΤΕΒΕ – ΑΕ
2. ΟΔΥΣΣΕΑΣ ΜΑΥΡΟΔΗΜΟΣ & ΣΙΑ ΕΕ

Κατά του ανωτέρω Πρακτικού, υποβλήθηκε το εξής <u>υπόμνημα</u>:

Υπόμνημα της Εταιρείας ΒΕΡΝΙΚΟΛ ΑΤΕΒΕ – ΑΕ προς το Δήμο Ηρακλείου με αριθμ. Πρωτ. 111097/20-8-2015, στο οποίο υποστηρίζει ότι πρέπει να αποκλειστεί από το διαγωνισμό η εταιρεία ΟΔΥΣΣΕΑΣ ΜΑΥΡΟΔΗΜΟΣ & ΣΙΑ ΕΕ για τους λόγους που αναφέρει στο εν λόγω υπόμνημα.

Ως προς το ανωτέρω υπόμνημα της Εταιρείας ΒΕΡΝΙΚΟΛ ΑΤΕΒΕ – ΑΕ, θεωρούμε ότι:
Το παρόν υπόμνημα υποβλήθηκε εμπρόθεσμα μεν, αλλά απευθύνεται στην Οικονομική Επιτροπή της Περιφέρειας Κρήτης και κοινοποιείται στην Επιτροπή του εν λόγω Διαγωνισμού, ενώ σύμφωνα με το άρθρο 12 της Διακήρυξης της Προμήθειας θα πρέπει να υποβληθεί ένσταση στην αρμόδια επιτροπή για τη διενέργεια του διαγωνισμού.
Το ότι η εταιρεία ΟΔΥΣΣΕΑΣ ΜΑΥΡΟΔΗΜΟΣ & ΣΙΑ ΕΕ δεν έχει υποβάλλει τα δικαιολογητικά των διατάξεων του άρθρου 7 του ΕΚΠΟΤΑ, ενώ αντί αυτών υποβάλλει Υπεύθυνη Δήλωση, δεν αποτελεί λόγο αποκλεισμού από το διαγωνισμό αφού ο διαγωνισμός είναι πρόχειρος και

ο προμηθευτής προσκομίζει Υπεύθυνη Δήλωση στην οποία δηλώνει ότι είναι ενήμερος κατά την ημερομηνία του διαγωνισμού για τα συγκεκριμένα δικαιολογητικά.
Για το ότι δεν ορίζεται ο χρόνος ισχύος της εγγυητικής επιστολής καλής εκτέλεσης, επίσης δεν αποτελεί λόγο αποκλεισμού από τη διαδικασία, επειδή αυτό θα οριστεί κατά την υπογραφή του συμφωνητικού όπου και κατατίθεται η εγγυητική επιστολή καλής εκτέλεσης.
Τέλος στην τεχνική προσφορά της η εταιρεία ΟΔΥΣΣΕΑΣ ΜΑΥΡΟΔΗΜΟΣ & ΣΙΑ ΕΕ έχουν κατατεθεί πιστοποιητικά τόσο για το λευκό όσο και για το κίτρινο χρώμα διαγράμμισης.

Η Επιτροπή λαμβάνοντας υπόψη:

1) το υπ' αριθ. 110580/19-8-2015 Πρακτικό της Επιτροπής Αξιολόγησης/Διαγωνισμού
2) το άρθρα 15 του ΕΚΠΟΤΑ
3) το υποβληθέν υπόμνημα της εταιρείας ΒΕΡΝΙΚΟΛ ΑΤΕΒΕ - ΑΕ
4) το με αριθμ. Πρωτ. 117424/3-9-2015 έγγραφό μας για ενημέρωση για το άνοιγμα των οικονομικών προσφορών
5) την υπ' αριθμ. Πρωτ. 118656/4-9-2015 αίτηση της εταιρείας ΒΕΡΝΙΚΟΛ ΑΤΕΒΕ – ΑΕ για την αναβολή του ανοίγματος των οικονομικών προσφορών
6) το με αριθμ. Πρωτ. 118930/7-9-2015 έγγραφό μας για αναβολή ανοίγματος των οικονομικών προσφορών

Προτείνει προς την Οικονομική Επιτροπή:

Να απορριφθεί το υπόμνημα της εταιρείας ΒΕΡΝΙΚΟΛ ΑΤΕΒΕ - ΑΕ για τους λόγους που αναπτύσσονται παραπάνω.

Η ΕΠΙΤΡΟΠΗ ΔΙΑΓΩΝΙΣΜΟΥ

1.	2.	3.
ΠΥΘΑΡΟΥΛΗ ΧΑΡΙΚΛΕΙΑ	**ΚΑΡΑΓΙΑΝΝΑΚΗ ΖΑΦΕΙΡΕΝΙΑ**	**ΚΑΡΠΟΥΖΑΣ ΑΝΑΞΑΓΟΡΑΣ**

Κ.Γ. Γραμματέα
Επιτροπή Διενέργειας Διαγωνισμού
Καραγιαννάκη Ζαφ.

111097
20/8/15

Πυεαρούμη Χαρα
Δ/ν Σ Τεχνικών Υπ
Οικονομική Επιτ.
20-8-2015

ΕΝΩΠΙΟΝ ΤΟΥ ΔΗΜΟΥ ΗΡΑΚΛΕΙΟΥ
ΝΟΜΟΥ ΗΡΑΚΛΕΙΟΥ ΚΡΗΤΗΣ
ΔΙΕΥΘΥΝΣΗ ΤΕΧΝΙΚΩΝ ΕΡΓΩΝ ΚΑΙ ΜΕΛΕΤΩΝ
ΤΜΗΜΑ ΚΥΚΛΟΦΟΡΙΑΣ & ΣΥΓΚΟΙΝΩΝΙΩΝ

ΥΠΟΨΗ: ΠΕΡΙΦΕΡΕΙΑ ΚΡΗΤΗΣ
ΟΙΚΟΝΟΜΙΚΗ ΕΠΙΤΡΟΠΗ

ΚΟΙΝΟΠΟΙΗΣΗ: ΕΠΙΤΡΟΠΗ ΔΙΕΝΕΡΓΕΙΑΣ ΔΙΑΓΩΝΙΣΜΟΥ
ΓΙΑ ΤΗΝ: «ΠΡΟΜΗΘΕΙΑ ΥΛΙΚΩΝ ΓΙΑ ΤΗ ΔΙΑΓΡΑΜΜΙΣΗ ΟΔΩΝ ΚΑΙ ΚΟΜΒΩΝ»

Σύνολο σελίδων: 2

ΥΠΟΜΝΗΜΑ

Της Ανώνυμης Εταιρίας με την επωνυμία «ΒΕΡΝΙΚΟΛ ΑΤΕΒΕ Α.Ε.», που εδρεύει στην Θεσσαλονίκη (Τοπ. χλμ. Θεσσαλονίκης- Βέροιας – ΤΚ 57008), όπως εκπροσωπείται κατά τον νόμο

Ι. Σύντομο Ιστορικό

- Με την υπ' αριθμ. πρωτ. 95346/21-07-2015 Διακήρυξη του Δήμου Ηρακλείου Κρήτης προκηρύχθηκε πρόχειρος διαγωνισμός για την «Προμήθεια υλικών για τη διαγράμμιση οδών και κόμβων», προϋπολογισμού 69.741,00 € με ΦΠΑ., με ημερομηνία διενέργειας 05/08/2015 ημέρα Τετάρτη.

- Στο διαγωνισμό συμμετείχαν οι εξής:
  - ΒΕΡΝΙΚΟΛ ΑΤΕΒΕ Α.Ε.
  - ΟΔΟΣΗΜΑΝΣΗ Κ. ΧΡΟΝΗΣ Α.Β.Ε.Ε.
  - ΟΔΥΣΣΕΑΣ ΜΑΥΡΟΔΗΜΟΣ & ΣΙΑ Ε.Ε.
  - ΤΣΙΧΛΑΚΗ ΑΦΕΤΕ
  - ΚΑΤΣΟΥΛΑΚΗΣ ΓΕΩΡΓΙΟΣ

ΙΙ. Λόγοι Υποβολής του Παρόντος

- Σήμερα λάβαμε το υπ'αριθμό πρωτοκόλλου 110580/19-08-2015 της επιτροπής διενέργειας του Διαγωνισμού σύμφωνα με το οποίο γίνεται δεκτή η προσφορά της εταιρείας ΟΔΥΣΣΕΑΣ ΜΑΥΡΟΔΗΜΟΣ & ΣΙΑ ΕΕ.
  - Όσον αφορά την εταιρία ΟΔΥΣΣΕΑΣ ΜΑΥΡΟΔΗΜΟΣ & ΣΙΑ Ε.Ε.:
    1. Δεν κατατέθηκαν τα δικαιολογητικά συμμετοχής του άρθρου 7 του ΕΚΠΟΤΑ σύμφωνα με το άρθρο 7 της ως άνω διακήρυξης σχετικά με

τα δικαιολογητικά συμμετοχής που πρέπει να κατατεθούν από τους συμμετέχοντες «Για αλλοδαπούς, τα νομικά πρόσωπα ημεδαπά ή αλλοδαπά, οι συνεταιρισμοί, οι ενώσεις προμηθευτών, **ισχύουν τα δικαιολογητικά που αναφέρονται στις διατάξεις του άρθρου 7 του ΕΚΠΟΤΑ**» Αντ' αυτού κατατέθηκε Υπεύθυνη Δήλωση όπου αναφέρεται ότι τα εν λόγω δικαιολογητικά υπάρχουν και θα προσκομιστούν στην Υπηρεσία σύμφωνα με τις διατάξεις του Π.Δ. 118/07

Επισημαίνουμε ότι ο συγκεκριμένος διαγωνισμός διέπεται από τις διατάξεις του ΕΚΠΟΤΑ. Σε κανένα σημείο του άρθρου 7 του ΕΚΠΟΤΑ δεν αναφέρεται ότι τα συγκεκριμένα δικαιολογητικά μπορούν να αντικατασταθούν με Υπεύθυνη Δήλωση.

Το να επικαλεστεί κάποιος τις διατάξεις του Π.Δ. 118/07 που αναφέρεται στα δικαιολογητικά κατακύρωσης διαγωνισμού ουδεμία σχέση μπορεί να έχει με τον εν λόγω διαγωνισμό.

2. Επίσης δεν ορίζεται στην προσφορά ο χρόνος ισχύος της εγγύησης καλής εκτέλεσης. Σύμφωνα με την Συγγραφή Υποχρεώσεων, άρθρο 7 της διακήρυξης «Ο χρόνος ισχύος της εγγύησης καλής εκτέλεσης, εξαρταται από το χρόνο παράδοσης των υπό προμήθεια υλικών σημανσης και υπολογίζεται δύο μήνες μετά, σύμφωνα με τις διατάξεις του άρθρου 26 του ΕΚΠΟΤΑ. **Ορίζεται δε υποχρεωτικά *στην προσφορα* του προμηθευτή**».
3. Όσον αφορά τα πιστοποιητικά του λευκού και κίτρινου ακρυλικού χρώματος διαγράμμισης κατά ΕΝ 1436 κατατέθηκε πιστοποιητικό μόνο για το λευκό χρώμα διαγράμμισης και όχι για το κίτρινο ενώ σύμφωνα με τις τεχνικές προδιαγραφές της διακήρυξης απαιτείται προσκόμιση πιστοποιητικών και για το λευκό και για το κίτρινο χρώμα διαγράμμισης.

* * *

ΓΙΑ ΟΛΟΥΣ ΑΥΤΟΥΣ ΤΟΥΣ ΛΟΓΟΥΣ

και με ρητή επιφύλαξη παντός δικαιώματός μας

ΖΗΤΟΥΜΕ

1. Να γίνει δεκτο το παρόν υπόμνημά μας,
2. Να αποκλεισθεί η εταιρεία ΟΔΥΣΣΕΑΣ ΜΑΥΡΟΔΗΜΟΣ & ΣΙΑ Ε.Ε. από τον διαγωνισμό σύμφωνα με την υπ' αριθμ. πρωτ. 95436/21-07-2015 διακήρυξη, λόγω μη υποβολής όλων των απαιτούμενων από τη διακήρυξη δικαιολογητικών και πιστοποιητικών.

Θεσσαλονίκη, 19 Αυγούστου 2015

Για την εταιρία

ΟΔΥΣΣΕΑΣ ΑΤΕΒΕ

ΒΙΟΜΗΧΑΝΙΚΗ - ΕΜΠΟΡΙΚΗ - ΒΙΟΤΕΧ

Ματθαίου Σταυρούλα

Πρόεδρος & Δ/νουσα Σύμβουλος

118656
4-9-15

ΒΕΡΝΙΚΟΛ ΑΤΕΒΕ – Α.Ε.
10° χλμ. ΘΕΣΣΑΛΟΝΙΚΗΣ – ΒΕΡΟΙΑΣ
Τ.Θ. 1025
57008 ΙΩΝΙΑ ΘΕΣΣΑΛΟΝΙΚΗΣ
Τηλ. 2310 783466
Φαξ. 2310 783334
e-mail: info@vernicol.com

Υπ' οψιν κας Πυθοφανίτη Χαρίας

Προς,
1. Την Επιτροπή Διενέργειας και Αξιολόγησης Διαγωνισμών ΕΚΠΟΤΑ (δομικών υλικών έργων & οδοποιίας & υλικά σήμανσης Δήμου Ηρακλείου)
Ταβερναρακης Γ.
2. Την Οικονομική Επιτροπή του Δήμου Ηρακλείου
7-9-15

Θεσσαλονίκη, 4 Σεπτεμβρίου 2015

ΘΕΜΑ: «Αιτηση αναβολής του ανοίγματος των οικονομικών προσφορών για την προμήθεια υλικών διαγράμμισης οδών & κόμβων/ Ένσταση κατά της με αρ. πρωτ. 117424/03.09.2015 πρόσκλησης για το άνοιγμα των παραπάνω οικονομικών προσφορών της Προέδρου της Επιτροπής Σας»

Κύριοι,

Όπως γνωρίζετε, η εταιρία μας συμμετέχει κανονικά στον διαγωνισμό που προκηρύχθηκε από τον Δήμο Σας, για την προμήθεια υλικών διαγράμμισης οδών και κόμβων (βλ. την με αρ. πρωτ. 95346/21.07.2015 Διακήρυξη). Με το με αρ. πρωτ. 110580/19.08.2015 Πρακτικό Διενέργειας του Διαγωνισμού της Επιτροπής Σας, προτείνεται η αποδοχή της προσφοράς της εταιρίας μας και της εταιρίας «Οδυσσέας Μαυροδήμος & ΣΙΑ ΕΠΕ». Κατά του εν λόγω Πρακτικού η εταιρία μας υπέβαλε παραδεκτώς το από 19.08.2015 υπόμνημα/ ένσταση, ζητώντας τον αποκλεισμό της παραπάνω εταιρίας για τους λόγους που αναφέρονται σε αυτό.

Στη συνέχεια, χωρίς να αποφανθεί η Οικονομική Επιτροπή του Δήμου Σας επί του παραπάνω Πρακτικού της Επιτροπής Σας και του παραπάνω υπομνήματος/ ένστασης της εταιρίας μας στις 03.09.2015, με την αρ. πρωτ. 117424/03.09.2015 πρόσκληση της Προέδρου της Επιτροπής Σας, μας καλείτε για το άνοιγμα των σχετικών οικονομικών προσφορών.

Επειδή, συμφωνα με το αρθρο 4 της Διακήρυξης, το άνοιγμα των οικονομικών προσφορών θα γίνει, μετά την ολοκλήρωση της αξιολόγησης των τεχνικών και λοιπών στοιχείων των προσφορών (βλ. και την τελευταία παράγραφο του άρθρου 14 της Διακήρυξης). Σημειωτέον ότι η εν λόγω διάταξη της Διακήρυξης αποτυπώνει την πάγια νομολογία του Συμβουλίου της Επικρατείας, σύμφωνα με την οποία το άνοιγμα

των οικονομικών προσφορών επιτρέπεται να γίνει μόνο μετά την οριστικοποίηση των αποτελεσμάτων του σταδίου αξιολόγησης των τυπικών και τεχνικών δικαιολογητικών.

Επειδή, σύμφωνα με την κείμενη νομοθεσία, τη Διακήρυξη και την πάγια νομολογία του Συμβουλίου της Επικρατείας, «ολοκλήρωση αξιολόγησης» νοείται μόνο με την έκδοση της (εκτελεστής) διοικητικής πράξης που αφορά κάθε στάδιο του Διαγωνισμού. Συναφώς, όπως γνωρίζετε, τέτοια (εκτελεστή) διοικητική πράξη εκδίδει μόνο η Οικονομική Επιτροπή του Δήμου Σας, τα δε Πρακτικά που εκδίδει η Επιτροπή Διενέργειας του Διαγωνισμού αποτελούν απλώς γνώμες προς την Οικονομική Επιτροπή.

Επειδή, όπως προαναφέρθηκε, εν προκειμένω, δεν έχει ολοκληρωθεί το στάδιο της αξιολόγησης των τεχνικών και λοιπών στοιχείων των προσφορών, δεδομένου ότι δεν έχει ακόμα αποφανθεί η Οικονομική Επιτροπή του Δήμου Σας, επί του με αρ. πρωτ. 110580/19.08.2015 Πρακτικού της Επιτροπής Σας και του από 19.08.2015 υπομνήματος/ ένστασης της εταιρίας μας, δεν είναι σύμφωνο με τη Διακήρυξη και την πάγια νομολογία του Συμβουλίου της Επικρατείας να ανοιχθούν οι σχετικές οικονομικές προσφορές.

Επειδή, ενόψει των προαναφερθέντων, ανεξαρτήτως της υποβολής ή μη του από 19.08.2015 υπομνήματος/ ένστασης της εταιρίας μας, το άνοιγμα των οικονομικών προσφορών πρέπει να λάβει χώρα μόνο αφού ληφθεί οριστική απόφαση της Οικονομικής Επιτροπής, επί του με αρ. πρωτ. 110580/19.08.2015 Πρακτικού της Επιτροπής Σας (βλ. τα προαναφερθέντα άρθρα 4 και 14 της Διακήρυξης).

Για όλους αυτούς τους λόγους και με την επιφύλαξη παντός δικαιώματός μας, ζητούμε όπως αναβληθεί το άνοιγμα των οικονομικών προσφορών, μέχρι η Οικονομική Επιτροπή του Δήμου Σας λάβει οριστική απόφαση επί του με αρ. πρωτ. 110580/19.08.2015 Πρακτικού της Επιτροπής Σας και του από 19.08.2015 υπομνήματος/ ένστασης της εταιρίας μας.

Σε κάθε περίπτωση, ζητούμε να αναβληθεί το άνοιγμα των οικονομικών προσφορών, μέχρι την εξέταση της παρούσας.

Για την εταιρία,

ΒΕΡΝΙΚΟΣ ΑΤΕ ΕΚ ΛΕ
ΑΝΩΝΥΜΗ ΤΕΧΝΙΚΗ ΕΠΙΧΕΙΡΗΣΗ ΤΕΧΝΟΛΟΓΙΚΗ
ΕΜΠΟΡΙΚΗ & ΒΙΟΜΗΧΑΝΙΚΗ ΕΤΑΙΡΕΙΑ
10ο χλμ. ΘΕΣ/ΝΙΚΗΣ - ΒΕΡΟΙΑΣ Τ.Κ. 570 08
ΤΗΛ. (2310) 783334
Α.Φ.Μ. ΘΕΣ/ΝΙΚΗΣ
ΜΑΕ 14586/62

Μαΐδου Σταυρούλα
Πρόεδρος & Δ/νουσα Σύμβουλος

015 14:31 From:VERNICOL SA 2310783334 P.2

ΕΛΛΗΝΙΚΗ ΔΗΜΟΚΡΑΤΙΑ
ΔΗΜΟΣ ΗΡΑΚΛΕΙΟΥ
ΔΙΕΥΘΥΝΣΗ ΟΙΚΟΝΟΜΙΚΩΝ
ΤΜΗΜΑ Προμηθειών

18

Ηράκλειο 8/9/15
Αρ. Πρωτ.: 119890
ΠΡΟΣ : Οικονομική Επιτροπή ✓

Α980

ΘΕΜΑ: :Ψήφιση Διάθεσης Πίστωσης και Έγκριση των Όρων του πρόχειρου διαγωνισμού για την **εργασία: « Εισαγωγή στοιχείων σε ψηφιακή μορφή στο πρόγραμμα HORIZON και άλλων αρχείων της Β.Δ.Β»**

Σας αναφέρουμε ότι:

Α) Η Βικελαία Δημοτική Βιβλιοθήκη έχει στην κατοχή της περίπου 180.000 τίτλους βιβλίων Ξεκίνησε την εισαγωγή βιβλιογραφικών δεδομένων του υλικού της στο ηλεκτρονικό σύστημα το1999 και μέχρι σήμερα ένας μεγάλος όγκος τεκμηρίων έχει αυτοματοποιηθεί. Για την ολοκλήρωση της αυτοματοποίησης των συλλογών της, απαιτείται να γίνει η αναδρομική καταλογογράφηση ώστε να δημιουργηθεί ένας συλλογικός on line χρήσιμος κατάλογος, εύκολος προσβάσιμος τόσο από εξωτερικούς ή εσωτερικούς χρήστες όσο και από το προσωπικό της. Για το λόγο αυτό έχει γίνει η αγορά του βιβλιοθηκονομικού προγράμματος HORIZON, η προμήθεια του αναγκαίου μηχανογραφικού εξοπλισμού (Η/Υ και εκτυπωτές).
Για την ολοκλήρωση της καταχώρησης των τίτλων των βιβλίων στο πρόγραμμα HORIZON της βιβλιοθήκης είναι αναγκαία η επιπλέον καταχώρηση περίπου 150.000 τίτλων (αναδρομική καταλογογράφηση). Για τα βιβλία αυτά υπάρχουν και χειρόγραφες καρτέλες
Η εργασία αυτή είναι δύσκολο να ολοκληρωθεί σε σύντομο χρονικό διάστημα δηλαδή μέχρι την επανεγκατάσταση της «Β.Δ.Β.» στο κτήριο Αχτάρικα από το Τμήμα Καταλογογράφησης λόγω έλλειψης προσωπικού. Για το λόγο αυτό κρίνεται αναγκαία η διενέργεια **πρόχειρου διαγωνισμού** για την για την ολοκλήρωση της καταχώρησης των τίτλων των βιβλίων στο πρόγραμμα HORIZON της βιβλιοθήκης.

Β) Στον προϋπολογισμό του οικονομικού έτους 2015 υπάρχει ο Κ.Α. 15-6142.001 με τίτλο: «Αμοιβή για την εισαγωγή στοιχείων σε ψηφιακή μορφή στο πρόγραμμα HORIZON & άλλων αρχείων της Β.Δ.Β.» με το ποσό των **30.000,00 €.**

Γ) Η διενέργεια της εργασίας: « Εισαγωγή στοιχείων σε ψηφιακή μορφή στο πρόγραμμα HORIZON και άλλων αρχείων της Β.Δ.Β» **έχει εγκριθεί με την 273/2015 απόφαση του Δημοτικού Συμβουλίου**

Μετά τα ανωτέρω παρακαλούμε :

Α) να εγκρίνετε τη διάθεση πίστωσης για την εργασίας: «Εισαγωγή στοιχείων σε ψηφιακή μορφή στο πρόγραμμα HORIZON και άλλων αρχείων της Β.Δ.Β» συνολικού ποσού **29.987,40 € με το ΦΠΑ** σε βάρος του **ΚΑ 15-6142.001** με τίτλο με τίτλο: **«Αμοιβή για την εισαγωγή στοιχείων σε ψηφιακή μορφή στο πρόγραμμα HORIZON & άλλων αρχείων της Β.Δ.Β.»**.

Β) Να ψηφίσετε τους όρους της Μελέτης του πρόχειρου διαγωνισμού για την εργασία: «Εισαγωγή στοιχείων σε ψηφιακή μορφή στο πρόγραμμα HORIZON και άλλων αρχείων της Β.Δ.Β». Ο διαγωνισμός θα διενεργηθεί σύμφωνα με τις διατάξεις του ΠΔ 28/80 και του Ν. 4281/2014

Παρακαλούμε για τις δικές σας ενέργειες.

Η υπάλληλος του Τμ. Προμηθειών

Δαμιανάκη Κατερίνα

19

ΕΛΛΗΝΙΚΗ ΔΗΜΟΚΡΑΤΙΑ
ΝΟΜΟΣ ΗΡΑΚΛΕΙΟΥ
ΔΗΜΟΣ ΗΡΑΚΛΕΙΟΥ
ΔΙΕΥΘΥΝΣΗ ΠΡΟΓΡΑΜΜΑΤΙΣΜΟΥ ΚΑΙ ΠΛΗΡΟΦΟΡΙΚΗΣ
ΤΜΗΜΑ ΠΛΗΡΟΦΟΡΙΚΗΣ
Ταχ. Δ/νση: Ανδρόγεω 2, 4ος όροφος
Τ.Κ: 71202
Πληροφορίες: Εμμανουήλ Κουτεντάκης
Τηλ.: 2810 399229
Fax: 2810 399170
E-mail: manolis@heraklion.gr

ΠΡΟΣ : ΟΙΚΟΝΟΜΙΚΗ ΕΠΙΤΡΟΠΗ
ΚΟΙΝ: Δ/ΝΣΗ ΟΙΚΟΝΟΜΙΚΩΝ ΤΜΗΜΑ ΠΡΟΥΠΟΛΟΓΙΣΜΟΥ

Α 988

Ηράκλειο, 10/9/2015
Αρ. Πρωτ.: 121444

ΘΕΜΑ: Έγκριση όρων διαγωνισμού και Διάθεση Πίστωσης για την Προμήθεια τριών Ηλεκτροπαραγωγών Ζευγών (Ηλεκτρογεννητριών) για τις ανάγκες του ενεργού εξοπλισμού και της IP Τηλεφωνίας του Δήμου Ηρακλείου στα κτίρια Λότζια, Μηχανοστασίου (Μάντρας) και Πρώην Δημαρχείου Νέας Αλικαρνασσού για τις ανάγκες του Δήμου Ηρακλείου.

Για την αδιάλειπτη παροχή ενέργειας του τηλεπικοινωνιακού εξοπλισμού της IP τηλεφωνίας για τα κτίρια της Λότζια πρώην Δημαρχείου Νέας Αλικαρνασσού και Αμαξοστασίου (Μάντρας) είναι απαραίτητη η χρήση ηλεκτροπαραγωγού ζεύγους (Η/Ζ), έτσι ώστε σε περίπτωση διακοπής της ηλεκτρικής ενέργειας από τον πάροχο (ΔΕΗ) το Η/Ζ να ξεκινήσει αυτόματα η λειτουργιά του για την παραγωγή της απαιτουμένης εγκατεστημένης ισχύς έτσι ώστε να συνεχιστεί η λειτουργία του Τηλεπικοινωνιακού εξοπλισμού (Τηλεφωνικό Κέντρο, Ενεργός Εξοπλισμός, Δίκτυο, διακομιστές κλπ). Υφιστάμενα UPS χρησιμοποιούνται για να καλύψουν τον χρόνο μετάβασης από ΔΕΗ σε Η/Ζ και αντίστροφα.

Το Η/Ζ αποτελείται από κινητήρα Diesel και γεννήτρια 220V 50Hz και ισχύ 16,5KVA σε ηχομονωτικό περίβλημα που θα πληροί όλες τις ευρωπαϊκές και διεθνής προδιαγραφές. Θα συνοδεύεται από όλες τις απαιτούμενες εργασίες τοποθέτησης στήριξης, γείωσης, διατάξεις ασφάλειας και ηλεκτρικούς πίνακες.

Ο προϋπολογισμός της προμήθειας με την τοποθέτηση και όλες τις απαιτούμενες εργασίες για την ασφαλή λειτουργία των τριών ηλεκτροπαραγωγών ζευγών είναι 41.685,00€ με το ΦΠΑ και θα βαρύνει τον ΚΑ 70-7135.018 με τίτλο «Προμήθεια ηλεκτροκινητήρων, ηλεκτρογεννητριών και ηλεκτρικών μετασχηματιστών σε δημοτικά κτίρια».

Λαμβάνοντας υπόψη ότι:

- στον Προϋπολογισμό του Δήμου Ηρακλείου του έτους 2015 υπάρχει ο ΚΑ 70-7135.018 με τίτλο «Προμήθεια ηλεκτροκινητήρων, ηλεκτρογεννητριών και ηλεκτρικών μετασχηματιστών σε δημοτικά κτίρια» ποσού 57.000€,
- την με αριθμό 441/2015 απόφαση του Δημοτικού Συμβουλίου που εγκρίνει την προμήθεια
- την με αριθμό πρωτ. 78714 Διαβίβαση της Μελέτης για την «Προμήθεια τριών Ηλεκτροπαραγωγών Ζευγών (Ηλεκτρογεννητριών) για τις ανάγκες του ενεργού εξοπλισμού και της IP Τηλεφωνίας του Δήμου Ηρακλείου» και την αναγκαιότητα της προμήθειας

παρακαλούμε όπως εγκρίνετε:

- Τους όρους του Πρόχειρου Διαγωνισμού με κριτήριο κατακύρωσης την συμφερότερη προσφορά σύμφωνα με τις διατάξεις του ΕΚΠΟΤΑ που αφορά την «Προμήθεια Ηλεκτροπαραγωγών Ζευγών (Ηλεκτρογεννητριών) για τις ανάγκες του ενεργού εξοπλισμού και της IP Τηλεφωνίας του Δήμου Ηρακλείου».
- Τη Διάθεση Πίστωσης ποσού **41.685,00 €** στον ΚΑ 70-7135.018 με τίτλο «Προμήθεια ηλεκτροκινητήρων, ηλεκτρογεννητριών και ηλεκτρικών μετασχηματιστών σε δημοτικά κτίρια» του προϋπολογισμού 2015 του Δήμου Ηρακλείου.

Ο Συντάκτης	Ο Δ/ντης	Ο Αρμόδιος
		Αντιδήμαρχος
Κουτεντάκης Μανόλης	Μιχελάκης Νικος	Ινιωτάκης Πέτρος

ΕΛΛΗΝΙΚΗ ΔΗΜΟΚΡΑΤΙΑ
ΝΟΜΟΣ ΗΡΑΚΛΕΙΟΥ
ΔΗΜΟΣ ΗΡΑΚΛΕΙΟΥ

ΔΙΕΥΘΥΝΣΗ ΤΕΧΝΙΚΩΝ ΕΡΓΩΝ & ΜΕΛΕΤΩΝ
ΤΜΗΜΑ ΕΚΤΕΛΕΣΗΣ ΚΤΙΡΙΑΚΩΝ ΕΡΓΩΝ

Ταχ. Δ/νση: Αρτεμισίας& Διονύσου 13Α
Νέα Αλικαρνασσός
Ταχ. Κώδ.: 716 01
Πληροφορίες: Σαράντος Γέμελας
Τηλ.: 2813409850
Fax: 2813409850

Ηράκλειο, 17/06/2015

Βαθμός ασφαλείας:.....
Βαθμός προτεραιότητας: .....

Αρ. Πρωτ.: 78714

ΧΡΟΝΟΣ ΔΙΑΤΗΡΗΣΗΣ:.....

ΠΡΟΣ:

Δ/νση Προγραμματισμού & Πληροφορικής
Τμήμα Πληροφορικής
Κοιν.

ΘΕΜΑ: **Διαβίβαση μελέτης με τίτλο: «Προμήθεια Ηλεκτροπαραγωγών Ζευγών (Ηλεκτρογεννητριών) για τις ανάγκες του ενεργού εξοπλισμού και της IP Τηλεφωνίας του Δήμου Ηρακλείου»**

ΣΧΕΤ: **1. 170619 / 12-11-2014**
2. 182974 / 8-12-2014

Σε συνέχεια της τηλεφωνικής μας επικοινωνίας, σχετικά με το παραπάνω θέμα και έχοντας υπ' όψη την απόφαση υπ' αριθμ. 597/2014 της Οικονομικής Επιτροπής τροποποιήσαμε την μελέτη για το παραπάνω θέμα και μετά από κοστολόγηση ύστερα από έρευνα αγοράς σας αποστέλλουμε την επικαιροποιημένη μελέτη. Επίσης σας επισημαίνουμε ότι σας στέλνουμε και σχέδιο Διακήρυξης το οποίο θα πρέπει να τροποποιηθεί από εσάς σε συνεργασία με το τμήμα προμηθειών.

Ο Προϊστάμενος Δ/σης
Τεχνικών Έργων & Μελετών

Αλεξάκης Στυλιανός
Αρχιτέκτων Μηχανικός

Συνημμένα:
1. η υπ΄αριθμ. 1 / 2015 μελέτη ΕΚΠΟΤΑ

Εσωτερική Διανομή
1. Αρχείο Δ/νσης
2. Αρμόδιος

SMART Heraklion Crete, Greece Intelligent Community Forum

ΕΛΛΗΝΙΚΗ ΔΗΜΟΚΡΑΤΙΑ **Ηράκλειο, 17/06/2015**
ΔΗΜΟΣ ΗΡΑΚΛΕΙΟΥ
ΔΙΕΥΘΥΝΣΗ ΤΕΧΝΙΚΩΝ ΕΡΓΩΝ & ΜΕΛΕΤΩΝ
Τμήμα Κτιριακών Έργων
Αρμόδιος : Σαράντος Γέμελας

Θέμα: Προμήθεια 3 Ηλεκτροπαραγωγών Ζευγών (Ηλεκτρογεννητριών) για τις ανάγκες του ενεργού εξοπλισμού και της IP Τηλεφωνίας του Δήμου Ηρακλείου

ΣΥΓΓΡΑΦΗ ΥΠΟΧΡΕΩΣΕΩΝ

Άρθρο 1ο
Γενικά
Αντικείμενο της προμήθειας είναι η **Προμήθεια 3 Ηλεκτροπαραγωγών Ζευγών (Ηλεκτρογεννητριών) για τις ανάγκες του ενεργού εξοπλισμού και της IP Τηλεφωνίας του Δήμου Ηρακλείου**
Άρθρο 2ο
Ισχύουσες διατάξεις.
Η διενέργεια της προμήθειας διέπεται από τις διατάξεις του Ενιαίου Κανονισμού Προμηθειών Ο.Τ.Α. Υπουργική απόφαση 11389/93 Φ.Ε.Κ. 185/23.3.93 Τ.β'. του εν ισχύ Δ.Κ.Κ. Π.Δ. 323/89 περί κυρώσεως Δημοτικού και Κοινοτικού Κώδικα. Η πίστωση βαρύνει τον προϋπολογισμό του Δήμου οικονομικού έτους 2014 με Κ.Α.70-7135.018 για την προμήθεια ηλεκτροκινητήρων, ηλεκτρογεννητριών και ηλεκτρικών μετασχηματιστών σε δημοτικά κτίρια.
Άρθρο 3ο
Τρόπος εκτέλεσης της προμήθειας
Η εκτέλεση της προμήθειας αυτής θα πραγματοποιηθεί με διαγωνισμό και κριτήριο τη **συμφερότερη τιμή** σύμφωνα με τις διατάξεις Ε.Κ.Π.Ο.Τ.Α..
Άρθρο 4ο
Συμβατικά στοιχεία κατά σειρά ισχύος
α) Διακήρυξη
β) Συγγραφή υποχρεώσεων
γ) Ενδεικτικός προϋπολογισμός
δ) Τεχνικές προδιαγραφές
Άρθρο 5ο
Δικαιολογητικά συμμετοχής (επί ποινή αποκλεισμού)
Οι Προσφέροντες οφείλουν, μαζί με την προσφορά, να καταθέσουν **επί ποινή αποκλεισμού**:
1. Πιστοποιητικό του οικείου Επαγγελματικού Επιμελητηρίου με το οποίο θα πιστοποιείται σ' αυτό η εγγραφή τους, το ειδικό επάγγελμά τους, η συνάφεια με το αντικείμενο της προμήθειας και να έχει εκδοθεί το πολύ έξι (6) μήνες πριν από την ημερομηνία διενέργειας του διαγωνισμού.
2. Υπεύθυνη δήλωση ότι είναι ασφαλιστικά και φορολογικά ενήμεροι.
3. Εγγύηση συμμετοχής στο διαγωνισμό, της οποίας το ποσό θα πρέπει να καλύπτει το 2% της συνολικής προϋπολογισθείσας δαπάνης του Έργου συμπεριλαμβανομένου χωρίς τον ΦΠΑ, δηλαδή ποσό 677,80€. (άρθρο 6 της Διακήρυξης)
4. Υπεύθυνη δήλωση του Ν. 1599/86 με την οποία ο διαγωνιζόμενος θα δηλώνει και θα δεσμεύετε ότι μπορεί να εκτελέσει την προμήθεια μέχρι 31/12/2015.
5.Υπεύθυνη Δήλωση του Ν. 1599/86 στην οποία θα δηλώνουν ότι:
Το υλικό που θα παραδοθεί είναι σύμφωνο με τις τεχνικές προδιαγραφές της μελέτης.
Να αναφέρουν ότι έχουν λάβει γνώση των όρων της παρούσης και της συγγραφής υποχρέωσης και ότι συμφωνούν με αυτούς.
Οποιοδήποτε στοιχείο θεωρείται ότι είναι απαραίτητο για να βοηθήσει στην αξιολόγηση των προσφορών.
Εάν δεν προσκομίσουν όλα τα ανωτέρα δικαιολογητικά η προσφορά απορρίπτεται σαν απαράδεκτη.
Άρθρο 6ο
Αξιολόγηση προσφορών
Η αξιολόγηση των προσφορών με **βαθμολογία σύμφωνα με τον πίνακα κριτηρίων** (άρθρο 9, ΙΙΙ)και η εισήγηση για την ανάθεση της προμήθειας θα γίνει από την αρμόδια τριμελή επιτροπή του άρθρου 46 του Ε.Κ.Π.Ο.Τ.Α.

ΚΡΙΤΗΡΙΑ ΑΞΙΟΛΟΓΗΣΗΣ

Στη διαδικασία βαθμολόγησης, συμμετέχουν οι προσφορές μόνο όσες καλύπτουν **ΟΛΕΣ** ανεξαιρέτως τις Τεχνικές Προδιαγραφές της Διακήρυξης, αφού όλοι οι όροι είναι απαράβατοι και οποιαδήποτε απόκλιση αυτών συνιστά **απόρριψη** της προσφοράς. Τα κριτήρια Αξιολόγησης αναφέρονται **ρητά στο άρθρο 9 της Διακήρυξης**

Άρθρο 7ο

Τόπος παράδοσης

Η παράδοση και τοποθέτηση των συμφωνηθέντων υλικών θα γίνει στο Δήμο Ηρακλείου σε χώρο που θα υποδειχθεί από την Υπηρεσία.

Άρθρο 8ο

Παραλαβή

Η παραλαβή των ειδών θα γίνει από τριμελή επιτροπή του άρθρου 28 του Ε.Κ.Π.Ο.Τ.Α.

Άρθρο 9ο

Πλημμελής κατασκευή

Εάν κατά την παραλαβή αποδειχθεί ότι η συσκευές δεν είναι σύμφωνες με τις προδιαγραφές τις μελέτης και την προσφορά του προμηθευτή ή έχουν φθορές, τότε ο ανάδοχος υποχρεούται να τις αντικαταστήσει εξ ολοκλήρου με άλλες όμοιες τους ή να αποκαταστήσει τα μέρη εκείνα που δεν είναι σύμφωνα με τις διατάξεις που αναφέρονται στο άρθρο 33 & 35 του Ε.Κ.Π.Ο.Τ.Α.

Άρθρο 10ο

Φόροι, Τέλη, Κρατήσεις

Ο ανάδοχος υπόκειται σε όλους τους, βάσει των κείμενων διατάξεων, φόρους, τέλη, κρατήσεις που θα ισχύουν κατά την ημέρα της διενέργειας της προμήθειας.

Ο Φ.Π.Α. βαρύνει τον Δήμο.

17-06-2015

Ο Συντάξας

Σαράντος Γέμελας

Μηχανολόγος Μηχανικός ΠΕ5

Δήμου Ηρακλείου με Δ' βαθμό

17-06-2015

Ο Προϊστάμενος της Δ/νσης

Τεχνικών Έργων & Μελετών

ΕΛΛΗΝΙΚΗ ΔΗΜΟΚΡΑΤΙΑ
ΔΗΜΟΣ ΗΡΑΚΛΕΙΟΥ
ΔΙΕΥΘΥΝΣΗ ΤΕΧΝΙΚΩΝ ΕΡΓΩΝ & ΜΕΛΕΤΩΝ
Τμήμα Κτιριακών Έργων
Αρμόδιος : Σαράντος Γέμελας

1/2015

Ηράκλειο, 17/06/2015

ΕΝΔΕΙΚΤΙΚΟΣ ΠΡΟΥΠΟΛΟΓΙΣΜΟΣ

Αναλυτικά για την Προμήθεια Ηλεκτροπαραγωγών Ζευγών (Ηλεκτρογεννητριών) για τις ανάγκες του ενεργού εξοπλισμού και της IP Τηλεφωνίας του Δήμου Ηρακλείου.

Άρθρο 1°

Προμήθεια Η/Ζ συνεχούς ισχύος: $S_{H/Z}$**=16,5 KVA** συμβατού με σύστημα UPS (S_{UPS} = 8.000VA) με ενδεικτική τιμή **10.000,00€** με τον ΦΠΑ 23%

Άρθρο 2°

Εργασίες τοποθέτησης και εγκατάστασης και όλες τις απαιτούμενες εργασίες για την ασφαλή λειτουργία του παραπάνω ηλεκτροπαραγωγού ζεύγους (Η/Ζ) για τις ανάγκες του **αμξοστασίου του Δήμου** Ηρακλείου με ενδεικτική τιμή **5.000,00€** χωρίς τον ΦΠΑ 23%.
Αναλυτικά:
Υλικά Εγκατάστασης (καλώδια, σωλήνες όδευσης καλωδίων, διάφορα & παρελκόμενα εγκατάστασης) 3000 ευρώ
- κατασκευή βάσης στήριξης Η/Ζ 200 ευρώ
- γερανός για την τοποθέτηση 300 ευρώ
- εργασίες εγκατάστασης & Πίνακας 1500 ευρώ

Άρθρο 3°

Εργασίες τοποθέτησης και εγκατάστασης και όλες τις απαιτούμενες εργασίες για την ασφαλή λειτουργία του παραπάνω ηλεκτροπαραγωγού ζεύγους (Η/Ζ) για τις ανάγκες του Δημαρχείου **(Λότζια) του Δήμου Ηρακλείου** με ενδεικτική τιμή **2.500,00€** χωρίς τον ΦΠΑ 23%
Αναλυτικά:
Υλικά Εγκατάστασης (καλώδια, σωλήνες όδευσης καλωδίων, διάφορα & παρελκόμενα εγκατάστασης) 500 ευρώ
- κατασκευή βάσης στήριξης Η/Ζ 200 ευρώ
- γερανός για την τοποθέτηση 300 ευρώ
- εργασίες εγκατάστασης & Πίνακας 1500 ευρώ

Άρθρο 4°

Εργασίες τοποθέτησης και εγκατάστασης και όλες τις απαιτούμενες εργασίες για την ασφαλή λειτουργία του παραπάνω ηλεκτροπαραγωγού ζεύγους (Η/Ζ) για τις ανάγκες του πρώην Δημαρχείου Αλικαρνασσού **του Δήμου Ηρακλείου** με ενδεικτική τιμή **2.000,00€** χωρίς τον ΦΠΑ 23%
Αναλυτικά:
Υλικά Εγκατάστασης (καλώδια, σωλήνες όδευσης καλωδίων, διάφορα & παρελκόμενα εγκατάστασης) 250 ευρώ
- κατασκευή βάσης στήριξης Η/Ζ 200 ευρώ
- εργασίες εγκατάστασης & Πίνακας 1550 ευρώ

ΣΥΝΟΤΙΚΟΣ ΕΝΔΕΙΚΤΙΚΟΣ ΠΡΟΥΠΟΛΟΓΙΣΜΟΣ

Πρόχειρου διαγωνισμού για την Προμήθεια Ηλεκτροπαραγωγών Ζευγών (Ηλεκτρογεννητριών) για τις ανάγκες του ενεργού εξοπλισμού και της IP Τηλεφωνίας του Δήμου Ηρακλείου

Α/Α	ΕΙΔΟΣ	ΜΟΝΑΔΑ ΜΕΤΡΗΣΗΣ	ΠΟΣΟΤΗΤΑ	ΤΙΜΗ ΜΟΝΑΔΑΣ	ΣΥΝΟΛΟ
1	Προμήθεια Η/Ζ συνεχούς ισχύος: $S_{H/Z}$=16,5 KVA συμβατού με σύστημα UPS (S_{UPS} = 8.000VA)	ΤΕΜ	3	8.130,08 €	24.390,24 €
2	Εργασίες τοποθέτησης και εγκατάστασης και όλες τις απαιτούμενες εργασίες για την ασφαλή λειτουργία του παραπάνω ηλεκτροπαραγωγού ζεύγους (Η/Ζ) για τις ανάγκες του αμαξοστασίου του Δήμου Ηρακλείου	ΤΕΜ	1	5.000,00 €	5.000,00 €
3	Εργασίες τοποθέτησης και εγκατάστασης και όλες τις απαιτούμενες εργασίες για την ασφαλή λειτουργία του παραπάνω ηλεκτροπαραγωγού ζεύγους (Η/Ζ) για τις ανάγκες του Δημαρχείου (Λότζια) του Δήμου Ηρακλείου	ΤΕΜ	1	2.500,00 €	2.500,00 €
4	Εργασίες τοποθέτησης και εγκατάστασης και όλες τις απαιτούμενες εργασίες για την ασφαλή λειτουργία του παραπάνω ηλεκτροπαραγωγού ζεύγους (Η/Ζ) για τις ανάγκες του πρώην Δημαρχείου Ν. Αλικαρνασσού του Δήμου Ηρακλείου	ΤΕΜ	1	2.000,00 €	2.000,00 €
				ΣΥΝΟΛΟ:	33.890,24 €
				ΦΠΑ 23%:	7.794,76 €
				ΓΕΝΙΚΟ ΣΥΝΟΛΟ ΜΕ ΦΠΑ:	**41.685,00 €**

ΕΛΛΗΝΙΚΗ ΔΗΜΟΚΡΑΤΙΑ **Ηράκλειο, 17/06/2015**

ΔΗΜΟΣ ΗΡΑΚΛΕΙΟΥ

ΔΙΕΥΘΥΝΣΗ ΤΕΧΝΙΚΩΝ ΕΡΓΩΝ & ΜΕΛΕΤΩΝ

Τμήμα Κτιριακών Έργων

Αρμόδιος : Σαράντος Γέμελας

ΤΕΧΝΙΚΕΣ ΠΡΟΔΙΑΓΡΑΦΕΣ

Για την αδιάλειπτη και συνεχή λειτουργία του τηλεπικοινωνιακού εξοπλισμού της (IP τηλεφωνίας) για το κτίριο της Λότζια,κ το Αμαξοστάσιο του Δήμου στην Αλικαρνασσό και το πρώην Δημαρχείο Ν. Αλικαρνασσού, είναι απαραίτητη η χρήση εφεδρικής λειτουργίας ηλεκτροπαραγωγού ζεύγους (Η/Ζ) ισχύος 16,5 KVA το κάθε ένα. Σε περίπτωση διακοπής της ηλεκτρικής ενεργείας από τον πάροχο (ΔΕΗ) το Η/Ζ θα ξεκινήσει αυτόματα την λειτουργιά του για την παραγωγή της απαιτουμένης εγκατεστημένης και μελλοντικής ισχύς. Για τον χρόνο που απαιτητέ από το Η/Ζ για την λήψη των ηλεκτρικών φορτίων γίνεται χρήση υφισταμένων UPS που χρησιμοποιούνται για να καλύψουν τον χρόνο μετάβασης από ΔΕΗ σε Η/Ζ και αντίστροφα.
Το Η/Ζ θα αποτελείται από κινητήρα Diesel και μονοφασική γεννήτρια 230V 50Hz ισχύς 16,5 KVA σε ηχομονωτικό περίβλημα που θα πληροί όλες τις ευρωπαϊκές και διεθνής προδιαγραφές. Θα συνοδεύεται από όλες τις απαιτούμενες εργασίες τοποθέτησης στήριξης, γείωσης, διατάξεις ασφάλειας και ηλεκτρικούς πίνακες.

ΕΓΚΑΤΑΣΤΑΣΗ ΗΛΕΚΤΡΟΠΑΡΑΓΩΓΟΥ ΖΕΥΓΟΥΣ

Τα Η/Ζ που θα εγκατασταθούν για την εφεδρική κάλυψη των αναγκών των κτιρίων της Λότζια και Μάντρας του Δήμου έχουν ως έξης:

Κτίριο Λότζια

Η τοποθέτηση του Η/Ζ στο κτίριο της Λότζια θα είναι στη πίσω πλευρά του κτιρίου. Η τοποθέτηση της θα γίνει πάνω σε βάση από οπλισμένο σκυρόδερμα στις διαστάσεις του εξοπλισμού. Η τοποθέτηση του καλωδίου NYY από την γεννήτρια μέχρι τον πίνακα θα γίνει σε σπιράλ αναλογείς διατομής τύπου conflex. Ο χώρος που θα τοποθετηθεί ο ηλεκτρικός πίνακας είναι στον πρώτο όροφο στην πίσω πλευρά του κτιρίου που ήδη φιλοξενείται ο δικτυακός εξοπλισμός.

Αμαξοστάσιο του Δήμου -Κτίριο Υπηρεσίας Καθαριότητας

Η τοποθέτηση του Η/Ζ θα γίνει στο πλάι του του διώροφου κεντρικού κτιρίου. Ο χώρος που θα τοποθετηθεί ο ηλεκτρικός πίνακας είναι στον πρώτο όροφο που ήδη φιλοξενείται ο δικτυακός εξοπλισμός. Η τοποθέτηση του καλωδίου NYY από την γεννήτρια μέχρι τον πίνακα θα γίνει σε σπιράλ αναλογείς διατομής τύπου conflex. Πέρα από την τροφοδότηση των τοπικών αναγκών στο χώρο αυτό θα γίνει τροφοδότηση δυο απομακρυσμένων σημείων. Το ένα είναι το κτίριο του συνεργείου

σε απόσταση περίπου 200m και το άλλο κτίριο είναι του καφενείου σε απόσταση 150m. Τα μέγιστα φόρτια και στα δυο κτίρια είναι από 500Watt.

Κτίριο πρώην Δημαρχείου Ν. Αλικαρνασσού

Η τοποθέτηση του Η/Ζ στο κτίριο αυτό θα είναι στη πίσω πλευρά του κτιρίου κάτω από το χώρο του κυλικείου. Η τοποθέτηση της θα γίνει πάνω σε βάση από οπλισμένο σκυρόδερμα στις διαστάσεις του εξοπλισμού. Η τοποθέτηση του καλωδίου NYY από την γεννήτρια μέχρι τον πίνακα θα γίνει σε σπιράλ αναλογείς διατομής τύπου conflex. Ο χώρος που θα τοποθετηθεί ο ηλεκτρικός πίνακας είναι στο δωμάτιο server που ήδη φιλοξενείται ο δικτυακός εξοπλισμός.

Σχέδιο Εγκατάστασης Η/Ζ

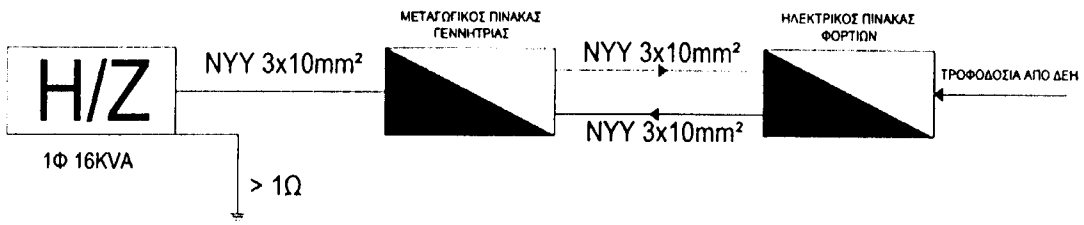

ΗΛΕΚΤΡΙΚΟΣ ΠΙΝΑΚΑΣ

Ο ηλεκτρικός πίνακας θα έχει ανάλογη χωρητικότητα για την τοποθέτηση του ηλεκτρολογικού υλικού με εφεδρεία σε ελεύθερο χώρο κατά 40%. Το περίβλημα θα μπορεί να είναι μεταλλικό ή πλαστικό με δυο πόρτες σε ευκρινώς διαχωριζόμενα τα δυο πεδία ΔΕΗ και UPS. Στο πεδίο του UPS η κάθε αναχώρηση θα είναι μικροαυτόματος διακόπτης με συνδυασμό διακόπτη διαρροής ονομαστικής έντασης 16Α. Ενώ για το πεδίο της ΔΕΗ η κάθε αναχώρηση θα είναι μικροαυτόματος διακόπτης ενός στοιχείου για προστασία έναντι ρευμάτων και απόζευξη του ουδετέρου κατά την διακοπή.

ΜΟΝΟΓΡΑΜΜΙΚΟ ΣΧΕΔΙΟ ΗΛΕΚΤΡΙΚΟΥ ΠΙΝΑΚΑ

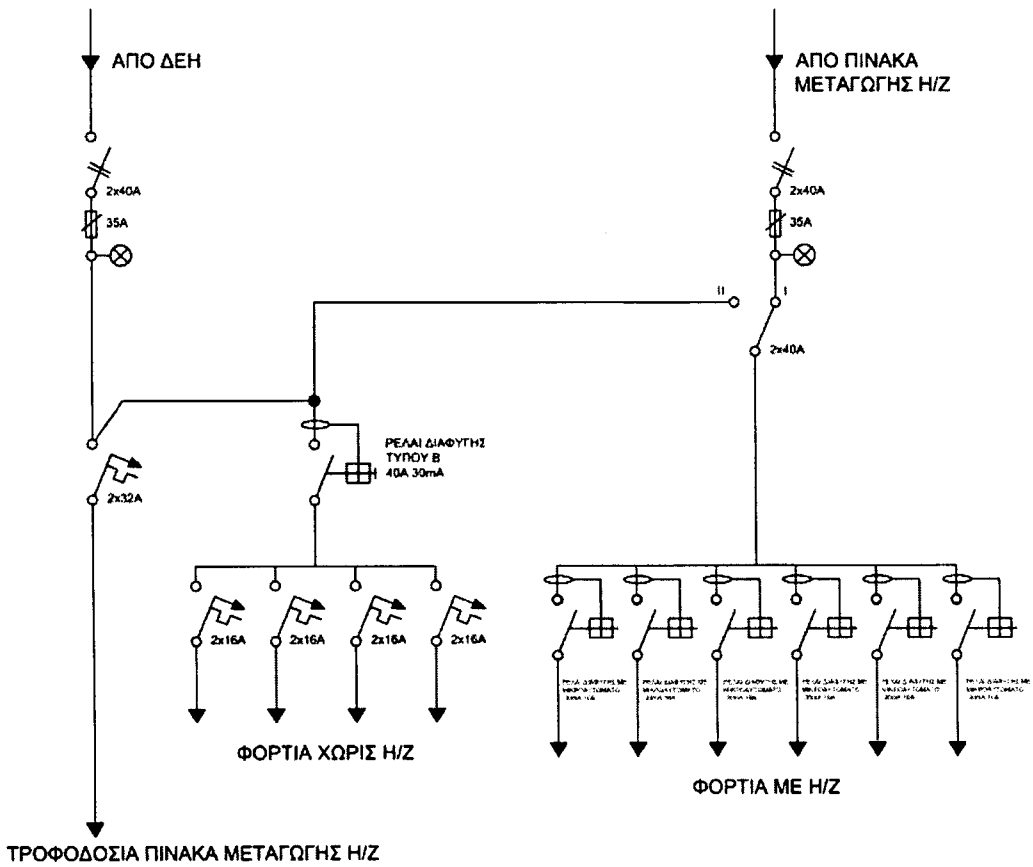

ΚΙΝΗΤΗΡΑΣ

Τύπος κινητήρα	: Πετρελαιοκινητήρας
Στροφές	: περίπου1500rpm
Αριθμός και διάταξη κυλίνδρων	: 3 Εν σειρά
Κυβισμός	: 1700-2500 cm^3
Σύστημα ψύξης	: Υδρόψυκτο

ΓΕΝΝΗΤΡΙΑ

Ισχύς γεννήτριας	16,50 KVA 230V 50Hz
Στροφές	1500rpm
Κλάση Μονώσεως	Κλάση Η
Ρυθμιστής Τάσης	Αυτόματος AVR (Automatic Voltage Regulator
Σύστημα Διέγερσης	Αυτοδιεγειρόμενη χωρίς ψήκτρες
Βαθμός Προστασίας	IP 23
Στάθμη Θορύβου με φορτίο 75%:	68 db/7 m

ΣΥΣΤΗΜΑ ΨΥΞΕΩΣ

Η ψύξη του κινητήρα επιτυγχάνεται με εσωτερικό κύκλωμα νερού βεβιασμένης λειτουργίας με κυκλοφορία του ψυκτικού υγρού στο ψυγείο από αντλία νερού η οποία παίρνει κίνηση από τον κινητήρα. Το ψυγείο είναι σχεδιασμένο για λειτουργία σε τροπικά κλίματα κατάλληλο για λειτουργία σε θερμοκρασία περιβάλλοντος 50°C και ψύχεται από τον ανεμιστήρα που ωθεί τον αέρα με φόρα από τον κινητήρα προς το ψυγείο. Όλα τα κινητά μέρη (ιμάντες, τροχαλίες) του συστήματος ψύξεως είναι πλήρως προστατευμένα με κατάλληλους μεταλλικούς προφυλακτήρες. Το ψυγείο του Η/Ζ καθώς και το σύστημα ψύξης είναι πλήρες συμπεριλαμβανομένου του αντιψυκτικού διαλύματος.

ΠΡΟΘΕΡΜΑΝΣΗ ΝΕΡΟΥ

Το σύστημα ψύξεως είναι εφοδιασμένο με σύστημα προθέρμανσης (Engine Preheater) του νερού ψύξεως του κινητήρα, το οποίο περιλαμβάνει θερμοστατικό διακόπτη ώστε να βρίσκεται σε μια προκαθορισμένη θερμοκρασία όταν ο κινητήρας του Η/Ζ δε λειτουργεί και να διακόπτεται το κύκλωμα θέρμανσης όταν το Η/Ζ είναι σε λειτουργία.

ΣΥΣΤΗΜΑ ΛΙΠΑΝΣΗΣ

Το σύστημα λίπανσης αποτελείται από γραναζωτή αντλία λαδιού που παίρνει κίνηση από τον κινητήρα και η οποία στέλνει το λάδι υπό πίεση στα κύρια έδρανα, πείρο στροφάλου, πιστόνια, βαλβίδες κλπ. Το φίλτρο λαδιού είναι συνεχούς φιλτραρίσματος, και υπάρχει κατάλληλος ψύκτης λαδιού ψυχόμενος από το νερό του κινητήρα.

ΣΥΣΤΗΜΑ ΤΡΟΦΟΔΟΣΙΑΣ ΠΕΤΡΕΛΑΙΟΥ

Ο πετρελαιοκινητήρας είναι εξοπλισμένος με ανυψωτική αντλία (lift pump) πετρελαίου και με αντλία εγχύσεως πετρελαίου (injection pump). Τα φίλτρα πετρελαίου είναι εύκολα αντικαθιστούμενα.

ΣΥΣΤΗΜΑ ΕΚΚΙΝΗΣΕΩΣ

Ο κινητήρας φέρει ηλεκτρικό εκκινητή 12V ο οποίος ενεργοποιείται αυτόματα μετά από διακοπή του δικτύου ΔΕΗ, ή χειροκίνητα μέσω διακόπτη όταν επιλεγεί από τον πίνακα χειροκίνητη λειτουργία. Το σύστημα εκκίνησης περιλαμβάνει τους συσσωρευτές οι οποίοι είναι πλήρεις με ηλεκτρολύτη.

ΣΥΣΤΗΜΑ ΑΠΑΓΩΓΗΣ ΚΑΥΣΑΕΡΙΩΝ

Το προσφερόμενο Η/Ζ είναι εφοδιασμένο με σύστημα απαγωγής καυσαερίων το οποίο περιλαμβάνει σιγαστήρα **βιομηχανικού τύπου (Industrial Type Silencer).**

ΣΥΣΤΗΜΑ ΠΡΟΣΤΑΣΙΑΣ ΗΛΕΚΤΡΟΓΕΝΝΗΤΡΙΑΣ

Η ηλεκτρογεννήτρια περιλαμβάνει σύστημα προστασίας από υπερφόρτιση και βραχυκύκλωμα το οποίο περιλαμβάνει **Διπολικό Αυτόματο Διακόπτη με σταθερή μαγνητική προστασία και ρυθμιζόμενη θερμική.**

ΠΙΝΑΚΑ ΑΥΤΟΜΑΤΙΣΜΟΥ & ΕΛΕΓΧΟΥ ΛΕΙΤΟΥΡΓΙΩΝ ΗΛΕΚΤΡΟΠΑΡΑΓΩΓΟΥ ΖΕΥΓΟΥΣ

Το προσφερόμενο Η/Ζ περιλαμβάνει ενσωματωμένο Ψηφιακό Πίνακα Αυτοματισμού & Ελέγχου Λειτουργιών Ηλεκτροπαραγωγού Ζεύγους Αυτομάτου & Χειροκίνητης Εκκίνησης.

Ο προσφερόμενος πίνακας θα περιλαμβάνει:

- Όργανα μετρήσεων
- Ενδείξεις λειτουργίας
- Επιλογικό μπουτόν λειτουργίας
- Ενδείξεις συναγερμών
- Επιτηρητή τάσεως του δικτύου, με εντολή αυτόματης εκκίνησης του Η/Ζ καθώς και με εντολές αυτόματης εναλλαγής στους διακόπτες του πίνακα αυτομάτου μεταγωγής.
- Μπουτόν Εκτάκτου Ανάγκης (Emergency Power OFF Button)

ΕΝΙΑΙΑ ΒΑΣΗ ΕΔΡΑΣΗΣ

Το προσφερόμενο Ηλεκτροπαραγωγό Ζεύγος εδράζεται μέσω ελαστικών αντικραδασμικών βάσεων επί ισχυρού χαλύβδινου πλαισίου (βάση του Η/Ζ) στο οποίο είναι ενσωματωμένη και η δεξαμενή ημερήσιας κατανάλωσης καυσίμου για 8ωρη λειτουργία σε πλήρες φορτίο.

ΗΧΟΜΟΝΩΤΙΚΟ ΠΕΡΙΒΛΗΜΑ

Το παραπάνω ηλεκτροπαραγωγό ζεύγος εσωκλείεται μέσα σε κατάλληλο ηχομονωτικό περίβλημα με αντισκωριακή και αντιδιαβρωτική προστασία, κατασκευασμένο σύμφωνα με τις προδιαγραφές που ορίζονται από την Ευρωπαϊκή Ένωση, με στάθμη θορύβου υπό 75% φορτίο 68dBA στα 7m, κατάλληλο και για εξωτερική τοποθέτηση (outdoor installation).

ΓΕΙΩΣΗ

Σε κάθε ηλεκτροπαραγωγό ζεύγος θα κατασκευαστεί ανάλογη γείωση προστασίας είτε με ηλεκτρόδια γείωσης είτε με πλάκα γείωσης ή και συνδυασμός τους. Η γείωση που θα συνδεθεί πάνω στο μεταλλικό ηχομονωτικό περίβλημα θα είναι από ταινία.
Η αντίσταση γείωσης θα έχει κατάλληλη τιμή προτιμητέα κάτω του 1Ω, που θα διατηρείται συνεχώς, ώστε να ικανοποιούνται οι απαιτήσεις προστασίας ή και λειτουργίας της εγκατάστασης.
Οι διατάξεις γείωσης πρέπει να αντέχουν στις αναμενόμενες εξωτερικές επιδράσεις είτε από κατασκευής τους είτε με τη λήψη κατάλληλων μέτρων μηχανικής προστασίας τους.

17-06-2015

Ο Συντάξας

Σαράντος Γέμελας

Μηχανολόγος Μηχανικός ΠΕ5

Δήμου Ηρακλείου με Δ' βαθμό

17-06-2015

Ο Προϊστάμενος της Δ/νσης

Τεχνικών Έργων & Μελετών

20

ΕΛΛΗΝΙΚΗ ΔΗΜΟΚΡΑΤΙΑ
ΔΗΜΟΣ ΗΡΑΚΛΕΙΟΥ
ΔΙΕΥΘΥΝΣΗ ΠΟΛΕΟΔΟΜΙΑΣ
ΤΜΗΜΑ ΤΕΧΝΙΚΟΥ ΑΡΧΕΙΟΥ,
ΜΗΧΑΝΟΡΓΑΝΩΣΗΣ,
ΕΞΥΠΗΡΕΤΗΣΗΣ ΠΟΛΙΤΩΝ
Πληροφορίες: Ειρήνη Μανουσάκη
Ταχ. Διεύθυνση: Δημοτικό κτήριο
πλατείας Δασκαλογιάννη, αρ. 15
Τηλ: 2813-409 358
Fax: 2810-343 314
e-mail: manousaki-e@heraklion.gr
ΔΙΕΥΘΥΝΣΗ ΠΡΟΓΡΑΜΜΑΤΙΣΜΟΥ, ΟΡΓΑΝΩΣΗΣ & ΠΛΗΡΟΦΟΡΙΚΗΣ
ΤΜΗΜΑ ΠΛΗΡΟΦΟΡΙΚΗΣ
Πληροφορίες: Δέσποινα Καραμπατζάκη
Ταχ. Διεύθυνση: Ανδρόγεω 4
Τηλ.: 2813-409192
e-mail: karabatzaki-d@heraklion.gr

Ηράκλειο, 26 -08-2015
Αρ. πρωτ.: **114112**

Α994

ΠΡΟΣ
ΟΙΚΟΝΟΜΙΚΗ ΕΠΙΤΡΟΠΗ
Δια του Αντιδημάρχου
Χωροταξικού Σχεδιασμού & Πολεοδομίας
Κου Ιωάννη Αναστασάκη

ΚΟΙΝΟΠΟΙΗΣΗ
Δ/ΝΣΗ ΟΙΚΟΝΟΜΙΚΩΝ

ΘΕΜΑ: Εισήγηση στην Οικονομική Επιτροπή για

1. έγκριση τρόπου εκτέλεσης
2. έγκριση όρων διακήρυξης πρόχειρου διαγωνισμού,
3. έγκριση διάθεσης πίστωσης

για την υλοποίηση του έργου «**Δημιουργία Εφαρμογής Γεωγραφικού Συστήματος Πληροφοριών (GIS)**»

Σύμφωνα με το άρθρο 209, παρ.9 του Ν.3463/2006, όπως τροποποιήθηκε από την παρ. 13 του άρθρου 20 του Ν. 3731/2008 «Οι Δήμοι και οι Κοινότητες, οι Σύνδεσμοι τους, τα νομικά τους πρόσωπα δημοσίου δικαίου και τα ιδρύματα τους δύνανται να αναθέτουν απευθείας ή με συνοπτική διαδικασία (πρόχειρο διαγωνισμό) παροχή υπηρεσιών, που δεν υπάγονται στις διατάξεις του ν. 3316/2005 (ΦΕΚ 42 Α), σύμφωνα με τις προβλέψεις του άρθρου 83 του ν. 2362/1995 (ΦΕΚ 247 Α), ως προς τα επιτρεπτά χρηματικά όρια, όπως αυτά καθορίζονται με τις εκάστοτε εκδιδόμενες αποφάσεις του Υπουργού Οικονομίας και Οικονομικών.

Στο πλαίσιο εκσυγχρονισμού και εξέλιξης του τρόπου εργασίας στην Υπηρεσία Πολεοδομίας, έχει προηγηθεί στο παρελθόν (2008) δημιουργία εφαρμογής GIS, στη γεωγραφική έκταση του Καποδιστριακού Δήμου Ηρακλείου, καθώς και ψηφιοποίηση γεωχωρικών δεμένων πολεοδομικού ενδιαφέροντος.

Οι τεχνολογικές εξελίξεις των τελευταίων ετών, οι διοικητικές αλλαγές με την εφαρμογή του προγράμματος ΚΑΛΛΙΚΡΑΤΗΣ, οι υποχρεώσεις των δημοσίων αρχών που υπαγορεύονται από το σήμερα ισχύον θεσμικό πλαίσιο, οι ανάγκες εξυπηρέτησης του κοινού από Υπηρεσίες με μειωμένο προσωπικό, υπαγορεύουν στην Υπηρεσία τη δημιουργία αντίστοιχης εφαρμογής στα γεωγραφικά όρια του Καλλικρατικού Δήμου Ηρακλείου λαμβάνοντας υπόψη τα νέα επιστημονικά δεδομένα.

Επιδιωκόμενο αποτέλεσμα της προτεινόμενης νέας εφαρμογής αποτελεί αφενός η καλύτερη δυνατή εξυπηρέτηση Υπηρεσιών και πολίτη, αφετέρου η ουσιαστική σταδιακή προσαρμογή στις επιταγές της σχετικής ισχύουσας νομοθεσίας περί κοινοχρησίας των δεδομένων.

Για τους λόγους αυτούς, στον προϋπολογισμό του τρέχοντος έτους έχει προβλεφτεί ο ΚΑ: 40-6117.002 με τίτλο «Παροχή Υπηρεσιών για τη δημιουργία εφαρμογής GIS» και εγκεκριμένη δαπάνη 25.000,00 €.

Δεδομένης της αδυναμίας των Υπηρεσιών του Δήμου (σχετική η υπ' αρ. πρωτ. 114111/26-08-15 βεβαίωση) για την υλοποίηση εφαρμογής λογισμικού GIS, λόγω του εξειδικευμένου αντικειμένου του έργου, κρίνεται σκόπιμη η παροχή υπηρεσιών για τη δημιουργία της εν λόγω εφαρμογής να ανατεθεί σε εξωτερικό ανάδοχο με την απαιτούμενη τεχνογνωσία και δυνατότητα υλοποίησης.

Η Δ/νση Πολεοδομίας σε συνεργασία με τη Δ/νση Προγραμματισμού, Οργάνωσης & Πληροφορικής συνέταξαν την αντίστοιχη μελέτη και τεύχη προκήρυξης διαγωνισμού.

Λόγω του εξειδικευμένου αντικειμένου του έργου, προτείνεται η επιλογή αναδόχου να προκύψει με το κριτήριο της συμφερότερης από τεχνικοοικονομικής απόψεως προσφοράς, ώστε η οικονομική προσφορά να μην αποτελεί το αποκλειστικό κριτήριο επιλογής, όπως στις περιπτώσεις των απλών προμηθειών.

Το καθαυτό αντικείμενο του έργου απαιτεί υψηλού επιπέδου τεχνογνωσία, εξειδίκευση αλλά και εμπειρία στις ακόλουθες θεματικές ενότητες:

- Δημιουργία, επεξεργασία δεδομένων και μεταδεδομένων, βάσει των αντίστοιχων εθνικών και ευρωπαϊκών προδιαγραφών
- Υλοποίηση δικτυακών γεωχωρικών υπηρεσιών για τα δεδομένα και μεταδεδομένα:
  - ✓ Υπηρεσίες απεικόνισης (view services)
  - ✓ Υπηρεσίες εξεύρεσης (discovery services)
  - ✓ Υπηρεσίες τηλεφόρτωσης (download services)
- Ανάπτυξη συστημάτων βάσει πολυεπίπεδης αρχιτεκτονικής
- Δημιουργία πλατφόρμας (Geoportal)

Τόσο η Δ/νση Πολεοδομίας, όσο και η Δ/νση Προγραμματισμού, Οργάνωσης & Πληροφορικής προσβλέπουν στην επιλογή αναδόχου που κατέχει την τεχνική ικανότητα να φέρει εις πέρας το έργο (ουσιαστικά αποτελεί παροχή υπηρεσίας).

Μετά τα παραπάνω και έχοντας υπόψη:

- τις διατάξεις του άρθρου 72 του Ν. 3852/2010
- την παρ. 1 και την παρ 4 του άρθρου 209 του Ν. 3463/2006, όπως αναδιατυπώθηκε με την παρ.3 του άρθρου 22 του Ν.3536/2007
- την παρ 13 του άρθρου 20 του Ν. 3731/2008
- το άρθρο 133 του Ν.4270/2014
- την υπ' αριθμόν 01/2015 μελέτη των υπηρεσιών του Δήμου
- την εξειδικευμένη πίστωση 25.000 € ευρώ για την εργασία στον ΚΑ: 40-6117.002

εισηγούμαστε

1) Έγκριση του τρόπου εκτέλεσης του έργου με Πρόχειρο διαγωνισμό και κριτήριο επιλογής αναδόχου τη συμφερότερη από τεχνικοοικονομικής απόψεως προσφοράς
2) Έγκριση των όρων διακήρυξης του διαγωνισμού
3) Έγκριση διάθεσης πίστωσης συνολικού ποσού **25.000,00 €** συμπεριλαμβανομένου του Φ.Π.Α. – ΚΑ: 40-6117.002 του έτους 2015
   α) προϋπολογισμός εργασίας 24.600,00 € συμπεριλαμβανομένου του Φ.Π.Α.
   β) έξοδα δημοσίευσης στον τύπο

Οι συντάξασες

Δ/ΝΣΗ ΠΟΛΕΟΔΟΜΙΑΣ
Τμήμα Τεχνικού Αρχείου,
Μηχανοργάνωσης

Ειρήνη Μανουσάκη
Αρχιτέκτων μηχανικός
Υπεύθυνη Τμήματος

Γιώργος Φουρναράκης
Αρχιτέκτων μηχανικός
Διευθυντής

Δ/ΝΣΗ ΠΡΟΓΡΑΜΜΑΤΙΣΜΟΥ,
ΟΡΓΑΝΩΣΗΣ &
ΠΛΗΡΟΦΟΡΙΚΗΣ
Τμήμα Πληροφορικής

Δέσποινα Καραμπατζάκη
Π.Ε. Πληροφορικής

Κώστής Μοχιανάκης
Π.Ε. Πληροφορικής
Τμηματάρχης

Νίκος Μιχελάκης
Αρχιτέκτων μηχανικός
Διευθυντής

Εσωτερική Διανομή:
1. Χρονολογικό Αρχείο
2. Φ/ έργου

21

Έκδ.1αναθ.4 ημ/νια έγκρ.6/2/2012 ΚΑΔ-ΔΟΣ 001

ΕΛΛΗΝΙΚΗ ΔΗΜΟΚΡΑΤΙΑ
ΔΗΜΟΣ ΗΡΑΚΛΕΙΟΥ ΚΡΗΤΗΣ
Δ/ΝΣΗ: ΚΑΘΑΡΙΟΤΗΤΑΣ & ΑΝΑΚΥΚΛΩΣΗΣ

Ιωάννης Ρασούλης
Αντιδήμαρχος
Καθαριότητας & Ανακύκλωσης

Ηράκλειο 01/9/2015
ΕΠΕΙΓΟΝ
Αριθ. Πρωτ.: Υ16924

ΠΡΟΣ : Τον Αντιδήμαρχο Ηρακλείου
κ. Ρασούλη Γιάννη (Για την Οικονομική Επιτροπή)

Ταχ. Διεύθυνση : Μαύρος Σπήλιο Βι.ΠΕ. Ηρακλείου
Ταχ. Κώδικας : Νέο Αμαξοστάσιο του Δήμου
Πληροφορίες : Κρουσταλάκης Παντελής
Τηλέφωνο : 2813 409630
FAX: 2813 409619
E-mail: Kroust-p@heraklion.gr

ΘΕΜΑ: Αποδοχή δωρεάς δύο (2) οχημάτων από την εταιρεία Ε.Ε.Α.Α.

Σχετικά με το θέμα σας γνωρίζουμε τα εξής :

Με την με αριθμό 679/2004 Απόφαση Δημοτικού Συμβουλίου Ηρακλείου εγκρίθηκε η σύναψη σύμβασης συνεργασίας μεταξύ της Ανώνυμης Εταιρείας με την επωνυμία «ΕΛΛΗΝΙΚΗ ΕΤΑΙΡΕΙΑ ΑΞΙΟΠΟΙΗΣΗΣ – ΑΝΑΚΥΚΛΩΣΗΣ Α.Ε.» , του Δήμου Ηρακλείου και του Ενιαίου Συνδέσμου Διαχείρισης Απορριμμάτων Κρήτης, για την εναλλακτική διαχείριση δημοτικών αποβλήτων συσκευασίας , εξαετούς διάρκειας , αρχομένη από την ημερομηνία υπογραφής της. Μετά την πάροδο της παραπάνω περιόδου, η διάρκεια της σύμβασης παρατείνεται αυτομάτως για διαδοχικές εξαετείς περιόδους , εκτός εάν έξι (6) μήνες προ της λήξης , είτε της αρχικής διάρκειας της σύμβασης , είτε εκάστης διαδοχικής περιόδου , οποιοσδήποτε από τα μέρη , ειδοποιήσει εγγράφως τους άλλους συμβαλλόμενους ότι δεν επιθυμεί την παράταση της σύμβασης.

Η σύμβαση υπεγράφη την 15/10/2004 και ισχύει μέχρι 13/10/2016.

Στο πλαίσιο της υλοποίησης του έργου Ανακύκλωσης Συσκευασιών στον Μπλε Κάδο η Ελληνική Εταιρεία Αξιοποίησης Ανακύκλωσης Α.Ε με το υπ' αριθμ. πρωτ. 48453/28-8-2015 έγγραφο της, δηλώνει την πρόθεση της να δωρίσει στο Δήμο Ηρακλείου, **ένα μεταχειρισμένο γερανοφόρο όχημα συλλογής γυάλινων συσκευασιών, χωρητικότητας 13,5 τόνων και ένα όχημα συλλογής ανακυκλώσιμων υλικών, χωρητικότητας 8 τόνων.** Τα οχήματα αυτά θα εξυπηρετήσουν το έργο της ανακύκλωσης στην πόλη μας.

Σύμφωνα με τις διατάξεις του άρθρου 72 παρ. 1 εδ. (η), του Ν. 3852/2010 (Πρόγραμμα Καλλικράτης) , η Οικονομική Επιτροπή είναι αρμόδια να αποφασίσει για την αποδοχή κληρονομιών , κληροδοσιών και δωρεών.

Η Ε.Ε.Α.Α. Α.Ε. έχει ήδη αποστείλει σχέδιο συμβολαίου δωρεάς των ανωτέρω. Στο σχέδιο αυτό αναφέρεται ότι **η δωρεά αυτή τελεί υπό τη διαλυτική αίρεση, ότι δεν θα λήξει η ανωτέρω από 15/10/2004 σύμβαση συνεργασίας , πριν από την πάροδο της συμφωνημένης εξαετίας ήτοι πριν από την 13/10/2016. Εάν πληρωθεί η διαλυτική αίρεση , ήτοι εάν λυθεί η σύμβαση συνεργασίας πριν από την πάροδο της ανωτέρω συμφωνημένης διάρκειας , για οποιοδήποτε λόγο ή με οποιοδήποτε τρόπο και ανεξαρτήτως της υπαιτιότητας οποιουδήποτε μέρους , παύει η ενέργεια της δωρεάς , ανατρέπονται τα αποτελέσματα της και επανέρχεται αυτοδικαίως η προηγούμενη κατάσταση κατά την ΑΚ 202 και επόμενα , χωρίς μάλιστα να απαιτείται η παράδοση της νομής και συμφωνία ότι μετατίθεται η κυριότητα του κατά την ΑΚ 1034. Σε κάθε περίπτωση , η πλήρωση της διαλυτικής αίρεσης μπορεί να αντιταχθεί και έναντι τρίτων, που απέκτησαν δικαιώματα επί των δωρούμενων οχημάτων, ακόμη και εάν αυτοί είναι καλόπιστοι.**

Επίσης τίθεται όρος ότι μέχρι τη λήξη της σύμβασης συνεργασίας , ήτοι την 13/10/2016 που συνδέει την δωρήτρια εταιρεία με τον δωρεοδόχο, ο δωρεοδόχος Δήμος Ηρακλείου **υποχρεούται να χρησιμοποιεί τα οχήματα που αποτελούν αντικείμενο της δωρεάς αποκλειστικά για την εκπλήρωση των σκοπών της από 15/10/2004 σύμβασης συνεργασίας και να τα διατηρεί σε άριστη κατάσταση και σε συνεχή χρήση και λειτουργία ενώ απαγορεύεται η διάθεση τους με οποιοδήποτε τρόπο , η ενεχυρίαση και η παραχώρηση της χρήσης τους σε οποιοδήποτε τρίτο διαφορετικά η δωρήτρια διατηρεί το δικαίωμα να ανακαλέσει τη δωρεά κατά την ΑΚ 507. Δικαίωμα να ανακαλέσει τη δωρεά έχει η δωρήτρια και στην περίπτωση που ο δωρεοδόχος Δήμος δεν κριθεί , για οποιοδήποτε λόγο, κατάλληλος για έκδοση άδειας κυκλοφορίας κατάλληλης για τους σκοπούς της από 15/10/2004 σύμβασης συνεργασίας ή δεν γνωστοποιήσει με οποιοδήποτε τρόπο στη δωρήτρια αντίγραφο αυτής της άδειας .**

Ως εκ περισσού σημειώνεται ότι ο δωρεοδόχος ως κύριος πλέον , υπό την ανωτέρω διαλυτική αίρεση των δωρούμενων οχημάτων έχει την ευθύνη από την κυκλοφορία αυτών , υποχρεούται στην ασφάλιση τους, στην απαιτούμενη συντήρηση τους, πληρωμή τελών κυκλοφορίας, αν τυχόν οφείλονται και καταβολή οποιουδήποτε άλλου ποσού (ενδεικτικά αναφέρονται καύσιμα, ανταλλακτικά, πλύσιμο κ.λ.π.) και διενέργεια οποιασδήποτε πράξης απαιτεί ο νόμος από τον κύριο αυτού του είδους οχημάτων και επιπλέον ότι δεν θα γεννάται καμία εργασιακή ή οποιαδήποτε άλλη σχέση μεταξύ του δωρεοδόχου Δήμου και της δωρήτριας Εταιρείας και καμία υποχρέωση της τελευταίας έναντι οποιασδήποτε εργατικής , φορολογικής ή άλλης αρχής για το προσωπικό του δωρεοδόχου που θα απασχολείται στα εν λόγω οχήματα.

Ενόψει των ανωτέρω πρέπει η Οικονομική Επιτροπή να λάβει απόφαση με την οποία θα αποδέχεται την δωρεά των ανωτέρω οχημάτων από την Ελληνική Εταιρεία Αξιοποίησης Ανακύκλωσης Α.Ε. , υπό την διαλυτική αίρεση, ότι δεν θα λήξει η από 15/10/2004 υπάρχουσα Σύμβασης Συνεργασίας , για την εναλλακτική διαχείριση των αποβλήτων συσκευασίας του Δήμου Ηρακλείου , που είχε συναφθεί, στα πλαίσια του Ν. 2939/06-08-2001 και της με αριθ. ΚΥΑ 50910/2727/22-12-2003 (ΦΕΚ 1909/2003 τ. Β') , μεταξύ της ανωτέρω Εταιρείας και του Δήμου Ηρακλείου Κρήτης πριν από την πάροδο

της συμφωνημένης αρχικής εξαετούς διάρκειας αυτής (της σύμβασης) ήτοι την 15/10/2016 και τους όρους που αναφέρονται στο σχέδιο του συμβολαίου δωρεάς.

Με την απόφαση της Οικονομικής Επιτροπής πρέπει να εξουσιοδοτηθεί ο Αντιδήμαρχος Οικονομικών και ένας Νομικός Σύμβουλος του Δήμου Ηρακλείου που θα μεταβούν στην Αθήνα και θα προβούν στο όνομα και για λογαριασμό του Δήμου Ηρακλείου, στην υπογραφή του σχετικού συμβολαίου δωρεάς, με διαλυτική αίρεση, με τους πιο πάνω όρους και με όποιους άλλους όρους κριθεί σκόπιμο για την περαίωση της πιο πάνω εντολής και τη νομότυπη σύνταξη του σχετικού συμβολαιογραφικού εγγράφου, το οποίο θα υπογραφεί στην Αθήνα με έξοδα της Εταιρείας.

Ο φόρος δωρεάς που αναλογεί στην προκειμένη δωρεά βαρύνει εξ ολοκλήρου το Δήμο Ηρακλείου και θα καταβληθεί από αυτόν με την υποβολή της οικείας δήλωσης στην αρμόδια Δ.Ο.Υ. σύμφωνα με τις διατάξεις των άρθρων 25 παρ. 3, 29 παρ. 5, 43β΄(α), 45 του Ν. 2961/2001 (ως ισχύει μετά και την τελευταία τροποποίηση του από το άρθρο 25 του 3842/2010), 82 παρ4 και 90 του Ν.Δ. 118/1973, ως αυτό ισχύει.

Ύστερα από τα παραπάνω παρακαλούμε :

Α) Να αποδεχθεί ο Δήμος τη δωρεά **ενός μεταχειρισμένου γερανοφόρου οχήματος συλλογής γυάλινων συσκευασιών, χωρητικότητας 13,5 τόνων και ενός οχήματος συλλογής ανακυκλώσιμων υλικών, χωρητικότητας 8 τόνων.**

Β) Να εξουσιοδοτηθεί ο Αντιδήμαρχος Οικονομικών κ. Γιώργος Καραντινός και ένας Νομικός Σύμβουλος του Δήμου Ηρακλείου (προτείνεται ο κ. Εμμανουήλ Καρνίκης και σε περίπτωση κωλύματος η κα Μαρία Κατίκα) προκειμένου να μεταβούν στην Αθήνα και προβούν στο όνομα και για λογαριασμό του Δήμου Ηρακλείου, στην υπογραφή του σχετικού συμβολαίου δωρεάς.

Συνημμένα : α) Έγγραφο της εταιρείας Ε.Ε.Α.Α. με
υπ΄ αριθμό 48453/28-8-2015 και
β) Σχέδιο Συμβολαίου.

Ο ΔΙΕΥΘΥΝΤΗΣ

ΚΡΟΥΣΤΑΛΑΚΗΣ ΠΑΝΤΕΛΗΣ
Πτυχ. Μηχ/γος Μηχ/κός με β΄βαθμό

1354

Γραφείο Δημάρχου
κ. Γραμματεία
Νομικό Τμήμα
Δ/νση Κοινωνικ.
Δ/νση Οικονομικ.
31-8-2015

ΕΛΛΗΝΙΚΗ ΕΤΑΙΡΕΙΑ ΑΞΙΟΠΟΙΗΣΗΣ ΑΝΑΚΥΚΛΩΣΗΣ

ΕΕΑΑ
Ελληνική Εταιρεία Αξιοποίησης – Ανακύκλωσης Α.Ε.
Χειμάρρας 5, 151 25 Μαρούσι
Τηλ.: 210 8010962/3
Fax.: 210 8012272
info@herrco.gr , **www.herrco.gr**

ΔΗΜΟΣ ΗΡΑΚΛΕΙΟΥ
115890
31/8/15

Προς
Δήμο Ηρακλείου Κρήτης
Υπόψη Δημάρχου
κ. Β. Λαμπρινού

Αρ Πρ. 48453

Μαρούσι, 28.08.2015

Αγαπητέ Δήμαρχε,

Στο πλαίσιο του έργου Ανακύκλωσης Συσκευασιών στον Μπλε Κάδο η ΕΕΑΑ, με το **επισυναπτόμενο σχέδιο δωρεάς, προτίθεται να δωρίσει στο Δήμο σας μεταχειρισμένο γερανοφόρο όχημα συλλογής γυάλινων συσκευασιών 13,5 τόνων και ένα όχημα συλλογής 8 τόνων, το οποίο θα εξυπηρετεί τη συλλογή των ανακυκλώσιμων υλικών .**

Για το λόγο αυτό σας αποστέλλουμε:

1) **Κείμενο με τα βήματα της σχετικής διαδικασίας**
2) Το απαραίτητο κείμενο για την απόφαση της Οικονομικής Επιτροπής του Δήμου.
3) Υπόδειγμα της σχετικής συμβολαιογραφικής πράξης (τα έξοδα του συμβολαιογράφου **θα καλυφθούν από την ΕΕΑΑ)**

Παρακαλούμε να ορίσετε τον αρμόδιο για τη διεκπεραίωση της δωρεάς.

Για οποιαδήποτε διευκρίνιση σχετικά με τη διαδικασία, παρακαλούμε επικοινωνήστε με την **κ. Ρένα Δημητριάδου ή με την κ. Φαίη Πυρομάλλη στα τηλέφωνα 210-8010461 / 2.**

Με εκτίμηση,

Δημήτρης Κ. Παπασωτηρίου
Υπεύθυνος Τμήματος
Marketing & Επικοινωνία με ΟΤΑ

ΣΧΕΔΙΟ ΣΥΜΒΟΛΑΙΟΥ

ΑΡΙΘΜΟΣ .....-

ΔΩΡΕΑ ΕΝΟΣ ΜΕΤΑΧΕΙΡΙΣΜΕΝΟΥ ΓΕΡΑΝΟΦΟΡΟΥ ΟΧΗΜΑΤΟΣ ΣΥΛΛΟΓΗΣ ΓΥΑΛΙΟΥ ΙΔΙΩΤΙΚΗΣ ΧΡΗΣΗΣ ΚΑΙ ΕΝΟΣ ΑΠΟΡΡΙΜΜΑΤΟΦΟΡΟΥ ΦΟΡΤΗΓΟΥ ΙΔΙΩΤΙΚΗΣ ΧΡΗΣΗΣ ΜΕ ΔΙΑΛΥΤΙΚΗ ΑΙΡΕΣΗ ΑΞΙΑΣ ΕΥΡΩ .....-

==========

Στην Αθήνα σήμερα στις είκοσι (..) ..... του δύο χιλιάδες ..... (20..) έτους, ημέρα της εβδομάδας ..... και στο Γραφείο μου που βρίσκεται στην οδό Βαλαωρίτου αριθμός 18 (3ος όροφος), **σε μένα την Συμβολαιογράφο και κάτοικο Αθήνας ΕΛΕΝΗ ΔΗΜ. ΣΟΥΛΗ, με έδρα την Αθήνα,** εμφανίστηκαν οι μη από το Νόμο εξαιρούμενοι: **αφενός κ. Τερψιχόρη Μαγδαληνού του Νικολάου-Φωτίου και της Ειρήνης-Αλίκης, σύζυγος Κυριάκου Γιαννάτου, Δικηγόρος,** γεννημένη στην Αθήνα, το έτος 1970, κάτοικος Αθηνών οδός Βαλαωρίτου αριθμός 18, κάτοχος Δελτίου Ταυτότητας με αριθμό Σ.554715/09.01.1998 του Αστυνομικού Τμήματος Γλυφάδας με **Α.Φ.Μ 046895908 (Δ.Ο.Υ. Γλυφάδας),** η οποία ενεργεί στο παρόν ως νόμιμος εκπρόσωπος κατ' εντολή και για λογαριασμό της Ανώνυμης Εταιρείας με την επωνυμία **«ΕΕΑΑ**

ΕΛΛΗΝΙΚΗ ΕΤΑΙΡΕΙΑ ΑΞΙΟΠΟΙΗΣΗΣ-ΑΝΑΚΥΚΛΩΣΗΣ ΑΝΩΝΥΜΗ ΕΤΑΙΡΕΙΑ» και τον διακριτικό τίτλο «**ΕΕΑΑ ΑΕ**», που εδρεύει σήμερα στον Δήμο Αμαρουσίου Αττικής, οδός Χειμάρρας αριθμός 5, με ΑΦΜ 999841409, (Δ.Ο.Υ ΦΑΕ Αθηνών) και ΑΡΜΑΕ 50851/01ΑΤ/Β/02/12.-

Η πιο πάνω Εταιρεία είναι μια εταιρεία νομίμως συνεστημένη και λειτουργούσα υπό τους νόμους της Ελλάδος, η οποία συστάθηκε δυνάμει της με αριθμό 1211/21.12.2001 πράξης μου, και στην συνέχεια εγκρίθηκε από την αρμόδια Νομαρχία με την με αριθμό 82/16.01.2002 απόφαση του Νομάρχη Αθηνών- Τομέας Ανατολικής Αθήνας, με την οποία δόθηκε και η άδεια σύστασής της, που καταχωρήθηκε στο με αριθμό 572/23.01.2002 φύλλο της Εφημερίδος της Κυβερνήσεως (ΤΑΕ & ΕΠΕ), και στην συνέχεια δυνάμει:

1) Της από 23.06.2003 απόφασης της Γενικής Συνέλευσης των Μετόχων, τροποποιήθηκε το άρθρο 2 του καταστατικού, για την τροποποίηση του οποίου εκδόθηκε η με αριθμό ΕΜ 10709/9.07.2003 Απόφαση του Νομάρχη Αθηνών, η τροποποίηση του οποίου δημοσιεύτηκε στο με αριθμό 7594/16.07.2003 Φύλλο της Εφημερίδας της Κυβέρνησης (Τεύχος Α.Ε. και Ε.Π.Ε.),

2) Της από 16.05.2005 απόφασης της Γενικής Συνέλευσης των Μετόχων, τροποποιήθηκαν τα άρθρα 5, 11 παρ.1, 12 και 26 του καταστατικού, για την

τροποποίηση των οποίων εκδόθηκε η με αριθμό ΕΜ 7544/8.06.2005 Απόφαση του Νομάρχη Αθηνών, η τροποποίηση του οποίου δημοσιεύτηκε στο με αριθμό 4545/15.06.2005 φύλλο της Εφημερίδας της Κυβέρνησης (Τεύχος Α.Ε. και Ε.Π.Ε.) (αντίγραφα των πιο πάνω ΦΕΚ επισυνάπτονται στο με αριθμό 3604/25.07.2006 συμβόλαιό μου)

και **3)** Της από 6.03.2008 απόφασης της Γενικής Συνέλευσης των Μετόχων, με την οποία τροποποιήθηκε το άρθρο 2 του καταστατικού, η τροποποίηση του οποίου δημοσιεύτηκε στο με αριθμό 1647/21.03.2008 φύλλο της Εφημερίδας της Κυβέρνησης (Τεύχος Α.Ε. και Ε.Π.Ε.), αντίτυπο του οποίου επισυνάπτεται στο με αριθμό 5071/26.09.2008 συμβόλαιό μου, σε συνδυασμό με το από 17.03.2008 πρακτικό του Διοικητικού Συμβουλίου περί καθορισμού της νέας διεύθυνσης των γραφείων της εταιρείας, ανακοίνωση του οποίου δημοσιεύτηκε στο με αριθμό 1898/2.04.2008 φύλλο της Εφημερίδας της Κυβέρνησης (Τεύχος Α.Ε. και Ε.Π.Ε.), αντίτυπο του οποίου επισυνάπτεται στο ως άνω με αριθμό 5071/26.09.2008 συμβόλαιό μου.

Όλες οι τροποποιήσεις του καταστατικού (τόσο οι ανωτέρω όσο και οι λοιπές) έχουν καταχωρηθεί στο κωδικοποιημένο καταστατικό της ανωτέρω εταιρείας, το οποίο θεωρήθηκε αρμοδίως από την Νομαρχία Αθηνών - Τομέας Ανατολικής Αθήνας, στις 14.03.2008 και σε

επικυρωμένο αντίγραφο προσαρτάται στο με αριθμό 4717/26.03.2008 συμβόλαιό μου.

Το ως άνω καταστατικό κατά την υπεύθυνη δήλωση της εδώ εμφανισθείσας νομίμου εκπροσώπου της ως άνω εταιρείας, σύμφωνα με το άρθρο 8 του Ν.1599/1986 δεν έχει τροποποιηθεί περαιτέρω και η εταιρεία που εκπροσωπεί δεν έχει λυθεί, πτωχεύσει η τεθεί σε αναγκαστική διαχείριση.

Τέλος, η ως άνω Ανώνυμη Εταιρεία σήμερα εκπροσωπείται δυνάμει: **α)** της από 7 Ιουνίου 2011 απόφασης της Γενικής Συνέλευσης των Μετόχων με την οποία εξελέγη το ισχύον σήμερα και με τριετή θητεία Διοικητικό Συμβούλιο της εταιρείας, σε συνδυασμό με το από 7.06.2011 πρακτικό του Διοικητικού Συμβουλίου, με το οποίο συγκροτήθηκε το Διοικητικό Συμβούλιο σε σώμα, τα οποία δημοσιεύτηκαν στο με αριθμό 5262/30.06.2011 φύλλο της Εφημερίδας της Κυβέρνησης (Τεύχος Α.Ε. και Ε.Π.Ε.), αντίτυπο του οποίου επισυνάπτεται στο με αριθμό 6653/20.11.2011 συμβόλαιό μου, β) με το από 152/24.11.2011 πρακτικό του Διοικητικού Συμβουλίου περί αντικατάστασης μελών Δ.Σ. και νέας συγκρότησης αυτού σε σώμα, το οποίο δημοσιεύτηκε στο με αριθμό 845/03.02.2012 φύλλο της Εφημερίδας της Κυβέρνησης (Τεύχος Α.Ε. και Ε.Π.Ε.), αντίτυπο του οποίου επισυνάπτεται στο με αριθμό 6928/14.06.2012 συμβόλαιό μου και τέλος, σε

συνδυασμό γ) με το **από 25 Οκτωβρίου 2012 πρακτικό με αριθμό 168 του Διοικητικού Συμβουλίου,** περί ειδικής εξουσιοδότησης της εδώ εμφανισθείσας για την υπογραφή του παρόντος συμβολαίου, ακριβές αντίγραφο του οποίου επισυνάπτεται στο παρόν συμβόλαιό μου,

και αφετέρου: ..... του ..... και της ....., ... του Δήμου ..... Νομού ....., γεννημένος στη ..... το έτος ....., κάτοικος ....., κάτοχος Δελτίου Ταυτότητας με αριθμό ..... του Τμήματος Ασφαλείας ..... **και Α.Φ.Μ..... (Δ.Ο.Υ. .....)**, και ο οποίος ενεργεί στο συμβόλαιο αυτό **επ' ονόματι και για λογαριασμό του Δήμου ..... Νομού ....., με Α.Φ.Μ ..... (Δ.Ο.Υ. .....),** τον οποίο εκπροσωπεί νόμιμα σύμφωνα με τις διατάξεις του άρθρου 58 του Ν.3852/2010 και προβαίνει στην υπογραφή της παρούσης σύμβασης δωρεάς, **δυνάμει της με αριθμό ..... απόφασης** της Οικονομικής Επιτροπής του Δήμου ....., που ελήφθη σύμφωνα με την με αριθμό ..... συνεδρίαση της Οικονομικής Επιτροπής του ως άνω Δήμου, σύμφωνα με τις διατάξεις του άρθρου 72 παρ. 1η του Ν.3852/2010, σε συνδυασμό με την με αριθμό πρωτ. ..... επικύρωση της Αποκεντρωμένης Διοίκησης ....., Γενικής Διεύθυνσης Εσωτερικής

Λειτουργίας, Διεύθυνσης Διοίκησης, σύμφωνα με την οποία η ως άνω απόφαση της Οικονομικής Επιτροπής κρίθηκε νόμιμη, σύμφωνα με τις διατάξεις του άρθρου 225 του Ν. 3852/2010, τα οποία προσαρτώνται στο παρόν σε ακριβή αντίγραφα, οι οποίοι, όπως παρίστανται και εκπροσωπούνται, ζήτησαν την σύνταξη και υπογραφή του παρόντος με το οποίο δήλωσαν, συνομολόγησαν και συναπεδέχθηκαν τα εξής:

Η αφενός συμβαλλομένη Ανώνυμη Εταιρεία με την επωνυμία **«ΕΕΑΑ ΕΛΛΗΝΙΚΗ ΕΤΑΙΡΕΙΑ ΑΞΙΟΠΟΙΗΣΗΣ- ΑΝΑΚΥΚΛΩΣΗΣ ΑΝΩΝΥΜΗ ΕΤΑΙΡΕΙΑ»** και τον διακριτικό τίτλο «**ΕΕΑΑ ΑΕ**», όπως νόμιμα εκπροσωπείται, η οποία θα καλείται στο εξής στον παρόν χάριν συντομίας **"Δωρήτρια εταιρεία" ή απλώς "Δωρήτρια"** δήλωσε, όπως παρίσταται και εκπροσωπείται, ότι έχει στην αποκλειστική κυριότητα νομή και κατοχή της

1) ένα μεταχειρισμένο γερανοφόρο όχημα συλλογής γυαλιού, ιδιωτικής χρήσεως, Εργοστασίου κατασκευής ....., τύπου κατασκευής ..... , με αριθμό πλαισίου ....., με τύπο κινητήρα ..... , χρώματος ....., με πετρέλαιο, χωρητικότητας .. κ.μ., ... αριθμό κυκλοφορίας, το οποίο περιήλθε σ' αυτήν δυνάμει του με αριθμό ..... τιμολογίου πώλησης της Ανωνύμου

Εταιρείας "……" σε συνδυασμό με το με αριθμό …… τιμολογίου πώλησης της Ανωνύμου Εταιρείας "……" με αριθμό βιβλιαρίου μεταβολών, κατοχής και κυριότητας ..... της Ελληνικής Δημοκρατίας-Νομαρχιακής Αυτοδιοίκησης Αθηνών.

2)ένα μεταχειρισμένο γερανοφόρο όχημα συλλογής γυαλιού, ιδιωτικής χρήσεως, Εργοστασίου κατασκευής ....., τύπου κατασκευής ..... , με αριθμό πλαισίου ....., με τύπο κινητήρα ..... , χρώματος ....., με πετρέλαιο, χωρητικότητας .. κ.μ., ... αριθμό κυκλοφορίας, το οποίο περιήλθε σ' αυτήν δυνάμει του με αριθμό …… τιμολογίου πώλησης της Ανωνύμου Εταιρείας "……" σε συνδυασμό με το με αριθμό …… τιμολογίου πώλησης της Ανωνύμου Εταιρείας "……" με αριθμό βιβλιαρίου μεταβολών, κατοχής και κυριότητας ..... της Ελληνικής Δημοκρατίας-Νομαρχιακής Αυτοδιοίκησης Αθηνών.

Επίσης, η δωρήτρια εταιρεία δήλωσε και τα εξής: Δυνάμει της διάταξης του άρθρου 8 παράγραφος 1 του Ν. 2939/6.08.2001 «Συσκευασίες και εναλλακτική διαχείριση των συσκευασιών και άλλων προϊόντων - Ίδρυση Εθνικού Οργανισμού Διαχείρισης Συσκευασιών

και Άλλων Προϊόντων (Ε.Ο.Ε.Δ.Σ.Α.Π.) και άλλες διατάξεις», η εναλλακτική διαχείριση των δημοτικών αποβλήτων συσκευασίας είναι υποχρεωτική για τους Οργανισμούς Τοπικής Αυτοδιοίκησης (Ο.Τ.Α.) και οργανώνεται από διαχειριστές συσκευασιών (συστήματα ατομικής ή συλλογικής εναλλακτικής διαχείρισης), σε συνεργασία με τους υπόχρεους φορείς διαχείρισης των αποβλήτων. Κατά την παράγραφο 2 του ιδίου άρθρου του Ν. 2939/6.08.2001, για την υλοποίηση της από κοινού οργάνωσης των δημοτικών αποβλήτων καταρτίζονται μεταξύ των ενδιαφερόμενων μερών (υπόχρεων φορέων διαχείρισης αποβλήτων και διαχειριστών των συσκευασιών) εξαετείς συμβάσεις συνεργασίας, με το ειδικότερο περιεχόμενο που καθορίζεται στην ίδια διάταξη.

Δυνάμει της υπ' αρ. οικ. 106453/20.02.2003 απόφασης της Υπουργού ΠΕΧΩΔΕ, η οποία ανανεώθηκε με την με αριθμό 118019/2009 σχετική απόφαση του Υπουργού ΠΕΧΩΔΕ, η δωρήτρια έχει λάβει έγκριση του Συστήματος Συλλογικής Εναλλακτικής Διαχείρισης Σ.Σ.Ε.Δ. – ΑΝΑΚΥΚΛΩΣΗ που έχει οργανώσει στο πλαίσιο των δραστηριοτήτων της.

Το Σ.Σ.Ε.Δ. αποβλέπει ειδικότερα στη συλλογή, σε συνεργασία με τους υπόχρεους φορείς της τοπικής

αυτοδιοίκησης κατά τους ειδικότερους τρόπους που έχουν υποβληθεί από την δωρήτρια προς έγκριση και έχουν εγκριθεί από το ΥΠΕΧΩΔΕ, χρησιμοποιημένων συσκευασιών ή και αποβλήτων συσκευασίας που προέρχονται από τους συμμετέχοντες στο σύστημα διαχειριστές (προμηθευτές-κατασκευαστές συσκευασιών, συσκευαστές-εισαγωγείς συσκευασιών, διακινητές), από τον τελικό καταναλωτή ή άλλο τελικό χρήστη ή από την ροή των αποβλήτων και στην διοχέτευσή τους προς τις πλέον ενδεδειγμένες εναλλακτικές λύσεις διαχείρισης αποβλήτων ή και στην επαναχρησιμοποίηση και αξιοποίηση των χρησιμοποιημένων συσκευασιών ή αποβλήτων συσκευασίας των συμμετεχόντων διαχειριστών με τη χρησιμοποίηση καθαρών τεχνολογιών.

ΣΗΜΕΡΑ με το συμβόλαιο αυτό και ενόψει των ανωτέρω, η αφενός συμβαλλομένη – δωρήτρια **«ΕΕΑΑ ΕΛΛΗΝΙΚΗ ΕΤΑΙΡΕΙΑ ΑΞΙΟΠΟΙΗΣΗΣ-ΑΝΑΚΥΚΛΩΣΗΣ ΑΝΩΝΥΜΗ ΕΤΑΙΡΕΙΑ»** και τον διακριτικό τίτλο «**ΕΕΑΑ ΑΕ**», όπως παρίσταται και εκπροσωπείται, το ως άνω οχήματα συλλογής τα οποία περιήλθαν και ανήκουν σ' αυτήν κατά τον νόμιμο προδιαγραφέντα τρόπο, «**δ ω ρ ί ζ ε ι**» δια δωρεάς εν ζωή, ισχυρής και αμετάκλητης, **με τον κατωτέρω αναφερόμενο όρο διαλυτικής αίρεσης, προς τον**

αφετέρου στο παρόν συμβόλαιό μου συμβαλλόμενο Δήμο ..... Νομού ....., παριστάμενο νομίμως δια του ..... του, ο οποίος θα καλείται στο εξής για συντομία με την λέξη **«δ ω ρ ε ο δ ό χ ο ς»,** κατά πλήρη κυριότητα, νομή και κατοχή και λόγω της συνεργασίας της με τον ως άνω Δήμο -δωρεοδόχο για την εναλλακτική διαχείριση των δημοτικών αποβλήτων της περιοχής του Δήμου και προκειμένου να επιτευχθεί η οργάνωση των εργασιών εναλλακτικής διαχείρισης των δημοτικών αποβλήτων συσκευασίας και η λειτουργία του προγράμματος ανακύκλωσης στην περιοχή του εν λόγω Δήμου και προκειμένου ο τελευταίος να το χρησιμοποιήσει για την εκπλήρωση των υποχρεώσεων του εκ της ως άνω Συμβάσεως Συνεργασίας.

Η αυτή δωρήτρια εταιρεία δήλωσε ότι υπόσχεται και εγγυάται τα ανωτέρω μεταβιβαζόμενα λόγω δωρεάς οχήματα συλλογής της πλήρους και αποκλειστικής αυτής κυριότητας, νομής και κατοχής της, ελεύθερο και απαλλαγμένο γενικά από κάθε βάρος, χρέος, φόρο υπεραξίας, αναγκαστική ή συντηρητική κατάσχεση, μεσεγγύηση, τρίτου εκνίκηση, ενεχυρίαση, οφειλή, ελεύθερο από οποιουσδήποτε φόρους, δημόσιους ή δημοτικούς, από ως και τέλη κυκλοφορίας, από λεία πολέμου, δασμούς τελωνείου, πάσης φύσεως αυτοκινητιστικού ατυχήματος, πάσης φύσεως ποινής,

τιμωρίας, οφειλής μισθών ή αποζημιώσεως προσωπικού αυτού, διεκδικήσεως και εν γένει ελεύθερα από οποιοδήποτε νομικό ελάττωμα εγγυάται δε ότι τα δωρούμενα οχήματα πληρούν τις προϋποθέσεις για την εκπλήρωση των σκοπών της ως άνω σύμβασης συνεργασίας και ότι δωρίζει, παραχωρεί και μεταβιβάζει στον πιο πάνω δωρεοδόχο Δήμο και τα κάθε φύσης δικαιώματά της προσωπικά και πραγματικά και τις συναφείς αγωγές και ενστάσεις της από τα μεταβιβαζόμενα λόγω δωρεάς οχήματα, με την επιφύλαξη της κατωτέρω αναφερομένης διαλυτικής αίρεσης.

Δήλωσε ακόμη η δωρήτρια ότι **παραιτείται** γενικά από κάθε δικαίωμά της για ακύρωση του συμβολαίου αυτού και ανάκληση της δωρεάς που έγινε με αυτό, η οποία είναι ανέκκλητη, για οποιοδήποτε λόγο και αιτία, με την επιφύλαξη της κατωτέρω αναφερομένης διαλυτικής αίρεσης.-

Η δωρεά των ανωτέρω οχμάτων ιδιωτικής χρήσης από τη δωρήτρια στο δωρεοδόχο, **τελεί υπό την διαλυτική αίρεση ότι δεν θα λήξει η ανωτέρω από** ...15/10/2004 **Σύμβαση Συνεργασίας που συνδέει τη δωρήτρια και το δωρεοδόχο, πριν από την πάροδο της συμφωνημένης εξαετίας ήτοι πριν από την** 13/10/2016 **. Εάν πληρωθεί η διαλυτική αίρεση, ήτοι εάν λυθεί η Σύμβαση Συνεργασίας πριν από την πάροδο της ανωτέρω συμφωνημένης διάρκειας, για οποιοδήποτε λόγο ή με**

οποιοδήποτε τρόπο και ανεξαρτήτως της υπαιτιότητας οποιουδήποτε μέρους, παύει η ενέργεια της δωρεάς, ανατρέπονται τα αποτελέσματά της και επανέρχεται αυτοδικαίως η προηγούμενη κατάσταση κατά την ΑΚ 202 και επόμενα, χωρίς μάλιστα να απαιτείται η παράδοση της νομής και συμφωνία ότι μετατίθεται η κυριότητα του κατά την ΑΚ 1034. Σε κάθε περίπτωση, η πλήρωση της διαλυτικής αίρεσης μπορεί να αντιταχθεί και έναντι τρίτων, που απέκτησαν δικαιώματα επί των δωρούμενων οχημάτων, ακόμη και εάν αυτοί είναι καλόπιστοι.

Μέχρι τη λήξη της Σύμβασης Συνεργασίας, ήτοι την 13/10/2016 που συνδέει τη δωρήτρια Εταιρεία με το δωρεοδόχο, ο δωρεοδόχος Δήμος υποχρεούται να χρησιμοποιεί τα οχήματα που αποτελεί αντικείμενο της δωρεάς αποκλειστικά για την εκπλήρωση των σκοπών της από 15/10/2004 Συμβάσεως Συνεργασίας και να τα διατηρεί σε άριστη κατάσταση και σε συνεχή χρήση και λειτουργία ενώ απαγορεύεται η διάθεσή τους με οποιοδήποτε τρόπο, η ενεχυρίαση και η παραχώρηση της χρήσης τους σε οποιοδήποτε τρίτο διαφορετικά η δωρήτρια διατηρεί το δικαίωμα να ανακαλέσει τη δωρεά κατά την ΑΚ 507. Δικαίωμα να ανακαλέσει τη δωρεά έχει η δωρήτρια και στην περίπτωση που ο δωρεοδόχος Δήμος δεν κριθεί, για οποιοδήποτε λόγο, κατάλληλος για έκδοση άδειας κυκλοφορίας κατάλληλης για τους

σκοπούς της από ..15/10/2004.... Σύμβασης Συνεργασίας ή δεν γνωστοποιήσει με οποιονδήποτε τρόπο στη δωρήτρια αντίγραφο αυτής της άδειας έως και την ..η ..... 20.. έτους.

Ως εκ περισσού σημειώνεται ότι ο δωρεοδόχος ως κύριος πλέον, υπό την ανωτέρω διαλυτική αίρεση, των δωρούμενων οχημάτων έχει την ευθύνη από την κυκλοφορία αυτών, υποχρεούται στην ασφάλισή τους, στην απαιτούμενη συντήρησή τους, πληρωμή τελών κυκλοφορίας, αν τυχόν οφείλονται και καταβολή οποιουδήποτε άλλου ποσού (ενδεικτικά αναφέρονται καύσιμα, ανταλλακτικά, πλύσιμο κ.λ.π.) και διενέργεια οποιασδήποτε πράξης απαιτεί ο νόμος από τον κύριο αυτού του είδους οχημάτων και επιπλέον ότι δεν θα γεννάται καμιά εργασιακή ή οποιαδήποτε άλλη σχέση μεταξύ του δωρεοδόχου Δήμου και της δωρήτριας Εταιρείας και καμιά υποχρέωση της τελευταίας έναντι οποιασδήποτε εργατικής, φορολογικής ή άλλης Αρχής για το προσωπικό του δωρεοδόχου που θα απασχολείται στα εν λόγω οχήματα.

Έτσι η δωρήτρια Εταιρεία με την επωνυμία **«ΕΕΑΑ ΕΛΛΗΝΙΚΗ ΕΤΑΙΡΕΙΑ ΑΞΙΟΠΟΙΗΣΗΣ-ΑΝΑΚΥΚΛΩΣΗΣ ΑΝΩΝΥΜΗ ΕΤΑΙΡΕΙΑ»** και τον διακριτικό τίτλο «**ΕΕΑΑ ΑΕ**», **αποξενώνεται και απεκδύεται** γενικά από κάθε δικαίωμά της κυριότητας,

νομής και κατοχής από τα μεταβιβαζόμενα λόγω δωρεάς εν ζωή οχημάτων αποκαθιστά και αναγνωρίζει τον δωρεοδόχο **Δήμο** ..ΗΡΑΚΛΕΙΟΥ., τέλειο και αποκλειστικό, κύριο, νομέα και κάτοχο αυτού, ο οποίος θα μπορεί και θα δικαιούται από σήμερα και στο εξής και δυνάμει του παρόντος συμβολαίου να διαθέτει αυτό ελεύθερα όπως θέλει και κατά πλήρες και απόλυτο ιδιοκτησίας δικαίωμα, κυριότητας, νομής και κατοχής **με την επιφύλαξη της ανωτέρω αναφερομένης διαλυτικής αίρεσης.**

Ο δε αφετέρου συμβαλλόμενος **Δήμος** ..ΗΡΑΚΛΕΙΟΥ , όπως παρίσταται, δήλωσε ότι **αποδέχεται** την δωρεά της πλήρους κυριότητας και με την παραπάνω διαλυτική αίρεση που έγινε προς αυτόν με το παρόν συμβόλαιο από την δωρήτρια εταιρεία ήτοι του πιο πάνω λεπτομερώς περιγραφόμενων **οχημάτων,** τα οποία παρέλαβε από σήμερα στην πλήρη και αποκλειστική κυριότητα, νομή και κατοχή του, με την παραπάνω διαλυτική αίρεση συμφώνησε δε για όλα τα παραπάνω, ακόμη και για το σκοπό που γίνεται η παρούσα δωρεά.

Οι συμβαλλόμενοι υπέβαλαν στην Δημόσια Οικονομική Υπηρεσία Αμαρουσίου την σχετική δήλωση φόρου δωρεάς, που καταχωρήθηκε από την πιο πάνω Δ.Ο.Υ. **με αριθμό ..... αριθμός Φακ.....** της οποίας θεωρημένο αντίγραφο από την πιο πάνω Δ.Ο.Υ.

μου επέδειξαν και επισυνάπτεται στο παρόν συμβόλαιο, με υπολογισθείσα αξία του μεταβιβαζομένου λόγω δωρεάς οχημάτων στο ποσό των **Ευρώ** **.....**
..... (.....).-

Ο αναλογών φόρος δωρεάς ποσό Ευρώ ..... καταβλήθηκε στην Δ.Ο.Υ. Αμαρουσίου από τον πιο πάνω Δήμο, όπως προκύπτει από το με αριθμό ..... διπλότυπο είσπραξης, που εκδόθηκε από την ως άνω Δ.Ο.Υ., το οποίο και μου επεδείχθη.

Γίνεται μνεία ότι τα έξοδα του παρόντος (συμβολαιογραφικά και έξοδα Τ.Ν.) βαρύνουν την δωρήτρια και θα καταβληθούν απ΄αυτήν.
Εγώ η Συμβολαιογράφος ρώτησα τους συμβαλλόμενους εάν έχει συσταθεί από την ίδια δωρήτρια εταιρεία προς τον ίδιο δωρεοδόχο Δήμο, άλλη δωρεά ή γενικά χαριστική πράξη, υπενθύμισα σ' αυτούς τις συνέπειες του Νόμου σε περίπτωση ψευδούς δηλώσεώς τους και αυτοί μου απάντησαν αρνητικά.
Γίνεται όμως μνεία ότι έχει συσταθεί προηγούμενη δωρεά υπέρ του Δήμου ..... με το υπ' αριθμό ..... δωρητήριο συμβόλαιο της Συμβολαιογράφου Αθηνών ....., για το οποίο υπεβλήθη στη Δ.Ο.Υ. Αμαρουσίου η με αριθμό .....

δήλωση (.....) αξίας .....-

Οι συμβαλλόμενοι ορίζουν αντίκλητό τους την κα Μαρία Κορρέ του Γεωργίου κάτοικο Αμαρουσίου Αττικής οδός Χειμάρρας αριθμός 5 προς την οποία θα γίνονται όλες οι κοινοποιήσεις σχετικά με το παρόν συμβόλαιο από την αρμόδια Δ.Ο.Υ.-

Τέλος οι συμβαλλόμενοι δήλωσαν υπεύθυνα και με γνώση των συνεπειών του Νόμου «περί ψευδούς δηλώσεως» του άρθρου 8 του Νόμου 1599/1986, ότι η μόνιμη έδρα τους είναι η αναγραφόμενη στην αρχή του παρόντος.-.

Επισυνάπτονται στο παρόν:

Α) 1. Η με αριθμό πρωτ. ..... εντολή του Συμβολαιογραφικού Συλλόγου Αθηνών για την σύνταξη του παρόντος.

2. Το με αριθμό ..... γραμμάτιο εισπράξεως που εκδόθηκε από την Εθνική Τράπεζα της Ελλάδος Α.Ε., από το οποίο προκύπτει ότι καταβλήθηκαν στην ως άνω Τράπεζα τα τέλη και δικαιώματα του Ταμείου Νομικών εκ της παρούσης συμβάσεως από Ευρώ 474,56.-

3. Η με αριθμό ..... βεβαίωση φορολογικής ενημερότητας που εκδόθηκε από το Υπουργείο Οικονομικών-Γεν. Γραμματείας

Πληροφοριακών Συστημάτων, από την οποία προκύπτει ότι η ως άνω δωρήτρια εταιρεία είναι φορολογικά ενήμερη.

Και Β) Επισυνάπτεται στο με αριθμό ..... συμβόλαιό μου:

Η με αριθμό Πρωτ. ..... αριθμό συστήματος ..... βεβαίωση ασφαλιστικής ενημερότητας του Ιδρύματος Κοινωνικών Ασφαλίσεων (ΙΚΑ)–Γενικής Διεύθυνσης Πληροφορικής (Υ.Α.Φ.....), από την οποία προκύπτει ότι η ως άνω δωρήτρια εταιρεία δεν οφείλει ληξιπρόθεσμες εισφορές προς το ΙΚΑ σύμφωνα με τα οριζόμενα στο άρθρο 1 παρ. 2 της υπ' αριθ. Φ.21/116 απόφασης του Υπουργού Εργασίας και Κοινωνικών Ασφαλίσεων με θέμα «Αποδεικτικό Ασφαλιστικής Ενημερότητας για χρέη προς το ΙΚΑ» (ΦΕΚ 839/10.07.2000 τ. Β.).

Αυτά δήλωσαν, συνομολόγησαν και συναπεδέχθησαν οι συμβαλλόμενοι και σε πίστωση και βεβαίωση με την αίτησή τους, συντάχτηκε το παρόν συμβόλαιο σε ..... (..) φύλλα. Επικολλήθηκε τέλος μεγαροσήμου ..... Ευρώ για το πρωτότυπο και ..... ευρώ για τα αντίγραφα.

Για δικαιώματα του παρόντος και λοιπά έξοδα υπέρ τρίτων, καθώς και για δικαιώματα εκδόσεως ..... (...) αντιγράφων θα εισπραχθούν Ευρώ ..... λεπτά (.....) συνολικά, εκ των οποίων: καθαρή συμβολαιογραφική αμοιβή Ευρώ ..... για καθαρή αμοιβή αντιγράφων Ευρώ ....., για δικαιώματα Ε.Τ.Α.Α. (Τ.Α.Ν. & Τ.Σ) Ευρώ ....., θα καταβληθούν υπέρ του Συμβολαιογραφικού Συλλόγου Ευρώ ..... για Φ.Π.Α. Ευρώ ..... (.....Χ23%) και πλέον μεγαρόσημο Ευρώ ..... και το οποίο αφού διαβάστηκε δυνατά και καθαρά στους συμβαλλόμενους και βεβαιώθηκε, υπογράφεται από αυτούς και εμένα νόμιμα όπως ακολουθεί.-

ΟΙ ΣΥΜΒΑΛΛΟΜΕΝΟΙ Η ΣΥΜΒΟΛΑΙΟΓΡΑΦΟΣ

Τερψιχόρη Μαγδαληνού Ελένη Σουλή

ΕΛΛΗΝΙΚΗ ΔΗΜΟΚΡΑΤΙΑ
ΝΟΜΟΣ ΗΡΑΚΛΕΙΟΥ
ΔΗΜΟΣ ΗΡΑΚΛΕΙΟΥ
ΕΠΙΤΡΟΠΗ ΔΙΑΓΩΝΙΣΜΩΝ
Ε.Κ.Π.Ο.Τ.Α.

22

Ηράκλειο, 4-09-2015
Αρ. πρωτ.: 118499

Προς
Οικονομική Επιτροπή

Θέμα: **Διαβίβαση Πρακτικού Κατακύρωσης του Α.Π. 102222/31-07-2015 ανοιχτού διαγωνισμού για την υλοποίηση της ΟΜΑΔΑΣ 1: ΕΠΙΠΛΑ, του ΤΜΗΜΑΤΟΣ Α΄ «Προμήθεια επίπλων και ηλεκτρονικού εξοπλισμού», για το έργο «Δημιουργία γραφείου ενημέρωσης και πληροφόρησης των επισκεπτών της πόλης μας στο Ηράκλειο» που υλοποιείται στο πλαίσιο της Δράσης L 313-1, «Ίδρυση και εκσυγχρονισμός τοπικών κέντρων τουριστικής πληροφόρησης (γραφεία - περίπτερα ενημέρωσης και πληροφόρησης)», του Τοπικού Προγράμματος Προσέγγισης LEADER, του Άξονα 4 του Προγράμματος «Αγροτική Ανάπτυξη της Ελλάδας 2007 -2013»**

Σας διαβιβάζουμε το αρ.πρ. 118004 Πρακτικό Κατακύρωσης του Α.Π. 102222/31-07-2015 ανοιχτού διαγωνισμού για την υλοποίηση της ΟΜΑΔΑΣ 1: ΕΠΙΠΛΑ, του ΤΜΗΜΑΤΟΣ Α΄ «Προμήθεια επίπλων και ηλεκτρονικού εξοπλισμού», για το έργο «Δημιουργία γραφείου ενημέρωσης και πληροφόρησης των επισκεπτών της πόλης μας στο Ηράκλειο» που υλοποιείται στο πλαίσιο της Δράσης L 313-1, «Ίδρυση και εκσυγχρονισμός τοπικών κέντρων τουριστικής πληροφόρησης (γραφεία - περίπτερα ενημέρωσης και πληροφόρησης)», του Τοπικού Προγράμματος Προσέγγισης LEADER, του Άξονα 4 του Προγράμματος «Αγροτική Ανάπτυξη της Ελλάδας 2007 -2013», με τη συγχρηματοδότηση του Ευρωπαϊκού Γεωργικού Ταμείου Αγροτικής Ανάπτυξης.
Η Επιτροπή Διαγωνισμού σε συνέχεια του διαγωνισμού (σχετικό 115179/28-8-2015 Πρακτικό Αξιολόγησης Δικαιολογητικών και 116643/1-09-2015 Πρακτικό Τεχνικής Αξιολόγησης), συνεδρίασε την **Πέμπτη 3 Σεπτεμβρίου 2015 και ώρα 10:00** στο Δημοτικό Κατάστημα Αγίου Τίτου 1, για τη διαδικασία αποσφράγισης της **οικονομικής προσφοράς** της εταιρίας «ΣΥΓΧΡΟΝΟ ΣΠΙΤΙ» ΦΑΝΟΥΡΑΚΗΣ – ΕΠΤΑΜΗΝΙΤΑΚΗ Ο.Ε. Αφού ανοίχτηκε ο φάκελος της οικονομικής προσφοράς, τα μέλη της επιτροπής μονόγραψαν κατά σελίδα την πρωτότυπη προσφορά.
Η Επιτροπή αφού ανακοίνωσε τις προσφερόμενες τιμές διαπιστώνει, ότι η προσφορά της εταιρίας «ΣΥΓΧΡΟΝΟ ΣΠΙΤΙ» ΦΑΝΟΥΡΑΚΗΣ – ΕΠΤΑΜΗΝΙΤΑΚΗ Ο.Ε. έχει τιμές χαμηλότερες από το εκτιμώμενο Ενδεικτικό Τιμολόγιο της προκήρυξης.
Επειδή πρόκειται για τη μοναδική προσφορά και καθώς η υλοποίηση της εν λόγω προμήθειας είναι ιδιαίτερα κρίσιμη για την επιτυχία του συνόλου της πράξης «Δημιουργία γραφείου ενημέρωσης και πληροφόρησης των επισκεπτών της πόλης μας στο Ηράκλειο», **η επιτροπή προτείνει την αποδοχή της οικονομικής προσφοράς της εταιρίας «ΣΥΓΧΡΟΝΟ ΣΠΙΤΙ» ΦΑΝΟΥΡΑΚΗΣ – ΕΠΤΑΜΗΝΙΤΑΚΗ Ο.Ε. με συνολικό ποσό Οικονομικής προσφοράς 14.049,06 €.**

Ο Πρόεδρος

Καραχιαννάκης Γιώργος

ΕΛΛΗΝΙΚΗ ΔΗΜΟΚΡΑΤΙΑ
ΝΟΜΟΣ ΗΡΑΚΛΕΙΟΥ
ΔΗΜΟΣ ΗΡΑΚΛΕΙΟΥ
ΕΠΙΤΡΟΠΗ ΔΙΑΓΩΝΙΣΜΩΝ
Ε.Κ.Π.Ο.Τ.Α.

Ηράκλειο, 3-09-2015
Αρ. πρωτ.: 118004

ΠΡΑΚΤΙΚΟ ΟΙΚΟΝΟΜΙΚΗΣ ΑΞΙΟΛΟΓΗΣΗΣ

Του ανοιχτού διαγωνισμού με Α.Π. 102222/31-07-2015, με κριτήριο τη συμφερότερη από οικονομικής άποψης προσφορά της 24ης ημέρας του μήνα Αυγούστου του έτους 2015 και ώρα 11:00π.μ. στο κατάστημα του Δήμου Ηρακλείου, Αγίου Τίτου 1, για την υλοποίηση της ΟΜΑΔΑΣ 1: ΕΠΙΠΛΑ, του ΤΜΗΜΑΤΟΣ Α΄ «Προμήθεια επίπλων και ηλεκτρονικού εξοπλισμού», για το έργο «Δημιουργία γραφείου ενημέρωσης και πληροφόρησης των επισκεπτών της πόλης μας στο Ηράκλειο» που υλοποιείται στο πλαίσιο της Δράσης L 313-1 «Ίδρυση και εκσυγχρονισμός τοπικών κέντρων τουριστικής πληροφόρησης (γραφεία - περίπτερα ενημέρωσης και πληροφόρησης)», του Τοπικού Προγράμματος Προσέγγισης LEADER, του Άξονα 4 του Προγράμματος «Αγροτική Ανάπτυξη της Ελλάδας 2007 -2013», με τη συγχρηματοδότηση του Ευρωπαϊκού Γεωργικού Ταμείου Αγροτικής Ανάπτυξης.

Ε Π Ι Τ Ρ Ο Π Η Δ Ι Ε Ν Ε Ρ Γ Ε Ι Α Σ Δ Η Μ Ο Π Ρ Α Σ Ι Α Σ
(Απόφαση 241/2014 της Οικονομικής Επιτροπής Ηρακλείου)
Πρόεδρος : Καραγιαννάκης Γιώργος
Μέλη: Διαλυνά Δέσποινα και Δημητρίου Μαριάννα

Η Επιτροπή Διαγωνισμού σε συνέχεια του διαγωνισμού (σχετικό 115179/28-8-2015 Πρακτικό Αξιολόγησης Δικαιολογητικών και 116643/1-09-2015 Πρακτικό Τεχνικής Αξιολόγησης), συνεδρίασε την **Πέμπτη 3 Σεπτεμβρίου 2015 και ώρα 10:00** στο Δημοτικό Κατάστημα Αγίου Τίτου 1, για τη διαδικασία αποσφράγισης της **οικονομικής προσφοράς** της εταιρίας «ΣΥΓΧΡΟΝΟ ΣΠΙΤΙ» ΦΑΝΟΥΡΑΚΗΣ – ΕΠΤΑΜΗΝΙΤΑΚΗ Ο.Ε. Αφού ανοίχτηκε ο φάκελος της οικονομικής προσφοράς, τα μέλη της επιτροπής μονόγραψαν κατά σελίδα την πρωτότυπη προσφορά.

Η Επιτροπή αφού ανακοίνωσε τις προσφερόμενες τιμές διαπιστώνει, ότι η προσφορά της εταιρίας «ΣΥΓΧΡΟΝΟ ΣΠΙΤΙ» ΦΑΝΟΥΡΑΚΗΣ – ΕΠΤΑΜΗΝΙΤΑΚΗ Ο.Ε. έχει τιμές χαμηλότερες από τον εκτιμώμενο Ενδεικτικό Τιμολόγιο της προκήρυξης ανά είδος και κατά 550,94€ στο σύνολο του.

Επειδή πρόκειται για τη μοναδική προσφορά και καθώς η υλοποίηση της εν λόγω προμήθειας είναι ιδιαίτερα κρίσιμη για την επιτυχία του συνόλου της πράξης «Δημιουργία γραφείου ενημέρωσης και πληροφόρησης των επισκεπτών της πόλης μας στο Ηράκλειο», **προτείνει την αποδοχή της οικονομικής προσφοράς της εταιρίας «ΣΥΓΧΡΟΝΟ ΣΠΙΤΙ» ΦΑΝΟΥΡΑΚΗΣ – ΕΠΤΑΜΗΝΙΤΑΚΗ Ο.Ε. με συνολικό ποσό Οικονομικής προσφοράς 14.049,06 €.**

Το παρόν πρακτικό αφού συντάχθηκε και υπογράφηκε από την Επιτροπή κοινοποιείται στη συμμετέχουσα επιχείρηση για ενημέρωσή της.

Η Ε Π Ι Τ Ρ Ο Π Η

Ο Πρόεδρος — Τα Μέλη

Καραγιαννάκης Γιώργος — Διαλυνά Δέσποινα — Δημητρίου Μαριάνα

ΕΛΛΗΝΙΚΗ ΔΗΜΟΚΡΑΤΙΑ
ΝΟΜΟΣ ΗΡΑΚΛΕΙΟΥ
ΔΗΜΟΣ ΗΡΑΚΛΕΙΟΥ
ΕΠΙΤΡΟΠΗ ΔΙΑΓΩΝΙΣΜΩΝ
Ε.Κ.Π.Ο.Τ.Α.

Ηράκλειο, 1-09-2015
Αρ. πρωτ.: 116643

ΠΡΑΚΤΙΚΟ ΤΕΧΝΙΚΗΣ ΑΞΙΟΛΟΓΗΣΗΣ

Του ανοιχτού διαγωνισμού με Α.Π. 102222/31-07-2015, με κριτήριο τη συμφερότερη από οικονομικής άποψης προσφορά της 24ης ημέρας του μήνα Αυγούστου του έτους 2015 και ώρα 11:00π.μ. στο κατάστημα του Δήμου Ηρακλείου, Αγίου Τίτου 1, για την υλοποίηση της ΟΜΑΔΑΣ 1: ΕΠΙΠΛΑ, του ΤΜΗΜΑΤΟΣ Α΄ «Προμήθεια επίπλων και ηλεκτρονικού εξοπλισμού», για το έργο «Δημιουργία γραφείου ενημέρωσης και πληροφόρησης των επισκεπτών της πόλης μας στο Ηράκλειο» που υλοποιείται στο πλαίσιο της Δράσης L 313-1 «Ίδρυση και εκσυγχρονισμός τοπικών κέντρων τουριστικής πληροφόρησης (γραφεία - περίπτερα ενημέρωσης και πληροφόρησης)», του Τοπικού Προγράμματος Προσέγγισης LEADER, του Άξονα 4 του Προγράμματος «Αγροτική Ανάπτυξη της Ελλάδας 2007 -2013», με τη συγχρηματοδότηση του Ευρωπαϊκού Γεωργικού Ταμείου Αγροτικής Ανάπτυξης.

Ε Π Ι Τ Ρ Ο Π Η Δ Ι Ε Ν Ε Ρ Γ Ε Ι Α Σ Δ Η Μ Ο Π Ρ Α Σ Ι Α Σ
(Απόφαση 241/2014 της Οικονομικής Επιτροπής Ηρακλείου)
Πρόεδρος : Καραγιαννάκης Γιώργος
Μέλη: Διαλυνά Δέσποινα και Δημητρίου Μαριάννα

Η Επιτροπή Διαγωνισμού σε συνέχεια του διαγωνισμού (σχετικό 115179/28-8-2015 Πρακτικό Αξιολόγησης Δικαιολογητικών) συνεδρίασε την Τρίτη 1 Σεπτεμβρίου 2015 και ώρα 09:00 στο Δημοτικό Κατάστημα Αγίου Τίτου 1, για τη διαδικασία αποσφράγισης της τεχνικής προσφοράς της εταιρίας «ΣΥΓΧΡΟΝΟ ΣΠΙΤΙ» ΦΑΝΟΥΡΑΚΗΣ – ΕΠΤΑΜΗΝΙΤΑΚΗ Ο.Ε. Αφού ανοίχτηκε ο φάκελος της τεχνικής προσφοράς, τα μέλη της επιτροπής μονόγραψαν κατά σελίδα τα πρωτότυπα δικαιολογητικά και ακολούθησε η καταγραφή των τεχνικών εγγράφων του ενδιαφερομένου, όπου βρέθηκαν κατά σειρά:

- Τεχνική έκθεση η οποία είναι σύμφωνη με τις τεχνικές προδιαγραφές της μελέτης.
- Αναλυτική περιγραφή των προσφερομένων ειδών και των επί μέρους λειτουργιών του, σχετικά τεχνικά φυλλάδια με εικόνες και πιστοποιητικά.
- Υπεύθυνες δηλώσεις για την εταιρία κατασκευής και τον τόπο προέλευσης των προϊόντων.
- Υπεύθυνη δήλωση του προμηθευτή με την οποία εγγυάται για δύο (2) έτη από την παραλαβή τους, την καλή λειτουργία των υπό προμήθεια ειδών και τη δωρεάν αποκατάσταση βλαβών που δεν θα οφείλονται σε κακούς χειρισμούς ή κακή μεταχείριση και service.
- Υπεύθυνη δήλωση ότι σε περίπτωση βλάβης θα ανταποκριθεί εντός 48 ωρών από την έγγραφη ενημέρωση του και θα προχωρήσει σε αποκατάσταση-επιδιόρθωση εντός 5 ημερών.
- Υπεύθυνη δήλωση ότι αναλαμβάνει να παραδώσει ελεύθερα και σε κατάσταση λειτουργίας τα υπό προμήθεια είδη στο κτήριο Αχτάρικα.
- Υπεύθυνη δήλωση για το χρόνο παράδοσης των υπό προμήθεια ειδών έτοιμων (πλήρους) προς λειτουργία εντός 45 ημερών.

Η Επιτροπή αφού διάβασε και έλεγξε τα παραπάνω διαπιστώνει ότι η τεχνική προσφορά της εταιρίας «ΣΥΓΧΡΟΝΟ ΣΠΙΤΙ» ΦΑΝΟΥΡΑΚΗΣ - ΕΠΤΑΜΗΝΙΤΑΚΗ Ο.Ε. είναι σύμφωνη με τις τεχνικές προδιαγραφές της μελέτης, την κάνει αποδεκτή και προχώρησε στην απόδοση βαθμολογίας σύμφωνα με το άρθρο 14 της διακήρυξης.

ΠΙΝΑΚΑΣ ΚΡΙΤΗΡΙΩΝ ΑΞΙΟΛΟΓΗΣΗΣ ΠΡΟΣΦΟΡΑΣ

ΟΜΑΔΑ Α: Τεχνικές Προδιαγραφές, Ποιότητα και Απόδοση

Α/Α	ΟΝΟΜΑΣΙΑ ΚΡΙΤΗΡΙΟΥ ΑΞΙΟΛΟΓΗΣΗΣ	ΒΑΘΜΟΣ	ΣΤΑΘΜΙΣΜΕΝΗ ΒΑΘΜΟΛΟΓΙΑ
1	Η συμφωνία των υπό προμήθεα ειδών με τις τεχνικές προδιαγραφές της διακήρυξης	30	30
2	Η τεχνική αξία και η αποδοτικότητα των ειδών με βάση τις τεχνικές προδιαγραφές της διακήρυξης.	20	20
Σύνολο Βαθμών Ομάδας Α		50	50
Συντελεστής Βαρύτητας Ομάδας Α		**70%**	
Βαθμός Α ομάδας (=Βαθμολογία προσφοράς Χ 0,7)			**35**

ΟΜΑΔΑ Β: Τεχνική Υποστήριξη και Κάλυψη

Α/Α	ΟΝΟΜΑΣΙΑ ΚΡΙΤΗΡΙΟΥ ΑΞΙΟΛΟΓΗΣΗΣ	ΒΑΘΜΟΣ	ΣΤΑΘΜΙΣΜΕΝΗ ΒΑΘΜΟΛΟΓΙΑ
1	Ο χρόνος παράδοσης των ειδών	10	10
2	Η παρεχόμενη εγγύηση καλής λειτουργίας ή διατήρησης	20	20
3	Εξυπηρέτηση (SERVICE) μετά την πώληση και η τεχνική βοήθεια	20	20
Σύνολο Βαθμών Ομάδας Β		50	50
Συντελεστής Βαρύτητας Ομάδας Β		**30%**	
Βαθμός Α ομάδας (=Βαθμολογία προσφοράς Χ 0,3)			**15**

Σύνολο σταθμισμένης βαθμολογίας ΟΜΑΔΑΣ Α΄ + ΟΜΑΔΑΣ Β΄= 50

Το παρόν πρακτικό αφού συνιάχθηκε και υπογράφηκε από την Επιτροπή, κοινοποιείται στη συμμετέχουσα επιχείρηση για ενημέρωσή της, σύμφωνα με το άρθρο 12.2.(2ο Στάδιο) της διακήρυξης.

Ως ημερομηνία αποσφράγισης της οικονομικής προσφοράς ορίζεται η Πέμπτη 3 Σεπτεμβρίου 2015 και ώρα 10:00 στο Δημοτικό Κατάστημα.

Η Ε Π Ι Τ Ρ Ο Π Η

Ο Πρόεδρος

Γιώργος Καραγιαννάκης

Τα Μέλη

Διαλυνά Δέσποινα

Δημητρίου Μαριάνα

ΕΛΛΗΝΙΚΗ ΔΗΜΟΚΡΑΤΙΑ
ΝΟΜΟΣ ΗΡΑΚΛΕΙΟΥ
ΔΗΜΟΣ ΗΡΑΚΛΕΙΟΥ
ΕΠΙΤΡΟΠΗ ΔΙΑΓΩΝΙΣΜΩΝ
Ε.Κ.Π.Ο.Τ.Α.

Ηράκλειο, 28/08/2015
Αρ. πρωτ.: 115179

ΠΡΑΚΤΙΚΟ

Του ανοιχτού διαγωνισμού με Α.Π. 102222/31-07-2015, με κριτήριο τη συμφερότερη από οικονομικής άποψης προσφορά της 24ης ημέρας του μήνα Αυγούστου του έτους 2015 και ώρα 11:00π.μ. στο κατάστημα του Δήμου Ηρακλείου, Αγίου Τίτου 1, για την υλοποίηση της ΟΜΑΔΑΣ 1: ΕΠΙΠΛΑ, του ΤΜΗΜΑΤΟΣ Α΄ «Προμήθεια επίπλων και ηλεκτρονικού εξοπλισμού», για το έργο «Δημιουργία γραφείου ενημέρωσης και πληροφόρησης των επισκεπτών της πόλης μας στο Ηράκλειο» που υλοποιείται στο πλαίσιο της Δράσης L 313-1 «Ίδρυση και εκσυγχρονισμός τοπικών κέντρων τουριστικής πληροφόρησης (γραφεία - περίπτερα ενημέρωσης και πληροφόρησης)», του Τοπικού Προγράμματος Προσέγγισης LEADER, του Άξονα 4 του Προγράμματος «Αγροτική Ανάπτυξη της Ελλάδας 2007 -2013», με τη συγχρηματοδότηση του Ευρωπαϊκού Γεωργικού Ταμείου Αγροτικής Ανάπτυξης.

ΕΠΙΤΡΟΠΗ ΔΙΕΝΕΡΓΕΙΑΣ ΔΗΜΟΠΡΑΣΙΑΣ
(Απόφαση 241/2014 της Οικονομικής Επιτροπής Ηρακλείου)
Πρόεδρος : Γιώργος Καραγιαννάκης
Μέλη: Δέσποινα Διαλυνά Μαριάνα Δημητρίου

ΣΤΟΙΧΕΙΑ ΣΥΜΜΕΤΕΧΟΝΤΩΝ ΣΤΟ ΔΙΑΓΩΝΙΣΜΟ

Α/Α	ΕΠΩΝΥΜΙΑ	Αρ. Πρωτ. κατάθεσης προσφοράς	Κατηγορία προμήθειας
1	«ΣΥΓΧΡΟΝΟ ΣΠΙΤΙ» ΦΑΝΟΥΡΑΚΗΣ – ΕΠΤΑΜΗΝΙΤΑΚΗ Ο.Ε.	112049/24-8-2015	ΟΜΑΔΑ 1: ΕΠΙΠΛΑ - ΤΜΗΜΑ Α΄
2	ΤΣΑΦΑΝΤΑΚΗΣ ΜΙΧΑΗΛ	112161/24-8-2015	

Η Επιτροπή Διαγωνισμού, παρουσία του προέδρου : Γιώργου Καραγιαννάκη και του Μέλους: Δέσποινα Διαλυνά, συνεδρίασε τη **Δευτέρα 24 Αυγούστου 2015** στο Δημοτικό Κατάστημα Αγίου Τίτου 1, για τη διαδικασία αποσφράγισης των προσφορών και την εξέταση των απαραίτητων και ελάχιστων προαπαιτούμενων δικαιολογητικών των προσφορών που υποβλήθηκαν εμπρόθεσμα για συμμετοχή στο διαγωνισμό.

Αφού συμπληρώθηκε η ώρα που ορίζει η διακήρυξη, δηλαδή η 12:00 π.μ., κηρύχθηκε από τον Πρόεδρο της Επιτροπής η έναρξη της δημόσιας συνεδρίασης και υπογράφηκαν οι γενικοί φάκελοι των προσφορών που κατατέθηκαν στο διαγωνισμό και έγινε ο έλεγχος των περιεχομένων τους.

Στους γενικούς φακέλους των προσφορών βρέθηκαν ξεχωριστά και κλειστοί οι φάκελοι που ορίζονται από τη διακήρυξη, οι οποίοι υπογράφηκαν από τα μέλη. Στη συνέχεια ανοίχτηκε ο φάκελος των δικαιολογητικών της εταιρείας με την επωνυμία «ΣΥΓΧΡΟΝΟ ΣΠΙΤΙ» ΦΑΝΟΥΡΑΚΗΣ – ΕΠΤΑΜΗΝΙΤΑΚΗ Ο.Ε. και α/α 1 και έπειτα ο φάκελος της εταιρείας ΤΣΑΦΑΝΤΑΚΗΣ ΜΙΧΑΗΛ με α/α 2

Τα μέλη της επιτροπής μονόγραψαν κατά σελίδα τα πρωτότυπα δικαιολογητικά και ακολούθησε η καταγραφή των δικαιολογητικών συμμετοχής των ενδιαφερομένων.
Από την εξέταση των φακέλων βρέθηκαν τα παρακάτω έγγραφα:

Α/Α	ΕΠΩΝΥΜΙΑ	ΔΙΚΑΙΟΛΟΓΗΤΙΚΑ	ΝΑΙ	ΟΧΙ
1	«ΣΥΓΧΡΟΝΟ ΣΠΙΤΙ» ΦΑΝΟΥΡΑΚΗΣ - ΕΠΤΑΜΗΝΙΤΑΚΗ Ο.Ε.	• Εγγύηση συμμετοχής, Ταμείου Παρακαταθηκών και Δανείων • Απόσπασμα ποινικού μητρώου • Πιστοποιητικό Πρωτοδικείου Ηρακλείου για μη πτώχευση, εκκαθάριση, κλπ. • Βεβαίωση Ασφαλιστικής Ενημερότητας • Αποδεικτικό φορολογικής ενημερότητας • Πιστοποιητικό επιμελητηρίου Γ.Ε.ΜΗ. • Βεβαίωση Ασφαλιστικής Ενημερότητας Διαχειριστών • Νομιμοποιητικά έγγραφα (Φ.Ε.Κ. ίδρυσης και οι τροποποιήσεις) • Υπεύθυνη δήλωση για το πεδίο 10.6.1 • Υπεύθυνη δήλωση για το πεδίο 10.6.2 • Υπεύθυνη δήλωση για το πεδίο 10.6.3 • Κύκλος εργασιών για το πεδίο 10.6.4 – Δηλώσεις Ε3 και Ε5 κατά τις τρεις προηγούμενες οικονομικές χρήσεις ετών 2012-2013-2014 • Απόδειξη τεχνικής ικανότητας για το πεδίο 10.6.5 στην εκτέλεση παρόμοιων προμηθειών και έργων κατά την προηγούμενη τριετία. • Η Υπεύθυνη δήλωση για το πεδίο 10.6.6. που αφορά στη χώρα προέλευσης των προϊόντων δεν κατατέθηκε αφού η συγκεκριμένη εταιρία πρόκειται να κατασκευάσει τα προϊόντα σύμφωνα με τα σχέδια που εξέδωσε η Υπηρεσία και είναι αναπόσπαστο κομμάτι της διακήρυξης • Προφίλ επιχείρισης για το πεδίο 10.6.7 • Υπεύθυνη δήλωση χρόνου ισχύος προσφοράς 120 ημερών για το πεδίο 10.6.8	ΝΑΙ ΝΑΙ ΝΑΙ ΝΑΙ ΝΑΙ ΝΑΙ ΝΑΙ ΝΑΙ ΝΑΙ ΝΑΙ ΝΑΙ ΝΑΙ ΝΑΙ ΝΑΙ ΝΑΙ	
2	ΤΣΑΦΑΝΤΑΚΗΣ ΜΙΧΑΗΛ	• Εγγύηση συμμετοχής, Ταμείου Παρακαταθηκών και Δανείων • Απόσπασμα ποινικού μητρώου • Πιστοποιητικό Πρωτοδικείου Ηρακλείου για μη πτώχευση, εκκαθάριση, κλπ. • Βεβαίωση Ασφαλιστικής Ενημερότητας • Αποδεικτικό φορολογικής ενημερότητας • Πιστοποιητικό επιμελητηρίου Γ.Ε.ΜΗ. • Βεβαίωση Ασφαλιστικής Ενημερότητας (ΟΑΕΕ) • Νομιμοποιητικά έγγραφα (Φ.Ε.Κ. ίδρυσης και οι τροποποιήσεις) • Υπεύθυνη δήλωση για το πεδίο 10.6.1 • Υπεύθυνη δήλωση για το πεδίο 10.6.2 • Υπεύθυνη δήλωση για το πεδίο 10.6.3 • Κύκλος εργασιών για το πεδίο 10.6.4 – Δηλώσεις Ε3 και Ε5 κατά τις τρεις προηγούμενες οικονομικές χρήσεις ετών 2012-2013-2014 • Απόδειξη τεχνικής ικανότητας για το πεδίο 10.6.5 στην εκτέλεση παρόμοιων προμηθειών και έργων κατά την προηγούμενη τριετία. • Η Υπεύθυνη δήλωση για το πεδίο 10.6.6. που αφορά στη χώρα προέλευσης των προϊόντων δεν κατατέθηκε αφού η συγκεκριμένη εταιρία πρόκειται να κατασκευάσει τα προϊόντα σύμφωνα με τα σχέδια που εξέδωσε η Υπηρεσία και είναι αναπόσπαστο κομμάτι της διακήρυξης • Προφίλ επιχείρισης για το πεδίο 10.6.7 • Υπεύθυνη δήλωση χρόνου ισχύος προσφοράς 120 ημερών για το πεδίο 10.6.8	ΝΑΙ ΝΑΙ ΝΑΙ ΝΑΙ ΝΑΙ ΝΑΙ ΝΑΙ ΝΑΙ ΝΑΙ ΝΑΙ ΝΑΙ ΝΑΙ ΝΑΙ ΝΑΙ ΝΑΙ	ΟΧΙ ΟΧΙ ΟΧΙ ΟΧΙ ΟΧΙ

Μετά τη λήξη της διαδικασίας, η Επιτροπή Διαγωνισμού αποφάσισε ομόφωνα και κάνει δεκτή κατά το στάδιο εξέτασης των δικαιολογητικών την προσφορά της επιχείρισης «ΣΥΓΧΡΟΝΟ ΣΠΙΤΙ» ΦΑΝΟΥΡΑΚΗΣ – ΕΠΤΑΜΗΝΙΤΑΚΗ Ο.Ε. με α/α 1 και να απορρίψει την προσφορά της επιχείρισης ΤΣΑΦΑΝΤΑΚΗΣ ΜΙΧΑΗΛ με α/α 2 λόγω της έλειψης των δικαιολογητικών που αναφέρονται στον παραπάνω πίνακα.

Στο σημείο ολοκληρώθηκε το παρόν πρακτικό.

Το παρόν πρακτικό αφού συντάχθηκε και υπογράφηκε από την Επιτροπή, κοινοποιείται στις συμμετέχουσες επιχειρήσεις για ενημέρωσή τους, σύμφωνα με το άρθρο 12.2.(1ο Στάδιο) της διακήρυξης.

Ως ημερομηνία αποσφράγισης τεχνικών προσφορών ορίζεται η Τρίτη 1 Σεπτεμβρίου 2015 και ώρα 09:00 στο Δημοτικό Κατάστημα.

Η Ε Π Ι Τ Ρ Ο Π Η

Ο Πρόεδρος

Γιώργος Καραγιαννάκης

Τα Μέλη

Διαλυνά Δέσποινα

Δημητρίου Μαριάνα

23

ΕΛΛΗΝΙΚΗ ΔΗΜΟΚΡΑΤΙΑ
ΔΗΜΟΣ ΗΡΑΚΛΕΙΟΥ
Δ/ΝΣΗ ΟΙΚ. ΥΠΗΡΕΣΙΩΝ
ΤΜΗΜΑ ΠΡΟΜΗΘΕΙΩΝ

ΠΡΟΣ :
ΤΗΝ ΟΙΚΟΝΟΜΙΚΗ
ΕΠΙΤΡΟΠΗ

Αρ. Πρωτ. 122027 / 11-9-15

Θ Ε Μ Α : Διαβίβαση φακέλου δημοπρασίας στη Οικονομική Επιτροπή για την κατακύρωση προμήθειας ΕΚΠΟΤΑ .

Σας διαβιβάζουμε το φάκελο και το πρακτικό διενέργειας και αξιολόγησης (αριθμού πρωτοκόλλου 120650-09/09/2015) της επαναληπτικής δημοπρασίας που αφορά την προμήθεια εξοπλισμού γραφείων των Υπηρεσιών του Δήμου (4 Κλιματιστικό Δαπέδου Ντουλάπα 48000BTU) , σύμφωνα με το οποίο στο διαγωνισμό κατέθεσαν προσφορά:

Α/Α	ΣΤΟΙΧΕΙΑ ΠΡΟΜΗΘΕΥΤΗ	ΣΥΝΟΛΙΚΟ ΠΟΣΟ ΜΕ ΤΟ Φ.Π.Α. ΠΟΥ ΠΡΟΣΦΕΡΕΤΑΙ
1.	ΦΑΝΟΥΡΑΚΗΣ ΕΠΤΑΜΗΝΙΤΑΚΗ Ο.Ε.	7.872,00
2.	ΟΙΚΟΚΛΙΜΑ Ν.ΟΡΦΑΝΑΚΗΣ - Π.ΚΥΡΙΑΚΑΚΗΣ ΕΠΕ	6.976,56

Από την αξιολόγηση προέκυψε ότι η συμφερότερη προσφορά είναι του **ΟΙΚΟΚΛΙΜΑ Ν. ΟΡΦΑΝΑΚΗΣ - Π. ΚΥΡΙΑΚΑΚΗΣ ΕΠΕ** προσέφερε **συνολική τιμή 6.976,56€** για 4 Κλιματιστικά Δαπέδου Ντουλάπα 48000BTU .

Μετά τα παραπάνω παρακαλούμε να πάρετε απόφαση με την οποία να εγκρίνετε το αποτέλεσμα του διαγωνισμού και να αναθέσετε την προμήθεια τεσσάρων (4) Κλιματιστικών Δαπέδου Ντουλάπα 48000BTU στην **ΟΙΚΟΚΛΙΜΑ Ν.ΟΡΦΑΝΑΚΗΣ -Π.ΚΥΡΙΑΚΑΚΗΣ ΕΠΕ με συνολική τιμή 6.976,56 €**

Παρακαλούμε για τις δικές σας ενέργειες

Ο ΑΡΜΟΔΙΟΣ ΥΠΑΛΛΗΛΟΣ

ΕΛΛΗΝΙΚΗ ΔΗΜΟΚΡΑΤΙΑ
ΔΗΜΟΣ ΗΡΑΚΛΕΙΟΥ
ΕΠΙΤΡΟΠΗ ΔΙΕΝΕΡΓΕΙΑΣ
ΚΑΙ ΑΞΙΟΛΟΓΗΣΗΣ ΔΙΑΓΩΝΙΣΜΩΝ

Ηράκλειο: 9 /9/ 2015
Αριθμ. Πρωτ.: 120650

ΠΡΑΚΤΙΚΟ ΔΙΕΝΕΡΓΕΙΑΣ ΚΑΙ ΑΞΙΟΛΟΓΗΣΗΣ ΔΙΑΓΩΝΙΣΜΟΥ

Σήμερα, **9-9-2015 και ώρα 10:00** συνεδρίασε η επιτροπή αξιολόγησης που συγκροτήθηκε με την 871/2014 όπως τροποποιήθηκε με την 235/2015 απόφαση της Οικονομικής Επιτροπής, αποτελούμενη από τους:

1) **Εμμανουήλ Καράμπελα** Δημοτικό Υπάλληλο ως πρόεδρο
2) **Νικόλαο Φανταουτσάκη** Δημοτικό Υπάλληλο ως μέλος
3) **Μιχαήλ Αρετάκη** Δημοτικό Υπάλληλο ως μέλος

προκειμένου να παραλάβει και να εξετάσει τα δικαιολογητικά των προσφορών που αφορούν στην **προμήθεια εξοπλισμού γραφείων των Υπηρεσιών του Δήμου Ηρακλείου (Κλιματιστικό δαπέδου ντουλάπα 48000BTU).**

Η Επιτροπή έχοντας ελέγξει τα **δικαιολογητικά** αποφάνθηκε ότι όλοι οι συμμετέχοντες πληρούν τους όρους συμμετοχής στον διαγωνισμό. Οι συμμετέχοντες είναι οι παρακάτω:

1. Φ ΑΝΟΥΡΑΚΗΣ ΕΠΤΑΜΗΝΙΤΑΚΗ Ο.Ε – ΣΥΓΧΡΟΝΟ ΣΠΙΤΙ

Δικαιολογητικά: 1. Εγγυητική επιστολή, 2. Πιστοποιητικό Επιμελητηρίου, 3.Τεχνική προσφορά, 4.Οικονομική Προσφορά

2. ΟΙΚΟΚΛΙΜΑ, Ν.ΟΡΦ ΑΝΑΚΗΣ-Π.ΚΥΡΙΑΚΑΚΗΣ Ε.Π.Ε.

Δικαιολογητικά: 1. Εγγυητική επιστολή, 2. Πιστοποιητικό Επιμελητηρίου, 3.Τεχνική προσφορά, 4.Οικονομική Προσφορά

Εν συνεχεία η επιτροπή αξιολόγησης εξέτασε και γνωμοδότησε επί των τεχνικών προσφορών που αφορούν στην παραπάνω **προμήθεια.** Στην συνεδρίαση παρευρέθη και ο συντάκτης της μελέτης Πεδιαδιτάκης Γεώργιος για την παροχή των απαραίτητων διευκρινήσεων.

Η Επιτροπή αφού έλαβε υπόψη τα προσφερόμενα είδη, τη μελέτη καθώς και τις τεχνικές προσφορές των συμμετεχόντων γνωμοδότησε ότι και οι δύο συμμετέχοντες **τηρούν** τις τεχνικές προδιαγραφές σύμφωνα με την διακήρυξη.

Εν τέλει η επιτροπή αξιολόγησης προχώρησε στην εξέταση και στην γνωμοδότηση επί των **οικονομικών προσφορών**.

Α/Α	CPV	ΚΩΔΙΚΟΣ ΕΙΔΟΥΣ	Προμήθεια εξοπλισμού γραφείων Περιγραφή προϊόντος	Μ.Μ	ΠΟΣΟΤΗΤΑ ΜΕΛΕΤΗΣ	Τιμή Μονάδος (€)	ΣΥΝΟΛΟ (€)	Φ.Π.Α 23% (€)	ΣΥΝΟΛ ΑΞΙΑ
5	39717200-3	27.003-0009	ΚΛΙΜΑΤΙΣΤΙΚΟ ΔΑΠΕΔΟΥ ΝΤΟΥΛΑΠΑ 48000 BTU: για άριστη απόδοση σε ακραίες καιρικές συνθήκες ,Μέγιστη οικονομία στην κατανάλωση ηλεκτρικού ρεύματος κ.λ.π σύμφωνα με τις τεχνικές προδιαγραφές.	ΠΟΣΟΤΗΤΑ	4	1.600,00	6.400,00	1.472,00	7.872
			ΣΥΝΟΛΑ				6.400,00	1.472,00	7.872

ΣΥΝΟΛΟ:	**6.400,00**
Φ.Π.Α. 23 %:	**1.472,00**
ΣΥΝΟΛΟ ΜΕ Φ.Π.Α:	**7.872,00**

Η Επιτροπή έχοντας υπόψη τα προσφερόμενα είδη και τις τιμές, τη μελέτη, καθώς και τις προσφορές των:

1. Φ ΑΝΟΥΡΑΚΗΣ ΕΠΤΑΜΗΝΙΤΑΚΗ Ο.Ε – ΣΥΓΧΡΟΝΟ ΣΠΙΤΙ

2. ΟΙΚΟΚΛΙΜΑ, Ν.ΟΡΦ ΑΝΑΚΗΣ-Π.ΚΥΡΙΑΚΑΚΗΣ Ε.Π.Ε.

εισηγείται την κατακύρωση της προμήθειας εξοπλισμού γραφείων των Υπηρεσιών του Δήμου Ηρακλείου (Κλιματιστικό δαπέδου ντουλάπα 48000BTU)

Α/Α	CPV	ΚΩΔΙΚΟΣ ΕΙΔΟΥΣ	Προμήθεια εξοπλισμού γραφείων Περιγραφή προϊόντος	Μ.Μ	ΠΟΣΟΤΗΤΑ ΜΕΛΕΤΗΣ	Τιμή Μονάδος (€)	ΣΥΝΟΛΟ (€)	Φ.Π.Α 23% (€)	ΣΥΝΟΛΙΚΗ ΑΞΙΑ (€)
5	39717200-3	27.003-0009	ΚΛΙΜΑΤΙΣΤΙΚΟ ΔΑΠΕΔΟΥ ΝΤΟΥΛΑΠΑ 48000 BTU: για άριστη απόδοση σε ακραίες καιρικές συνθήκες ,Μέγιστη οικονομία στην κατανάλωση ηλεκτρικού ρεύματος κ.λ.π σύμφωνα με τις τεχνικές προδιαγραφές.	ΠΟΣΟΤΗΤΑ	4	1.418,00	5.672,00	1.304,56	6.976,56
			ΣΥΝΟΛΑ				5.672,00	1.304,56	6.976,56

στον προμηθευτή: **ΟΙΚΟΚΛΙΜΑ, Ν.ΟΡΦ ΑΝΑΚΗΣ-Π.ΚΥΡΙΑΚΑΚΗΣ Ε.Π.Ε.**

Επειδή η προσφορά του είναι η πλέον ικανοποιητική και συμφέρουσα για το Δήμο τόσο ως προς τα προσφερόμενα είδη, όσο και ως προς τις αντίστοιχες τιμές αυτών.

Με συνολικό ποσό 6.976,56 € συμπεριλαμβανομένου ΦΠΑ

Η ΕΠΙΤΡΟΠΗ ΑΞΙΟΛΟΓΗΣΗΣ

1. Καραμπελας Εμμανουήλ
Π.Ε. Διοικητικού

2.

3.

34

ΕΛΛΗΝΙΚΗ ΔΗΜΟΚΡΑΤΙΑ
ΔΗΜΟΣ ΗΡΑΚΛΕΙΟΥ
Δ/ΝΣΗ ΟΙΚ. ΥΠΗΡΕΣΙΩΝ
ΤΜΗΜΑ ΠΡΟΜΗΘΕΙΩΝ

ΠΡΟΣ :
ΤΗΝ ΟΙΚΟΝΟΜΙΚΗ
ΕΠΙΤΡΟΠΗ

Αρ. Πρωτ. 129025 / 11-9-15

Θ Ε Μ Α : Διαβίβαση φακέλου δημοπρασίας στη Οικονομική Επιτροπή για την κατακύρωση προμήθειας ΕΚΠΟΤΑ .

Σας διαβιβάζουμε το φάκελο και το πρακτικό διενέργειας και αξιολόγησης (αριθμού πρωτοκόλλου 119411-09/09/2015) της επαναληπτικής δημοπρασίας που αφορά την προμήθεια μεταλλικών κιβωτίων για οστεοφύλάξη (420) μονά- (210) διπλά & (568) μεταλλικών σταυρών για τάφους τριετούς χρήσεως των Δημοτικών Κοιμητηρίων.
Στο διαγωνισμό προσήλθαν :

1. **ΜΕΤΑΛΛΟΥΡΓΙΑ «ΒΙΟΜΕΤΑΛ» ΑΝΤΩΝΙΟΣ Ε. ΑΛΗΜΠΑΜΠΟΥΔΗΣ**
Δικαιολογητικά: 1. Εγγυητική επιστολή, 2. Πιστοποιητικό Επιμελητηρίου, 3.Τρείς (3) Υπεύθυνες δηλώσεις, 4.Τεχνική προσφορά, 5.Οικονομική Προσφορά **έγινε δεκτή** .

2. **ΑΦΟΙ ΣΑΜΙΩΤΗ Ο.Ε.**
Δικαιολογητικά: 1. Εγγυητική επιστολή, 2. Πιστοποιητικό Επιμελητηρίου, 3.Τρείς (3) Υπεύθυνες δηλώσεις, 4.Τεχνική προσφορά, 5.Οικονομική Προσφορά **έγινε δεκτή** .

3. **ΦΑΝΟΥΡΑΚΗΣ ΕΠΤΑΜΗΝΙΤΑΚΗ Ο.Ε - ΣΥΓΧΡΟΝΟ ΣΠΙΤΙ**
Δικαιολογητικά: 1. Εγγυητική επιστολή, 2. Πιστοποιητικό Επιμελητηρίου, 3.Τρείς (3) Υπεύθυνες δηλώσεις, 4.Τεχνική προσφορά, 5.Οικονομική Προσφορά **έγινε δεκτή** .

4. **ΚΟΣΚΙΝΑΣ ΑΝΩΝΥΜΗ ΒΙΟΤΕΧΝΙΚΗ ΕΜΠΟΡΙΚΗ ΚΑΙ ΤΕΧΝΙΚΗ ΕΤΑΙΡΕΙΑ**
Δικαιολογητικά: 1. Εγγυητική επιστολή, 2. Πιστοποιητικό Επιμελητηρίου, 3.Τρείς (2) Υπεύθυνες δηλώσεις, 4.Τεχνική προσφορά, 5.Οικονομική **απορρίφτηκε η προσφορά** λόγω του ότι δεν υπήρχε στα δικαιολογητικά που κατέθεσε η υπεύθυνη δήλωση σχετικά με την μη επιβολή ποινής αποκλεισμού από τις διαδικασίες προμήθειας του δημοσίου ή των ΟΤΑ.

Από την αξιολόγηση προέκυψε ότι η συμφερότερη προσφορά είναι :

1. **ΑΦΟΙ ΣΑΜΙΩΤΗ Ο.Ε.**

Α. προμήθεια μεταλλικών κιβωτίων για οστεοφύλάξη (420) μονά

Α/Α	ΕΙΔΟΣ	ΜΟΝΑΔΑ ΜΕΤΡΗΣΗΣ	ΠΟΣΟΤΗΤΑ	ΤΙΜΗ ΜΟΝΑΔΟΣ (€)	ΔΑΠΑΝΗ (€)
1	**ΜΕΤΑΛΛΙΚΟ ΚΙΒΩΤΙΟ ΜΟΝΟ**	**ΤΕΜΑΧΙΑ**	**420**	**9,49**	**3.985,80**

ΣΥΝΟΛΟ	**3.985,80 €**
Φ.Π.Α.23%	**916,74 €**
ΓΕΝΙΚΟ ΣΥΝΟΛΟ	**4.902,54 €**

Β. προμήθεια (568) μεταλλικών σταυρών για τάφους

Α/Α	ΕΙΔΟΣ	ΜΟΝΑΔΑ ΜΕΤΡΗΣΗΣ	ΠΟΣΟΤΗΤΑ	ΤΙΜΗ ΜΟΝΑΔΟΣ	ΔΑΠΑΝΗ
1	**ΜΕΤΑΛΛΙΚΟΣ ΣΤΑΥΡΟΣ**	**ΤΕΜΑΧΙΑ**	**568**	**10,49**	**5.958,32**

ΣΥΝΟΛΟ	**5.958,32 €**
Φ.Π.Α.23%	**1.370,42 €**
ΓΕΝΙΚΟ ΣΥΝΟΛΟ	**7.328,74 €**

2. **ΦΑΝΟΥΡΑΚΗΣ ΕΠΤΑΜΗΝΙΤΑΚΗ Ο.Ε - ΣΥΓΧΡΟΝΟ ΣΠΙΤΙ**

προμήθεια μεταλλικών κιβωτίων για οστεοφύλάξη (210) διπλά

Α/Α	ΕΙΔΟΣ	ΜΟΝΑΔΑ ΜΕΤΡΗΣΗΣ	ΠΟΣΟΤΗΤΑ	ΤΙΜΗ ΜΟΝΑΔΟΣ (€)	ΔΑΠΑΝΗ (€)
1	**ΜΕΤΑΛΛΙΚΟ ΚΙΒΩΤΙΟ ΔΙΠΛΟ**	**ΤΕΜΑΧΙΑ**	**210**	**15,20**	**3.192,00**

ΣΥΝΟΛΟ	**3.192,00 €**
Φ.Π.Α.23%	**734,16 €**
ΓΕΝΙΚΟ ΣΥΝΟΛΟ	**3.926,16 €**

Μετά τα παραπάνω παρακαλούμε να πάρετε απόφαση με την οποία να εγκρίνετε το αποτέλεσμα του διαγωνισμού και να αναθέσετε την προμήθεια :

1. **ΑΦΟΙ ΣΑΜΙΩΤΗ Ο.Ε.**

Α. προμήθεια μεταλλικών κιβωτίων για οστεοφύλάξη (420) μονά με συνολική τιμή με το Φ.Π.Α. 4.902,54 €

Β. προμήθεια (568) μεταλλικών σταυρών για τάφους με συνολική τιμή με το Φ.Π.Α. 7.328,74 € .

2. **ΦΑΝΟΥΡΑΚΗΣ ΕΠΤΑΜΗΝΙΤΑΚΗ Ο.Ε - ΣΥΓΧΡΟΝΟ ΣΠΙΤΙ**

προμήθεια μεταλλικών κιβωτίων για οστεοφύλάξη (210) διπλά με συνολική τιμή με το Φ.Π.Α. 3.926,16 € .

Παρακαλούμε για τις δικές σας ενέργειες

Ο ΑΡΜΟΔΙΟΣ ΥΠΑΛΛΗΛΟΣ
ΤΖΑΝΙΔΑΚΗΣ ΒΑΣΙΛΗΣ

ΕΛΛΗΝΙΚΗ ΔΗΜΟΚΡΑΤΙΑ
ΔΗΜΟΣ ΗΡΑΚΛΕΙΟΥ
ΕΠΙΤΡΟΠΗ ΔΙΕΝΕΡΓΕΙΑΣ
ΚΑΙ ΑΞΙΟΛΟΓΗΣΗΣ ΔΙΑΓΩΝΙΣΜΩΝ

Ηράκλειο: 7 /9/ 2015
Αριθμ. Πρωτ.: 119411

ΠΡΑΚΤΙΚΟ ΔΙΕΝΕΡΓΕΙΑΣ ΚΑΙ ΑΞΙΟΛΟΓΗΣΗΣ ΔΙΑΓΩΝΙΣΜΟΥ

Σήμερα, **7-9-2015 και ώρα 10:00** συνεδρίασε η επιτροπή αξιολόγησης που συγκροτήθηκε με την 871/2014 όπως τροποποιήθηκε με την 235/2015 απόφαση της Οικονομικής Επιτροπής, αποτελούμενη από τους:

1) **Εμμανουήλ Καράμπελα** Δημοτικό Υπάλληλο ως πρόεδρο
2) **Νικόλαο Φανταουτσάκη** Δημοτικό Υπάλληλο ως μέλος
3) **Μιχαήλ Αρετάκη** Δημοτικό Υπάλληλο ως μέλος

προκειμένου να παραλάβει και να εξετάσει τα δικαιολογητικά των προσφορών που αφορούν στην **προμήθεια μεταλλικών κιβωτίων για οστεοφύλάξη (420) μονά- (210) διπλά & (568) μεταλλικών σταυρών για τάφους τριετούς χρήσεως των Δημοτικών Κοιμητηρίων.**

Η Επιτροπή έχοντας ελέγξει τα **δικαιολογητικά** αποφάνθηκε ότι οι παρακάτω συμμετέχοντες πληρούν τους όρους συμμετοχής στον διαγωνισμό. Οι συμμετέχοντες αυτοί είναι οι παρακάτω:

1. ΜΕΤΑΛΛΟΥΡΓΙΑ «ΒΙΟΜΕΤΑΛ» ΑΝΤΩΝΙΟΣ Ε. ΑΛΗΜΠΑΜΠΟΥΔΗΣ

Δικαιολογητικά: 1. Εγγυητική επιστολή, 2. Πιστοποιητικό Επιμελητηρίου, 3.Τρείς (3) Υπεύθυνες δηλώσεις, 4.Τεχνική προσφορά, 5.Οικονομική Προσφορά

2. ΑΦ ΟΙ ΣΑΜΙΩΤΗ Ο.Ε.

Δικαιολογητικά: 1. Εγγυητική επιστολή, 2. Πιστοποιητικό Επιμελητηρίου, 3.Τρείς (3) Υπεύθυνες δηλώσεις, 4.Τεχνική προσφορά, 5.Οικονομική Προσφορά

3. Φ ΑΝΟΥΡΑΚΗΣ ΕΠΤΑΜΗΝΙΤΑΚΗ Ο.Ε – ΣΥΓΧΡΟΝΟ ΣΠΙΤΙ

Δικαιολογητικά: 1. Εγγυητική επιστολή, 2. Πιστοποιητικό Επιμελητηρίου, 3.Τρείς (3) Υπεύθυνες δηλώσεις, 4.Τεχνική προσφορά, 5.Οικονομική Προσφορά

Αποκλείστηκε ο προμηθευτής ΚΟΣΚΙΝΑΣ ΑΝΩΝΥΜΗ ΒΙΟΤΕΧΝΙΚΗ ΕΜΠΟΡΙΚΗ ΚΑΙ ΤΕΧΝΙΚΗ ΕΤΑΙΡΕΙΑ λόγω του ότι δεν υπήρχε στα δικαιολογητικά που κατέθεσε η υπεύθυνη δήλωση σχετικά με την μη επιβολή ποινής αποκλεισμού από τις διαδικασίες προμήθειας του δημοσίου ή των ΟΤΑ.

Εν συνεχεία η επιτροπή προχώρησε στην εξέταση και γνωμοδότηση επί των **τεχνικών προσφορών** που αφορούν στην παραπάνω προμήθεια.

Η Επιτροπή αφού έλαβε υπόψη τα προσφερόμενα είδη, τη μελέτη καθώς και τις τεχνικές προσφορές των συμμετεχόντων γνωμοδότησε ως εξής:

1. ΜΕΤΑΛΛΟΥΡΓΙΑ «ΒΙΟΜΕΤΑΛ» ΑΝΤΩΝΙΟΣ Ε. ΑΛΗΜΠΑΜΠΟΥΔΗΣ

Κατέθεσε τεχνική προσφορά για τα είδη 1- Μεταλλικό Κιβώτιο μονό και 2-Μεταλλικό κιβώτιο διπλό που **τηρεί** τις τεχνικές προδιαγραφές σύμφωνα με την διακήρυξη.

2. ΑΦ ΟΙ ΣΑΜΙΩΤΗ Ο.Ε.

Κατέθεσε τεχνική προσφορά για τα είδη 1- Μεταλλικό Κιβώτιο μονό, 2-Μεταλλικό κιβώτιο διπλό και 3-Μεταλλικό Σταυρό που **τηρεί** τις τεχνικές προδιαγραφές σύμφωνα με την διακήρυξη.

3. Φ ΑΝΟΥΡΑΚΗΣ ΕΠΤΑΜΗΝΙΤΑΚΗ Ο.Ε – ΣΥΓΧΡΟΝΟ ΣΠΙΤΙ

Κατέθεσε τεχνική προσφορά για τα είδη 1- Μεταλλικό Κιβώτιο μονό, 2-Μεταλλικό κιβώτιο διπλό και 3-Μεταλλικό Σταυρό που **τηρεί** τις τεχνικές προδιαγραφές σύμφωνα με την διακήρυξη.

Η επιτροπή εν τέλει προχώρησε στην εξέταση και στην γνωμοδότηση επί των οικονομικών προσφορών που αφορούν στην **προμήθεια μεταλλικών κιβωτίων για οστεοφύλάξη (420) μονά- (210) διπλά & (568) μεταλλικών σταυρών για τάφους τριετούς χρήσεως των Δημοτικών Κοιμητηρίων.**

Α/Α	ΕΙΔΟΣ	ΜΟΝΑΔΑ ΜΕΤΡΗΣΗΣ	ΠΟΣΟΤΗΤΑ	ΤΙΜΗ ΜΟΝΑΔΟΣ	ΔΑΠΑΝΗ (€)
1	ΜΕΤΑΛΛΙΚΟ ΚΙΒΩΤΙΟ ΜΟΝΟ	ΤΕΜΑΧΙΑ	420	16,00	6.720,00
2	ΜΕΤΑΛΛΙΚΟ ΚΙΒΩΤΙΟ ΔΙΠΛΟ	ΤΕΜΑΧΙΑ	210	26,00	5.460,00

ΣΥΝΟΛΟ 12.180,00 ΕΥΡΩ
Φ.Π.Α.23% 2.801,40 ΕΥΡΩ
ΓΕΝΙΚΟ ΣΥΝΟΛΟ 14.981,40 ΕΥΡΩ

και

Α/Α	ΕΙΔΟΣ	ΜΟΝΑΔΑ ΜΕΤΡΗΣΗΣ	ΠΟΣΟΤΗΤΑ	ΤΙΜΗ ΜΟΝΑΔΟΣ	ΔΑΠΑΝΗ
1	ΜΕΤΑΛΛΙΚΟΣ ΣΤΑΥΡΟΣ	ΤΕΜΑΧΙΑ	568	14,30	8.122,40ΕΥΡΩ

ΣΥΝΟΛΟ 8.122,40 ΕΥΡΩ
Φ.Π.Α.23% 1.868,15 ΕΥΡΩ
ΓΕΝΙΚΟ ΣΥΝΟΛΟ 9.990,55 ΕΥΡΩ

Η Επιτροπή έχοντας υπόψη τα προσφερόμενα είδη και τις τιμές, τη μελέτη, καθώς και τις προσφορές των:

1. ΜΕΤΑΛΛΟΥΡΓΙΑ «ΒΙΟΜΕΤΑΛ» ΑΝΤΩΝΙΟΣ Ε. ΑΛΗΜΠΑΜΠΟΥΔΗΣ

2. ΑΦ ΟΙ ΣΑΜΙΩΤΗ Ο.Ε

3. Φ ΑΝΟΥΡΑΚΗΣ ΕΠΤΑΜΗΝΙΤΑΚΗ Ο.Ε – ΣΥΓΧΡΟΝΟ ΣΠΙΤΙ

εισηγείται την κατακύρωση:

Α. της προμήθειας μεταλλικών κιβωτίων για οστεοφύλάξη (420) μονά

Α/Α	ΕΙΔΟΣ	ΜΟΝΑΔΑ ΜΕΤΡΗΣΗΣ	ΠΟΣΟΤΗΤΑ	ΤΙΜΗ ΜΟΝΑΔΟΣ (€)	ΔΑΠΑΝΗ (€)

1	ΜΕΤΑΛΛΙΚΟ ΚΙΒΩΤΙΟ ΜΟΝΟ	ΤΕΜΑΧΙΑ	420	9,49	3.985,80

ΣΥΝΟΛΟ 3.985,80 €
Φ.Π.Α.23% 916,74 €
ΓΕΝΙΚΟ ΣΥΝΟΛΟ 4.902,54 €

<u>στον προμηθευτή</u>: **ΑΦΟΙ ΣΑΜΙΩΤΗ Ο.Ε**

Επειδή η προσφορά του είναι η πλέον ικανοποιητική και συμφέρουσα για το Δήμο τόσο ως προς τα προσφερόμενα είδη, όσο και ως προς τις αντίστοιχες τιμές αυτών.

Με συνολικό ποσό 4.902,54 € συμπεριλαμβανομένου ΦΠΑ

Β. της προμήθειας μεταλλικών κιβωτίων για οστεοφύλάξη (210) διπλά

Α/Α	ΕΙΔΟΣ	ΜΟΝΑΔΑ ΜΕΤΡΗΣΗΣ	ΠΟΣΟΤΗΤΑ	ΤΙΜΗ ΜΟΝΑΔΟΣ (€)	ΔΑΠΑΝΗ (€)
1	ΜΕΤΑΛΛΙΚΟ ΚΙΒΩΤΙΟ ΔΙΠΛΟ	ΤΕΜΑΧΙΑ	210	15,20	3.192,00

ΣΥΝΟΛΟ 3.192,00 €
Φ.Π.Α.23% 734,16 €
ΓΕΝΙΚΟ ΣΥΝΟΛΟ 3.926,16 €

<u>στον προμηθευτή</u>: **ΦΑΝΟΥΡΑΚΗΣ ΕΠΤΑΜΗΝΙΤΑΚΗ Ο.Ε – ΣΥΓΧΡΟΝΟ ΣΠΙΤΙ**

Επειδή η προσφορά του είναι η πλέον ικανοποιητική και συμφέρουσα για το Δήμο τόσο ως προς τα προσφερόμενα είδη, όσο και ως προς τις αντίστοιχες τιμές αυτών.

Με συνολικό ποσό 3.926,16 € συμπεριλαμβανομένου ΦΠΑ

Γ. της προμήθειας (568) μεταλλικών σταυρών για τάφους

Α/Α	ΕΙΔΟΣ	ΜΟΝΑΔΑ ΜΕΤΡΗΣΗΣ	ΠΟΣΟΤΗΤΑ	ΤΙΜΗ ΜΟΝΑΔΟΣ	ΔΑΠΑΝΗ
1	ΜΕΤΑΛΛΙΚΟΣ ΣΤΑΥΡΟΣ	ΤΕΜΑΧΙΑ	568	10,49	5.958,32
				ΣΥΝΟΛΟ	**5.958,32 €**
				Φ.Π.Α.23%	**1.370,42 €**
				ΓΕΝΙΚΟ ΣΥΝΟΛΟ	**7.328,74 €**

στον προμηθευτή: ΑΦ ΟΙ ΣΑΜΙΩΤΗ Ο.Ε

Επειδή η προσφορά του είναι η πλέον ικανοποιητική και συμφέρουσα για το Δήμο τόσο ως προς τα προσφερόμενα είδη, όσο και ως προς τις αντίστοιχες τιμές αυτών.

Με συνολικό ποσό 7.328,74 € συμπεριλαμβανομένου Φ ΠΑ.

Η ΕΠΙΤΡΟΠΗ ΑΞΙΟΛΟΓΗΣΗΣ

1. Καράμπελας Εμμανουήλ
Π.Ε. Διοικητικού

2. ΦΑΝΤΑΣΟΥΤΣΑΚΗΣ ΝΙΚΟΣ

3.

25

ΕΛΛΗΝΙΚΗ ΔΗΜΟΚΡΑΤΙΑ
ΔΗΜΟΣ ΗΡΑΚΛΕΙΟΥ
ΔΙΕΥΘΥΝΣΗ ΟΙΚΟΝΟΜΙΚΩΝ
ΤΜΗΜΑ ΠΡΟΜΗΘΕΙΩΝ
ΑΡΜΟΔΙΟΣ : ΤΖΑΝΙΔΑΚΗΣ ΒΑΣΙΛΗΣ

Ηράκλειο 10 / 09 /2015

ΑΡ. ΠΡΩΤ. 121660/11-9-15

ΠΡΟΣ ΤΗΝ ΟΙΚΟΝΟΜΙΚΗ ΕΠΙΤΡΟΠΗ

ΘΕΜΑ: Διαβίβαση φακέλου επαναληπτικού διαγωνισμού για την προμήθεια και εγκατάσταση ΣΥΣΤΗΜΑΤΟΣ ΕΛΕΓΧΟΥ ΕΙΣΡΟΩΝ - ΕΚΡΟΩΝ ΚΑΥΣΙΜΩΝ.

Σας γνωρίζομε ότι :

Στις 01 / 09 / 2015 έγινε ο επαναληπτικός διαγωνισμός για την προμήθεια και εγκατάσταση ΣΥΣΤΗΜΑΤΟΣ ΕΛΕΓΧΟΥ ΕΙΣΡΟΩΝ - ΕΚΡΟΩΝ ΚΑΥΣΙΜΩΝ στο διαγωνισμό προσήλθαν δύο ενδιαφερόμενοι :

Α/Α	ΟΝΟΜΑΤΕΠΩΝΥΜΟ	ΑΡΙΘ. ΠΡΩΤΟΚ.	ΗΜΕΡΟΜΗΝΙΑ ΚΑΤΑΘΕΣΗΣ
1	ΣΠΥΡΙΔΗΣ ΑΕ	116093	01/09/2015
2	ΑΦΟΙ ΓΙΑΝΝΑΚΑΚΗ Α.Ε.Β.Ε	119111	01/09/2015

Σύμφωνα με το πρακτικό ελέγχου δικαιολογητικών της Επιτροπής διενέργειας και αξιολόγησης του διαγωνισμού , που σας επισυνάπτουμε, απορρίφτηκαν και οι δύο για τους παρακάτω λόγους :

1. Όσο αφορά την προσφορά της εταιρείας ΣΠΥΡΙΔΗΣ ΑΕ στα δικαιολογητικά συμμετοχής Άρθρο 7ο παρ.2 «Πιστοποιητικό του οικείου Επιμελητηρίου με το οποίο θα πιστοποιείται η εγγραφή του σ αυτό και το ειδικό επάγγελμα τους ή βεβαίωση άσκησης επαγγέλματος από αρμόδια δημόσια αρχή ή αρχή τοπικής αυτοδιοίκησης, που θα έχουν εκδοθεί το πολύ έξι (6) μήνες πριν από την διενέργεια του Διαγωνισμού.» . Η παραπάνω εταιρεία αντί του απαιτούμενου δικαιολογητικού της διακήρυξης προσκόμισε Βεβαίωση Ταμειακής Ενημερότητας του Εμπορικού και

Βιομηχανικού Επιμελητηρίου Αθηνών ΝΠΔΔ με ημερομηνία έκδοσης 22/12/2014 το οποίο η Επιτροπή δεν αποδέχεται.

2 . Όσο αφορά την προσφορά της εταιρείας ΑΦΟΙ ΓΙΑΝΝΑΚΑΚΗ Α.Ε.Β.Ε δεν προσκόμισε εγγυητική επιστολή Άρθρο 7ο παρ.1. της Διακήρυξης.

Η Επιτροπή Αξιολόγησης συνέταξε και δεύτερο πρακτικό στις 7-9-2015 σύμφωνα με το οποίο :

Η επιτροπή αφού εξέτασε το φάκελο του Διαγωνισμού και λαμβάνοντας υπόψη ότι μέχρι και σήμερα, δεν έχει κατατεθεί ένσταση κατά του Πρακτικού Ελέγχου δικαιολογητικών με ημερομηνία 01-09-2015, το οποίο κοινοποιήθηκε στις συμμετάσχουσες εταιρείες, Σπυρίδης ΑΕ και Αφοι Γιαννακάκη και την επιστολή της εταιρείας LOGICOM ΑΕΒΕ με αριθμό πρωτ. 115982/1-9-2015 προτείνει τα παρακάτω:

1.Η σύνταξη και θεώρηση των Τεχνικών Προδιαγραφών να γίνει από αρμόδιους Τεχνικούς Υπάλληλους σύμφωνα με το Άρθρο 4 παρ.4 του ΕΚΠΟΤΑ.

2.Να τροποποιηθούν οι όροι των Τεχνικών Προδιαγραφών λαμβάνοντας υπόψη τους διεθνείς κανονισμούς αντιεκρηκτικότητας (ATEX) μιας και τίθενται θέματα ασφάλειας.

3.Να τροποποιηθεί το Άρθρο 17 και να οριστεί ο χρόνος παράδοσης της προμήθειας - εγκατάστασης μιας και υπάρχει ασάφεια στην διακήρυξη.

Για τους παραπάνω λόγους η Επιτροπή προτείνει την ματαίωση των αποτελεσμάτων του Διαγωνισμού και επανάληψη του με τροποποίηση των όρων της Διακήρυξης.

Μετά από τα παραπάνω και λαμβάνοντας υπόψη μας :

α)Τα πρακτικά της Επιτροπής Αξιολόγησης και Διενέργειας του Διαγωνισμού.

β) Το με αριθμ. Πρωτ **51958/10-4-2014** έγγραφο του τμήματος Διαχείρισης Υλικών κ Αποθεμάτων προς τον κ.Κρουσταλλάκη Παντελή με θέμα «Μελέτη για την προμήθεια και εγκατάσταση ολοκληρωμένου συστήματος διαχείρισης καυσίμων στο πρατήριο καυσίμων του Δήμου μας» .

γ) Την με αριθμ.πρωτ **43677/24-3-2014** Πρόταση βελτίωσης ISO ΕΝΤ-8.5.2-01-01 με περιγραφή βελτίωσης «Προμήθεια και εγκατάσταση ολοκληρωμένου συστήματος διαχείρισης στο πρατήριο καυσίμων του Δήμου μας» στην οποία καθορίστηκαν οι απαιτούμενες ενέργειες και οι Υπεύθυνοι Υλοποίησης του έργου, ήτοι ο κ.Κρουσταλλάκης Παντελής κ ο κ. Πεδιαδιτάκης Γιώργος.

δ) Τα Τεύχη της μελέτης του διαγωνισμού ,ήτοι τις Τεχνικές Προδιαγραφές ,την Ειδική και Γενική Συγγραφή Υποχρεώσεων , τον Ενδεικτικό Προϋπολογισμό, τα οποία συντάχθηκαν από την υπάλληλο του τμήματος Διαχείρισης Υλικών κ Αποθεμάτων , κ.Γερακιανάκη Μαρία και εγκρίθηκαν από τον Υπεύθυνο υλοποίησης του έργου ,κ.Πεδιαδιτάκη Γιώργο .

ε) Το γεγονός ότι για τη σύνταξη των Τεχνικών Προδιαγραφών ελήφθησαν υπόψη οι Τεχνικές Προδιαγραφές συστημάτων παρακολούθησης εισροών-εκροών στα πρατήρια υγρών καυσίμων όπως καθορίζονται στο ΦΕΚ Φ.2/1617/2010 (ΦΕΚ 1980 Β/21-12-2010) ,όπως έχει τροποποιηθεί και ισχύει σήμερα.

ζ) Το Άρθρο 4 παρ. 4 του ΕΚΠΟΤΑ .

παρακαλούμε όπως

α)ορίσετε τον υπάλληλο του Δήμου μας και υπεύθυνο υλοποίησης του έργου σύμφωνα με την με αριθμ.πρωτ 43677/24-3-2014 Πρόταση βελτίωσης ISO ΕΝΤ-8.5.2-01-01 ,κ. Κρουσταλάκη Παντελή , ειδικότητας Μηχανολόγου Μηχανικού με βαθμό ΄Β , ως τεχνικό υπάλληλο αρμόδιο για τον έλεγχο και την θεώρηση των τεχνικών προδιαγραφών της μελέτης που συντάχθηκε από το τμήμα Διαχείρισης Υλικών κ Αποθεμάτων .

β)εγκρίνετε τα πρακτικά της Επιτροπής Αξιολόγησης και Διενέργειας του διαγωνισμού με ημερομηνίες 1-09-2015 και 7-09-2015 , ήτοι :

- την απόρριψη της προσφοράς της εταιρείας ΣΠΥΡΙΔΗΣ ΑΕ για τους λόγους που αναφέρονται στο πρακτικό της Επιτροπής με ημερομηνία 1-09-2015.

• την απόρριψη της προσφοράς της εταιρείας ΑΦΟΙ ΓΙΑΝΝΑΚΑΚΗ Α.Ε.Β.Ε δεν προσκόμισε εγγυητική επιστολή Άρθρο 7ο παρ.1. της Διακήρυξης, για τους λόγους που αναφέρονται στο πρακτικό της Επιτροπής με ημερομηνία 1-09-2015.

• Την τροποποίηση των όρων των Τεχνικών Προδιαγραφών λαμβάνοντας υπόψη τους διεθνείς κανονισμούς αντιεκρηκτικότητας (ATEX).

• Την τροποποίηση του Άρθρου 17 της διακήρυξης προκειμένου να οριστεί ο χρόνος παράδοσης της προμήθειας - εγκατάστασης.

• την ματαίωση των αποτελεσμάτων του Διαγωνισμού και επανάληψη του με τροποποίηση των όρων της Διακήρυξης.

Συνημμένα :

1. Το με αριθμ. Πρωτ **51958/10-4-2014** έγγραφο του τμήματος Διαχείρισης Υλικών κ Αποθεμάτων προς τον κ.Κρουσταλάκη Παντελή με θέμα «Μελέτη για την προμήθεια και εγκατάσταση ολοκληρωμένου συστήματος διαχείρισης καυσίμων στο πρατήριο καυσίμων του Δήμου μας».
2. Η με αριθμ.πρωτ **43677/24-3-2014** Πρόταση βελτίωσης ISO ENT-8.5.2-01-01 με περιγραφή βελτίωσης «Προμήθεια και εγκατάσταση ολοκληρωμένου συστήματος διαχείρισης στο πρατήριο καυσίμων του Δήμου μας» στην οποία καθορίστηκαν οι απαιτούμενες ενέργειες και οι Υπεύθυνοι Υλοποίησης του έργου, ήτοι ο κ.Κρουσταλλάκης Παντελής και ο κ. Πεδιαδιτάκης Γιώργος.
3. Το πρακτικό ελέγχου δικαιολογητικών της Επιτροπής διενέργειας και αξιολόγησης του διαγωνισμού με ημερομηνία 1-9-2015.
4. Το πρακτικό της Επιτροπής διενέργειας και αξιολόγησης του διαγωνισμού με ημερομηνία 7-9-2015.

Ηράκλειο 10/09/ 2015
Ο ΥΠΕΥΘΥΝΟΣ ΤΟΥ ΤΜΗΜΑΤΟΣ
ΠΡΟΜΗΘΕΙΩΝ

ΤΖΑΝΙΔΑΚΗΣ ΒΑΣΙΛΗΣ

ΔΗΜΟΣ ΗΡΑΚΛΕΙΟΥ	**ΠΡΟΤΑΣΗ ΒΕΛΤΙΩΣΗΣ**	**Γραφείο Πιστοποίησης και Εφαρμογής Συστημάτων Ποιότητας** Κωδ. Εντύπου ΕΝΤ-8.5.2-01-01
Έκδοση: 01.06.2010		Έγκριση: Κ.Βοριά

Προς Δ/νση: 1) **Οικονομικών Υπηρεσιών. Τμήμα Διαχείρισης Υλικών & Αποθεμάτων.**

2) **Καθαριότητας & Ανακύκλωσης. Τμήμα Μελετών Προγραμματισμού & Ανακύκλωσης.**

Περιγραφή Βελτίωσης: Προμήθεια και εγκατάσταση ολοκληρωμένου συστήματος διαχείρισης καυσίμων στο πρατήριο καυσίμων του Δήμου μας.

1) Μετά την ολοκλήρωση της συνάντησης - σύσκεψης στις 13/11/2013 στην Διεύθυνση Καθαριότητας & Ανακύκλωσης με το Τμήμα Διαχείρισης Υλικών & Αποθεμάτων για την διαχείριση αναλωσίμων και διαχείρισης καυσίμων, αποφασίστηκε να προχωρήσουμε σε πιο αποτελεσματικό τρόπο ελέγχου διαχείρισης των καυσίμων με την προμήθεια και εγκατάσταση ολοκληρωμένου συστήματος διαχείρισης καυσίμων εισροών – εκροών.

Προτάθηκε από: Πεδιαδιτάκης Γεώργιος

Οφέλη Υλοποίησης: Ολοκληρωμένος και αποτελεσματικός τρόπος ελέγχου διαχείρισης εισροών – εκροών καυσίμων στο πρατήριο του Δήμου μας.

Ημερομηνία: 24/ 03/ 2014 Υπογραφή:

Πεδιαδιτάκης Γεώργιος

Αιτιολόγηση: Αναγκαία παρέμβαση για τον ολοκληρωμένο έλεγχο εισροών – εκροών της Διαχείρισης καυσίμων.

Απαιτούμενες Ενέργειες: 1) Αναζήτηση κωδικών για ποσό το οποίο θα χρησιμοποιηθεί για την δαπάνη που απαιτείται.
2) Μελέτη από τον υπεύθυνο του τμήματος μελετών προγραμματισμού & ανακύκλωσης.
3) Μελέτη για την προμήθεια και εγκατάσταση.

Υπεύθυνοι Υλοποίησης: **Πεδιαδιτάκης Γεώργιος / Κρουσταλάκης Παντελής**
Ολοκλήρωση έως: 31/ 12/ 2014

Αποδοχή: ☐ Απόρριψη: ☐ (από Εκπρόσωπο της Διοίκησης) Υπογραφή:

Συμπληρώνεται **μόνο** από το Γραφείο Ποιότητας

Έλεγχος Ολοκλήρωσης: ΝΑΙ ☐ Ημερομηνία: ___/___/___ Υπογραφή
ΟΧΙ ☐ Παρατηρήσεις:

ΔΗΜΟΣ ΗΡΑΚΛΕΙΟΥ	**ΠΡΟΤΑΣΗ ΒΕΛΤΙΩΣΗΣ**	**Γραφείο Πιστοποίησης και Εφαρμογής Συστημάτων Ποιότητας** Κωδ. Εντύπου ΕΝΤ-8.5.2-01-01
Έκδοση: 01.06.2010		Έγκριση: Κ.Βοριά

Προς Δ/νση: 1) **Οικονομικών Υπηρεσιών. Τμήμα Διαχείρισης Υλικών & Αποθεμάτων.**

2) **Καθαριότητας & Ανακύκλωσης. Τμήμα Μελετών Προγραμματισμού & Ανακύκλωσης.**

Περιγραφή Βελτίωσης: Προμήθεια και εγκατάσταση ολοκληρωμένου συστήματος διαχείρισης καυσίμων στο πρατήριο καυσίμων του Δήμου μας.

1) Μετά την ολοκλήρωση της συνάντησης - σύσκεψης στις 13/11/2013 στην Διεύθυνση Καθαριότητας & Ανακύκλωσης με το Τμήμα Διαχείρισης Υλικών & Αποθεμάτων για την διαχείριση αναλωσίμων και διαχείρισης καυσίμων, αποφασίστηκε να προχωρήσουμε σε πιο αποτελεσματικό τρόπο ελέγχου διαχείρισης των καυσίμων με την προμήθεια και εγκατάσταση ολοκληρωμένου συστήματος διαχείρισης καυσίμων εισροών – εκροών.

Προτάθηκε από: Πεδιαδιτάκης Γεώργιος

Οφέλη Υλοποίησης: Ολοκληρωμένος και αποτελεσματικός τρόπος ελέγχου διαχείρισης εισροών – εκροών καυσίμων στο πρατήριο του Δήμου μας.

Ημερομηνία: 24/ 03/ 2014 Υπογραφή:

Πεδιαδιτάκης Γεώργιος

Αιτιολόγηση: Αναγκαία παρέμβαση για τον ολοκληρωμένο έλεγχο εισροών – εκροών της Διαχείρισης καυσίμων.

Απαιτούμενες Ενέργειες: 1) Αναζήτηση κωδικών για ποσό το οποίο θα χρησιμοποιηθεί για την δαπάνη που απαιτείται.
2) Μελέτη από τον υπεύθυνο του τμήματος μελετών προγραμματισμού & ανακύκλωσης.
3) Μελέτη για την προμήθεια και εγκατάσταση.

Υπεύθυνοι Υλοποίησης: **Πεδιαδιτάκης Γεώργιος / Κρουσταλάκης Παντελής**
Ολοκλήρωση έως: 31/ 12/ 2014

Αποδοχή: ☐ Απόρριψη: ☐ (από Εκπρόσωπο της Διοίκησης) Υπογραφή:

Συμπληρώνεται **μόνο** από το Γραφείο Ποιότητας

Έλεγχος Ολοκλήρωσης: ΝΑΙ ☐ Ημερομηνία: ___/___/___ Υπογραφή
ΟΧΙ ☐ Παρατηρήσεις:

ΕΛΛΗΝΙΚΗ ΔΗΜΟΚΡΑΤΙΑ
ΝΟΜΟΣ ΗΡΑΚΛΕΙΟΥ
ΔΗΜΟΣ ΗΡΑΚΛΕΙΟΥ
ΔΙΕΥΘΥΝΣΗ Οικονομικών Υπηρεσιών
ΤΜΗΜΑ Διαχείρισης Υλικών και Αποθεμάτων
Πληροφορίες: Πεδιαδιτάκης Γιώργος
Τηλ.: 2813409613
Fax: 2813409616
E-mail : diaxirisi@heraklion.gr

Ηράκλειο 10/04/2014
Αρ. Πρωτ.: 51958/10-4-2014

ΠΡΟΣ :
-Την Διεύθυνση Καθαριότητας & Ανακύκλωσης
κ. Κρουσταλάκη Παντελή
-Τον κ.Αντιδήμαρχο
Καθαριότητας & Ανακύκλωσης
κ. Κυπραίο Ανδρέα
-Την Διεύθυνση Οικονομικών
Κα. Δημητράκη Μαρία

ΘΕΜΑ: Μελέτη για την προμήθεια και εγκατάσταση ολοκληρωμένου συστήματος διαχείρισης καυσίμων στο πρατήριο καυσίμων του Δήμου μας.

ΣΧΕΤ : Το υπ' αριθμόν 43677/24-3-2014 έγγραφο Πρότασης βελτίωσης ISO ENT-8.5.2-01-01.

Αναφορικά με το αντικείμενο του θέματος και σε συνέχεια από την ολοκλήρωση της συνάντησης - σύσκεψης στις 13/11/2013 στην Διεύθυνση Καθαριότητας & Ανακύκλωσης με το Τμήμα Διαχείρισης Υλικών & Αποθεμάτων για την διαχείριση αναλωσίμων και διαχείρισης καυσίμων, αποφασίστηκε να προχωρήσουμε σε πιο αποτελεσματικό τρόπο ελέγχου διαχείρισης των καυσίμων με την προμήθεια και εγκατάσταση ολοκληρωμένου συστήματος διαχείρισης καυσίμων εισροών – εκροών, και του ανωτέρω σχετικού εγγράφου πρότασης βελτίωσης.
Μετά τα παραπάνω παρακαλούμε να συντάξετε μελέτη για την προμήθεια και εγκατάσταση ολοκληρωμένου συστήματος διαχείρισης εισροών – εκροών καυσίμων, σύμφωνα με τις δεξαμενές και τις αντλίες που διαθέτει το πρατήριο καυσίμων του Δήμου μας.

Το αποτέλεσμα των παραπάνω θα είναι :

Με το σύστημα αυτό σε γενικές γραμμές το πρατήριο υγρών καυσίμων επιδιώκει

την παρακολούθηση του περιεχομένου των δεξαμενών ώστε να γνωρίζει κάθε στιγμή το είδος καυσίμου, το απόθεμα της κάθε δεξαμενής καθώς και την θερμοκρασία του καυσίμου αλλά και την ύπαρξη νερού στις δεξαμενές.

Τον έλεγχο της κίνησης (παροχών) των αντλιών / διανομέων ώστε να ελέγχεται σε ημερήσια ή περιοδική βάση η απόκλιση του καυσίμου που καταγράφονται από τις αντλίες καυσίμου και των αποθεμάτων των δεξαμενών.

Την ανίχνευση διαρροών καυσίμου από τις δεξαμενές ή και από τις σωληνογραμμές.

Την περιβαλλοντική διαχείριση του πρατηρίου καθώς με ειδικούς αισθητήρες υπάρχει η δυνατότητα συνεχούς παρακολούθησης ύπαρξης καυσίμου ή ατμών καυσίμου φρεάτια δεξαμενών ή φρεάτια αντλιών

- Μέγιστη στάθμη καυσίμου, κίνδυνος υπερχείλισης δεξαμενής
- Υψηλή στάθμη καυσίμου, προειδοποίηση κινδύνου υπερχείλισης
- Υψηλή στάθμη νερού
- Χαμηλή στάθμη καυσίμου, απαιτείται παραλαβή καυσίμου στην δεξαμενή
- Ελάχιστη στάθμη καυσίμου
- Ισοζύγιο ημέρας
- Εκτυπώνει παραστατικά όπως: Δελτίο εισαγωγής και εξαγωγής καυσίμου κ.α
- Σύστημα παρακολούθησης στόλου οχημάτων και υπαλλήλων.

Συνημμένο Πρότασης βελτίωσης ISO ENT-8.5.2-01-01.

Ο ΥΠΕΥΘΥΝΟΣ ΤΟΥ ΤΜΗΜΑΤΟΣ
ΔΙΑΧΕΙΡΙΣΗΣ ΥΛΙΚΩΝ ΚΑΙ ΑΠΟΘΕΜΑΤΩΝ

ΠΕΔΙΑΔΙΤΑΚΗΣ ΓΙΩΡΓΟΣ

Εσωτερική Διανομή:
Τμήμα Διαχείρισης Υλικών και Αποθεμάτων
-κ. Στρατάκη Εμμανουήλ
-κ. Κωνσταντάκη Εμμανουήλ

ΕΛΛΗΝΙΚΗ ΔΗΜΟΚΡΑΤΙΑ
ΝΟΜΟΣ ΗΡΑΚΛΕΙΟΥ
ΔΗΜΟΣ ΗΡΑΚΛΕΙΟΥ
ΔΙΕΥΘΥΝΣΗ Οικονομικών Υπηρεσιών
ΤΜΗΜΑ Διαχείρισης Υλικών και Αποθεμάτων
Πληροφορίες: Πεδιαδιτάκης Γιώργος
Τηλ.: 2813409613
Fax: 2813409616
E-mail : diaxirisi@heraklion.gr

Ηράκλειο 10/04/2014
Αρ. Πρωτ.: 51958/10-4-2014

ΠΡΟΣ :
-Την Διεύθυνση Καθαριότητας & Ανακύκλωσης
κ. Κρουσταλάκη Παντελή
-Τον κ.Αντιδήμαρχο
Καθαριότητας & Ανακύκλωσης
κ. Κυπραίο Ανδρέα
-Την Διεύθυνση Οικονομικών
Κα. Δημητράκη Μαρία

ΘΕΜΑ: Μελέτη για την προμήθεια και εγκατάσταση ολοκληρωμένου συστήματος διαχείρισης καυσίμων στο πρατήριο καυσίμων του Δήμου μας.

ΣΧΕΤ : Το υπ' αριθμόν 43677/24-3-2014 έγγραφο Πρότασης βελτίωσης ISO ENT-8.5.2-01-01.

Αναφορικά με το αντικείμενο του θέματος και σε συνέχεια από την ολοκλήρωση της συνάντησης - σύσκεψης στις 13/11/2013 στην Διεύθυνση Καθαριότητας & Ανακύκλωσης με το Τμήμα Διαχείρισης Υλικών & Αποθεμάτων για την διαχείριση αναλωσίμων και διαχείρισης καυσίμων, αποφασίστηκε να προχωρήσουμε σε πιο αποτελεσματικό τρόπο ελέγχου διαχείρισης των καυσίμων με την προμήθεια και εγκατάσταση ολοκληρωμένου συστήματος διαχείρισης καυσίμων εισροών – εκροών, και του ανωτέρω σχετικού εγγράφου πρότασης βελτίωσης.

Μετά τα παραπάνω παρακαλούμε να συντάξετε μελέτη για την προμήθεια και εγκατάσταση ολοκληρωμένου συστήματος διαχείρισης εισροών – εκροών καυσίμων, σύμφωνα με τις δεξαμενές και τις αντλίες που διαθέτει το πρατήριο καυσίμων του Δήμου μας.

Το αποτέλεσμα των παραπάνω θα είναι :

Με το σύστημα αυτό σε γενικές γραμμές το πρατήριο υγρών καυσίμων επιδιώκει

την παρακολούθηση του περιεχομένου των δεξαμενών ώστε να γνωρίζει κάθε στιγμή το είδος καυσίμου, το απόθεμα της κάθε δεξαμενής καθώς και την θερμοκρασία του καυσίμου αλλά και την ύπαρξη νερού στις δεξαμενές.

Τον έλεγχο της κίνησης (παροχών) των αντλιών / διανομέων ώστε να ελέγχεται σε ημερήσια ή περιοδική βάση η απόκλιση του καυσίμου που καταγράφονται από τις αντλίες καυσίμου και των αποθεμάτων των δεξαμενών.

Την ανίχνευση διαρροών καυσίμου από τις δεξαμενές ή και από τις σωληνογραμμές.

Την περιβαλλοντική διαχείριση του πρατηρίου καθώς με ειδικούς αισθητήρες υπάρχει η δυνατότητα συνεχούς παρακολούθησης ύπαρξης καυσίμου ή ατμών καυσίμου φρεάτια δεξαμενών ή φρεάτια αντλιών

- Μέγιστη στάθμη καυσίμου, κίνδυνος υπερχείλισης δεξαμενής
- Υψηλή στάθμη καυσίμου, προειδοποίηση κινδύνου υπερχείλισης
- Υψηλή στάθμη νερού
- Χαμηλή στάθμη καυσίμου, απαιτείται παραλαβή καυσίμου στην δεξαμενή
- Ελάχιστη στάθμη καυσίμου

- Ισοζύγιο ημέρας
- Εκτυπώνει παραστατικά όπως: Δελτίο εισαγωγής και εξαγωγής καυσίμου κ.α
- Σύστημα παρακολούθησης στόλου οχημάτων και υπαλλήλων.

Συνημμένο Πρότασης βελτίωσης ISO ENT-8.5.2-01-01.

Ο ΥΠΕΥΘΥΝΟΣ ΤΟΥ ΤΜΗΜΑΤΟΣ
ΔΙΑΧΕΙΡΙΣΗΣ ΥΛΙΚΩΝ ΚΑΙ ΑΠΟΘΕΜΑΤΩΝ

ΠΕΔΙΑΔΙΤΑΚΗΣ ΓΙΩΡΓΟΣ

Εσωτερική Διανομή:
Τμήμα Διαχείρισης Υλικών και Αποθεμάτων
-κ. Στρατάκη Εμμανουήλ
-κ. Κωνσταντάκη Εμμανουήλ

26

ΕΛΛΗΝΙΚΗ ΔΗΜΟΚΡΑΤΙΑ
ΔΗΜΟΣ ΗΡΑΚΛΕΙΟΥ

ΝΟΜΙΚΟ ΤΜΗΜΑ
Ταχ. Δ/νση : Ανδρόγεω αρ. 1,
T.K. 712 02, Ενταύθα
Τηλ. : 2813409193-4
Fax : 2813409195

Ηράκλειο, 9-9-2015
ΑΡ. ΠΡΩΤ. 120.751

Απο Α 981 ως 987

ΠΡΟΣ: **Οικονομική Επιτροπή** ✓
Ηρακλείου

ΚΟΙΝ: **Δ/νση Οικονομικών**
Υπηρεσιών

ΘΕΜΑ : Εισήγηση προς λήψη απόφασης για έγκριση διάθεσης εξειδικευμένης πίστωσης .

Κύριε Πρόεδρε ,

Όπως γνωρίζετε με την ψήφιση του προϋπολογισμού δεν αποφασίζεται η διάθεση των πιστώσεων, αλλά καθορίζεται το πρόγραμμα, μέσα στο οποίο θα κινηθεί η διαχείριση των οικονομικών του Δήμου.

Επομένως οι πιστώσεις που έχουν γραφεί στον προϋπολογισμό δεν μπορούν να διατεθούν χωρίς προηγούμενη απόφαση του Δημοτικού Συμβουλίου ή της Οικονομικής Επιτροπής.

Σύμφωνα με το άρθρο 72 παρ. 1 , περ. δ , του Ν. 3852/2010 η Οικονομική Επιτροπή αποφασίζει για την έγκριση των δαπανών και την διάθεση των πιστώσεων του προϋπολογισμού εκτός από εκείνες που σύμφωνα με τις κείμενες διατάξεις αποφασίζει το Δημοτικό Συμβούλιο , καθώς επίσης αποφασίζει αιτιολογημένα και για τις περιπτώσεις απευθείας ανάθεσης προμηθειών , παροχής υπηρεσιών , εκπόνησης μελετών και εκτέλεσης έργων σε εξαιρετικά επείγουσες περιπτώσεις .

Μία από τις πιστώσεις που εμπίπτουν στις αρμοδιότητες της Οικονομικής Επιτροπής είναι και η εξής :

Κ.Α. 00-6423.002 , Οδοιπορικά έξοδα και αποζημίωση τρίτων (Νομικοί Σύμβουλοι) .

Μετά από τα παραπάνω , παρακαλούμε όπως προβείτε στην έγκριση διάθεσης πίστωσης , **ποσού : χιλίων τετρακοσίων εβδομήντα έξι Ευρώ (1476,00 €)** , από τον ανωτέρω Κ.Α. 00-6423.002 , οικονομικού έτους 2015 , για την κάλυψη των δαπανών μετακίνησης (Ν. 2685/1999) των Νομικών Συμβούλων του Δήμου Ηρακλείου :

α) Χαράλαμπου Πυροβολάκη ή Πελαγίας Ζαχαριουδάκη ή Χρήστου Μιχαλόπουλου ή Εμμανουήλ Καρνίκη ή Μαρίας Κατίκα ή Μαρίας – Εμμανουέλας Μπίμπα , ενεργούντες έκαστος χωριστά , για την μετακίνησή του/της στο Σ.τ.Ε. , Τμήμα Γ' , στη δικάσιμο της 1ης-10-2015, για την υπεράσπιση των συμφερόντων του Δήμου Ηρακλείου , κατά τη συζήτηση της υποθέσεως : Ευαγγελία Μαράκη του Ιωάννη - Αίτηση Ακυρώσεως , ποσού : διακοσίων ογδόντα Ευρώ (280,00 €) .

β) Χαράλαμπου Πυροβολάκη ή Πελαγίας Ζαχαριουδάκη ή Χρήστου Μιχαλόπουλου ή Εμμανουήλ Καρνίκη ή Μαρίας Κατίκα ή Μαρίας – Εμμανουέλας Μπίμπα , ενεργούντες έκαστος χωριστά , για την μετακίνησή του/της στο Διοικητικό Εφετείο Χανίων , στη δικάσιμο της 8ης-10-2015, για την υπεράσπιση των συμφερόντων του Δήμου Ηρακλείου , κατά τη συζήτηση της υποθέσεως : <<WIND ΕΛΛΑΣ ΤΗΛΕΣ ΑΕΒΕ >> - Αίτηση Ακυρώσεως , ποσού : τριάντα οκτώ Ευρώ (38,00 €) .

γ) Χαράλαμπου Πυροβολάκη ή Πελαγίας Ζαχαριουδάκη ή Χρήστου Μιχαλόπουλου ή Εμμανουήλ Καρνίκη ή Μαρίας Κατίκα ή Μαρίας – Εμμανουέλας Μπίμπα , ενεργούντες έκαστος χωριστά , για την μετακίνησή του/της στο Σ.τ.Ε. , Τμήμα Α' , στη δικάσιμο της 19ης-10-2015, για την υπεράσπιση των συμφερόντων του Δήμου Ηρακλείου , κατά τη συζήτηση της υποθέσεως : CRETAN CAR WASH CENTER ΑΕ κλπ (συν. 4) - Αίτηση Αναίρεσης , ποσού : διακοσίων ογδόντα Ευρώ (280,00 €) .

δ) Χαράλαμπου Πυροβολάκη ή Πελαγίας Ζαχαριουδάκη ή Χρήστου Μιχαλόπουλου ή Εμμανουήλ Καρνίκη ή Μαρίας Κατίκα ή Μαρίας – Εμμανουέλας Μπίμπα , ενεργούντες έκαστος χωριστά , για την μετακίνησή του/της στο Διοικητικό Εφετείο Χανίων , στη δικάσιμο της 22ης-10-2015, για την υπεράσπιση των συμφερόντων του Δήμου Ηρακλείου , κατά τη συζήτηση της υποθέσεως : Μαρτιμιανάκης Εμμ. κλπ (συν. 6) κατά Δ. Τεμένους - Έφεση , ποσού : τριάντα οκτώ Ευρώ (38,00 €) .

ε) Χαράλαμπου Πυροβολάκη ή Πελαγίας Ζαχαριουδάκη ή Χρήστου Μιχαλόπουλου ή Εμμανουήλ Καρνίκη ή Μαρίας Κατίκα ή Μαρίας – Εμμανουέλας Μπίμπα , ενεργούντες έκαστος χωριστά , για την μετακίνησή του/της στο Ειρηνοδικείο Αθηνών , στη δικάσιμο της 23ης-10-2015, για την υπεράσπιση των συμφερόντων του Δήμου Ηρακλείου , κατά τη συζήτηση της υποθέσεως : <<ΕΚΔΟΣΕΙΣ ΣΟΦΙΑ ΜΟΣΧΑΝΔΡΕΟΥ ΚΑΙ ΣΙΑ Ε.Ε.>> - Αγωγή , ποσού : διακοσίων ογδόντα Ευρώ (280,00 €) .

στ) Χαράλαμπου Πυροβολάκη ή Πελαγίας Ζαχαριουδάκη ή Χρήστου Μιχαλόπουλου ή Εμμανουήλ Καρνίκη ή Μαρίας Κατίκα ή Μαρίας – Εμμανουέλας Μπίμπα , ενεργούντες έκαστος χωριστά , για την μετακίνησή του/της στον Άρειο Πάγο , Δ' Πολιτικό Τμήμα , στη δικάσιμο της 23ης-10-2015, για την υπεράσπιση των συμφερόντων του Δήμου Ηρακλείου , κατά τη συζήτηση της υποθέσεως : Ιωάννης Μπαλαχούτης κλπ (συν. 7) - Αίτηση Αναιρέσεως , ποσού : διακοσίων ογδόντα Ευρώ (280,00 €) .

ζ) Χαράλαμπου Πυροβολάκη ή Πελαγίας Ζαχαριουδάκη ή Χρήστου Μιχαλόπουλου ή Εμμανουήλ Καρνίκη ή Μαρίας Κατίκα ή Μαρίας – Εμμανουέλας Μπίμπα , ενεργούντες έκαστος χωριστά , για την μετακίνησή του/της στο Σ.τ.Ε. ,

Τμήμα Δ' , στη δικάσιμο της 27ης-10-2015, για την υπεράσπιση των συμφερόντων του Δήμου Ηρακλείου , κατά τη συζήτηση της υποθέσεως : Δήμος Μαλεβιζίου κατά Υπουργού Εσωτερικών - Αίτηση Ακυρώσεως , ποσού : διακοσίων ογδόντα Ευρώ (280,00 €) .

Εξυπακούεται πως για την πληρωμή των δαπανών που θα προκύψουν και θα αφορούν την παραπάνω πίστωση , θα τηρηθεί η νόμιμη διαδικασία που προβλέπεται από τις σχετικές διατάξεις .

Η Δικηγόρος του Δήμου

ΔΗΜΟΣ ΗΡΑΚΛΕΙΟΥ

ΠΕΛΑΓΙΑ ΕΥΤ. ΖΑΧΑΡΙΟΥΔΑΚΗ
ΔΙΚΗΓΟΡΟΣ ΣΤΟΝ ΑΡΕΙΟ ΠΑΓΟ
ΝΟΜΙΚΟΣ ΣΥΜΒΟΥΛΟΣ ΔΗΜΟΥ ΗΡΑΚΛΕΙΟΥ
ΤΗΛ. 2810.399193-4, 6977601344

87

ΕΛΛΗΝΙΚΗ ΔΗΜΟΚΡΑΤΙΑ
ΔΗΜΟΣ ΗΡΑΚΛΕΙΟΥ

ΝΟΜΙΚΟ ΤΜΗΜΑ
Ταχ. Δ/νση : Ανδρόγεω αρ. 1,
Τ.Κ. 712 02, Ενταύθα
Τηλ. : 2813409193-4
Fax : 2813409195

Ηράκλειο, 2-9-2015
ΑΡ. ΠΡΩΤ. 117273 / 471

ΠΡΟΣ: ΟΙΚΟΝΟΜΙΚΗ ΕΠΙΤΡΟΠΗ

ΚΟΙΝ: Δ/ΝΣΗ ΠΟΛΕΟΔΟΜΙΑΣ

ΘΕΜΑ : Λήψη απόφασης για μη άσκηση αίτησης αναίρεσης κατά της με αρ. 67 / 2015 αποφάσεως του 3μελούς Εφετείου Ανατολικής Κρήτης.

Σας αποστέλλουμε αντίγραφο της με αρ. 67 / 2015 αποφάσεως του 3μελούς Εφετείου Ανατολικής Κρήτης , εισηγούμενοι την λήψη απόφασης περί μη άσκησης αίτησης αναίρεσης κατά της προαναφερθείσας απόφασης, καθότι δεν συντρέχει λόγος για την άσκησή της.

Ο Δικηγόρος του Δήμου

ΧΑΡΑΛΑΜΠΟΣ ΠΥΡΟΒΟΛΑΚΗΣ
ΔΙΚΗΓΟΡΟΣ ΣΤΟΝ ΑΡΕΙΟ ΠΑΓΟ
ΝΟΜΙΚΟΣ ΣΥΜΒΟΥΛΟΣ ΔΗΜΟΥ ΗΡΑΚΛΕΙΟΥ
ΤΗΛ. 2810 399193-4, 6944729992

Αριθμός Απόφασης : 67/2015

ΤΟ ΤΡΙΜΕΛΕΣ ΕΦΕΤΕΙΟ ΑΝΑΤΟΛΙΚΗΣ ΚΡΗΤΗΣ

Συγκροτήθηκε από τους Δικαστές : Χαρίδημο Πρατικάκη Προεδρεύοντα Εφέτη λόγω κωλύματος της Προέδρου Ελένης Φραγκάκη, Νικόλαου Βεργιτσάκη, Θεονύμφη Λυράκη – Εισηγήτρια, Εφέτες, και από τη Γραμματέα Ρωξάνη Καπετάνου.

Συνεδρίασε δημόσια στο ακροατήριό του, στο Ηράκλειο, στις 14 Οκτωβρίου 2014, για να δικάσει την υπόθεση μεταξύ :

Α) ΤΩΝ ΑΙΤΟΥΝΤΩΝ - ΚΑΘΩΝ Η ΑΝΤΑΙΤΗΣΗ : 1) Μαγκωνάκη Ιωάννη του Δημητρίου, 2) Μαγκωνάκη Χρήστου του Δημητρίου, κατοίκων Ηρακλείου, οι οποίοι παραστάθηκαν **ο 1ος δια και ο 2ος μετά** του πληρεξουσίου τους δικηγόρου Εμμανουήλ Κρασανάκη.

ΤΟΥ ΚΑΘΟΥ Η ΑΙΤΗΣΗ- ΑΝΤΑΙΤΟΥΝΤΟΣ : Οργανισμού Τοπικής Αυτοδιοίκησης με την επωνυμία ΄΄ΔΗΜΟΣ ΗΡΑΚΛΕΙΟΥ΄΄, ο οποίος εκπροσωπείται νόμιμα και ο οποίος παραστάθηκε δια του πληρεξουσίου του δικηγόρου Χαράλαμπου Πυροβολάκη.

Β) ΤΩΝ ΑΙΤΟΥΝΤΩΝ- ΚΑΘΩΝ Η ΑΝΤΑΙΤΗΣΗ: 1) Κατσακού Αγάπης του Εμμανουήλ, κατοίκου Αμαρουσίου Αττικής και 2) Κατσακού Μαρίας του Εμμανουήλ συζ. Δημητρίου Ατσαλάκη, κατοίκου Ηρακλείου, οι οποίες παραστάθηκαν δια του πληρεξουσίου τους δικηγόρου Αχιλλέα Γκούφα.

ΤΟΥ ΚΑΘΟΥ Η ΑΙΤΗΣΗ - ΑΝΤΑΙΤΟΥΝΤΟΣ: Οργανισμού Τοπικής Αυτοδιοίκησης με την επωνυμία ΄΄ΔΗΜΟΣ ΗΡΑΚΛΕΙΟΥ΄΄, ο οποίος εκπροσωπείται νόμιμα και ο οποίος παραστάθηκε δια του πληρεξουσίου του δικηγόρου Χαράλαμπου Πυροβολάκη.

Γ) ΤΟΥ ΑΙΤΟΥΝΤΟΣ: Οργανισμού Τοπικής Αυτοδιοίκησης με την επωνυμία ΄΄ΔΗΜΟΣ ΗΡΑΚΛΕΙΟΥ΄΄, ο οποίος εκπροσωπείται νόμιμα και ο οποίος παραστάθηκε δια του πληρεξουσίου του δικηγόρου Χαράλαμπου Πυροβολάκη.

ΤΩΝ ΚΑΘΩΝ Η ΑΙΤΗΣΗ – ΑΝΤΑΙΤΟΥΝΤΩΝ : 1) Αποστολάκη Εμμανουήλ, κατοίκου Ηρακλείου Ιερολοχιτών και Μεγάλου Αλεξάνδρου ΚΚ 00004), **ο**

οποίος δεν παραστάθηκε, 2) Ανδρέου Μαρίας, κατοίκου Ηρακλείου Μ. Αλεξάνδρου και Ιωνίας (ΚΚ201), η οποία παραστάθηκε **δια του πληρεξουσίου της δικηγόρου Αποστόλου Σφακιανάκη,** 3) Βαμβάκου Νικολάου του Κων/νου, κατοίκου Ηρακλείου Ιερολοχιτών 97 (ΚΚ 007), 4)Βαμβάκου Θεόφιλου του Κων/νου, κατοίκου Ηρακλείου Ιερολοχιτών 97 (ΚΚ 007), 5) Βενιανάκη Νικολάου, κατοίκου Ηρακλείου Πετρακογιώργη 64 (ΚΚ51726Γ), 6) Γεωργιλαδάκη Ευαγγέλου, κατοίκου Ηρακλείου Αρχιεπισκόπου Μακαρίου 54 (ΚΚ 0009), 7) Δολαψάκη Εμμανουήλ, κατοίκου Ηρακλείου Λ. 62 Μαρτύρων 68 (ΚΚ 102), 8)Ζιαμπάρα Κων/νου, κατοίκου Ηρακλείου Ιερολοχιτών 92(ΚΚ 102), 9) Ομόρρυθμης Εταιρείας με την επωνυμία «Καλατζής Γιατράκης ΟΕ», που εδρεύει στο Ηράκλειο και εκπροσωπείται νόμιμα, Γ. Παπανδρέου 63 (ΚΚ007), 10) Κανάκη Ευαγγελίας του Νικολάου κατοίκου Ηρακλείου Πετράκη 9 (ΚΚ007), **οι οποίοι δεν παραστάθηκαν,** 11) Κατσακού Αγάπης του Εμμανουήλ κατοίκου Ηράκλειου Μελέτιου Πηγά 29 (ΚΚ060201Β) 12) Κατσακού Μαρίας Εμμανουήλ, κατοίκου Ηρακλείου Ιερολοχιτών 98, (ΚΚ060201Β), **οι οποίες παραστάθηκαν δια του πληρεξουσίου τους δικηγόρου Αχιλλέα Γκούφα,** 3) Αικατερίνης Παπαδάκη κατοίκου Ηρακλείου Ιερολοχιτών 98, 14) Κεφαλογιάννη Μαρίας, κατοίκου Ηρακλείου Ιερολοχιτών 98 102 (ΚΚ60201Α), 15) Κεφαλογιάννη Γεώργιου κατοίκου Ηρακλείου Ιερολοχιτών 98 102(ΚΚ60201Α),οι οποίοι **παραστάθηκαν δια του πληρεξουσίου τους δικηγόρου Γεωργίου Γιαχνάκη,** 16) Κυρικάκη Ιωάννη κατοίκου Ηρακλείου Ιερολοχιτών 96 & Πετρακογιώργη 63 (ΚΚ 00005), 17) Κυρικάκη Νικολάου, κατοίκου Ηρακλείου Ιερολοχιτών 96 & Πετρακογιώργη 63 (ΚΚ 00005), **οι οποίοι δεν παραστάθηκαν,** 18) Μαγκονάκη Ιωάννη, κατοίκου Ηρακλείου Ιερολοχιτών 94 (ΚΚ0006), **ο οποίος παραστάθηκε δια του πληρεξουσίου του δικηγόρου Εμμανουήλ Κρασανάκη,** 19) Μαγκονάκη Σταύρου, κατοίκου Ηρακλείου Ιερολοχιτών 94 (ΚΚ 00006, 0008), **ο οποίος δεν παραστάθηκε,** 20) Μαγκονάκη Χρήστου, κατοίκου Ηρακλείου Ιερολοχιτών 94, (ΚΚ0006), **ο οποίος παραστάθηκε δια του πληρεξουσίου του δικηγόρου Εμμανουήλ Κρασανάκη ,** 21) Μαρκάκη Εμμανουήλ κατοίκου Ηρακλείου Ιερολοχιτών 102 (ΚΚ 60201Γ), 22) Μαρκάκη Ειρήνης κατοίκου Ηρακλείου Ιερολοχιτών 102 (ΚΚ 60201Γ), 23) Μπικάκη Ελεάννας κατοίκου Ηρακλείου Μνησικλή 2 (ΚΚ 0101), 24) Μπικάκη Ευαγγελίας κατοίκου Ηρακλείου Μνησικλή 2 (ΚΚ 0101), 25) Ξημεράκη Γεωργίου του

Φανουρίου, κατοίκου Ηρακλείου Τζοβενή 3 (ΚΚ 201), 26) Ξημεράκη Ζαχαρία του Φανουρίου κατοίκου Ηρακλείου, Τζοβενή 3 (ΚΚ 201), 27) Ξημεράκη Φανούριου, κατοίκου Ηρακλείου, Τζοβενή 3 (ΚΚ 201), 28) Παπαδοπούλου Ειρήνης του Ιωάννη, κατοίκου Ηρακλείου Ιερολοχιτών 90, (ΚΚ 00103), 29) Πασπαράκη-Βενιανάκη Αναστασίας του Γεωργίου, κατοίκου Ηρακλείου Πετρακογιώργη 64 (ΚΚ 51726Γ), **οι οποίοι δεν παραστάθηκαν,** 30) Πεδιωτίδη Ιωάννη κατοίκου Ηρακλείου Ιερολοχιτών 97 (ΚΚ 007), **ο οποίος δεν παραστάθηκε,** 31) **α**. Αικατερίνης το γένος Χαριλάου και Αλεξάνδρας Ξενάκη, χήρα Λεωνίδα Πιπερόπουλου, κατοίκου Ηρακλείου, Χαλέπας 22, **β**. Μαρίας το γένος Λεωνίδα και Ελένης Πιπεροπούλου, συζ. Δημητρίου Ανταλουδάκη, κατοίκου Ηρακλείου (Ιερολοχιτών 54) και **γ.** Δημήτριου Πιπερόπουλου του Λεωνίδα και της Ελένης, κατοίκου Ηρακλείου (Χαλέπας 22), οι οποίοι συνεχίζουν την δίκη στη θέση του αποβιώσαντος Λεωνίδα Πιπερόπουλου με ΚΚ51726Β, ως εξ αδιαθέτου κληρονόμοι του, και **οι οποίοι παραστάθηκαν δια του πληρεξουσίου τους δικηγόρου Πέτρου Μαρκάκη,** 32) Ρεϊζογλου Ιωάννη του Νικολάου και της Δέσποινας, κατοίκου Ηρακλείου Μ Αλεξάνδρου (ΚΚ 114), 33) Ρεϊζογλου Βασιλείας του Νικολάου και της Δέσποινας, κατοίκου Καρτερού Ηρακλείου (ΚΚ 114), η οποία εκπροσωπείται υπό του Δικ. Συμπαραστάτη Νικολάου Δακτυλά του Γεωργίου, **οι οποίοι παραστάθηκαν, δια του πληρεξουσίου τους δικηγόρου Χρήστου Αποστολάκη,** 34) Σαράντου Αικατερίνης του Γεωργίου, κατοίκου Ηρακλείου Ιερολοχιτών 97 (ΚΚ 007), 35) Σαράντου Αικατερίνης του Αντωνίου κατοίκου Ηρακλείου Ιερολοχιτών 97 (ΚΚ 007), 36) Φιλίππου Γιασεμής, κατοίκου Ηρακλείου Μ Αλεξάνδρου 148 (ΚΚ63701), 37) Φιλίππου Βασιλείου, κατοίκου Ηρακλείου Περίδου 38 (ΚΚ 63703), 38) Φιτσοδασκαλάκη Στέφανου, κατοίκου Ηρακλείου Ιερολοχιτών 89 (ΚΚ 0010), **οι οποίοι δεν παραστάθηκαν** 39) Χαλκιαδάκη Άννας του Εμμανουήλ και Αικατερίνης Κοκκινάκη, κατοίκου Ηρακλείου Τζοβενή 4, (ΚΚ060201Β), 40) Χαλκιαδάκη Ειρήνης του Γεωργίου κατοίκου Ηρακλείου Τζοβενή 4, (ΚΚ060201Β), 41) α. Χαλκιαδάκη Άννας χήρα Στυλιανού το γένος Εμμανουήλ Κοκκινάκη, β. Χαλκιαδάκη Γεώργιου του Στυλιανού, γ. Χαλκιαδάκη Κυριακής του Στυλιανού, κατοίκων Ηρακλείου, Τζοβενή 4, **οι οποίοι ασκούν κυρία παρέμβαση δια των προτάσεών τους** , στη θέση του με **αριθμ. 41 καθού η αίτηση Χαλκιαδάκη Στυλιανού του Γεωργίου**, συζύγου της α΄ και πατέρας των β΄ και γ΄ , ο οποίος απεβίωσε, κατοίκου

Ηρακλείου Τζοβενή 4, με ΚΚ060201Β, **οι οποίοι παραστάθηκαν δια του πληρεξουσίου τους δικηγόρου Δημήτρη Δελάκη,** 42) Χαχλιουτάκη Βασίλειου, κατοίκου Ηρακλείου Τζοβενή 4 (ΚΚ 00102) **ο οποίος δεν παραστάθηκε,** 43) Χριστοφοράκη Στυλιανής του Ιωάννη και της Μελανθίας, χήρα Μιχαήλ Παπαδάκη, κατοίκου Ηρακλείου Ευανθούς 4 (ΚΚ 060201β), η οποία **παραστάθηκε δια του πληρεξουσίου της δικηγόρου Δημήτρη Δελάκη,** 44) Φουντουλάκη Εμμανουήλ, κατοίκου Ηρακλείου, οδός Φοίνικος, **ο οποίος δεν παραστάθηκε.**

Ενώπιον του παρόντος Δικαστηρίου νόμιμα φέρονται προς συζήτηση οι κρινόμενες : **1)** η από 23-8-2011 (αρ. εκθ. κατ. 5/11) αίτηση του Δήμου Ηρακλείου κατά των Αποστολάκη Εμμ. κλπ., **2)** η από 12-12-2011 (αριθμ. εκθ. κατ. 860/2011) αίτηση των Μαγκωνάκη Ιωάννη και Χρήστου του Δημητρίου, κατά του Δήμου Ηρακλείου, **3)** η από 25-10-2013 (αρ. εκθ. κατ. 553/2013) αίτηση των Αγάπης και Μαρίας Κατσακού του Εμμανουήλ, κατά του Δήμου Ηρακλείου, **4)** οι ασκηθείσες με τις προτάσεις ανταιτήσεις : α) του Δήμου Ηρακλείου κατά των ως άνω αιτούντων, β) Μαρίας συζ. Σπυρίδωνα Ανδρέου, γ) Αγάπης και Μαρίας Κατσακού, δ) Μαγκωνάκη Ιωάννη και Χρήστου, ε) Αικατερίνης Ξενάκη Μαρίας Πιπεροπούλου, Δημητρίου Πιπερόπουλου, στ) Ιωάννη Ρεϊζόγλου, Βασιλείας Ρεϊζόγλου, και ζ) Γεωργίου Κεφαλογιάννη και Μαρίας συζ. Γεωργίου Κεφαλογιάννη, η) Άννας χας Στυλιανού Χαλκιαδάκη, Γεωργίου Χαλκιαδάκη, Κυριακής Χαλκιαδάκη, Ειρήνης Χαλκιαδάκη, Στυλιανής χας Μιχ. Παπαδάκη, κατά του Δήμου Ηρακλείου· καθώς και η ασκηθείσα δια των προτάσεων κύρια παρέμβαση των τελευταίων και κατά της **450/2011** απόφασης του Μονομελούς Πρωτοδικείου Ηρακλείου, των οποίων δικάσιμος μετ΄ αναβολών ορίστηκε αυτή που αναφέρεται στην αρχή της παρούσας.

Οι υποθέσεις εκφωνήθηκαν από τη σειρά του οικείου πινακίου, οι δε πληρεξούσιοι δικηγόροι των διαδίκων, αφού αναφέρθηκαν στις έγγραφες προτάσεις τους και στις δια των προτάσεων ασκηθείσες ανταιτήσεις τους και τις κύριες παρεμβάσεις τους, ανέπτυξαν και προφορικά τους ισχυρισμούς τους και ζήτησαν την παραδοχή τους.

ΑΦΟΥ ΜΕΛΕΤΗΣΕ ΤΗ ΔΙΚΟΓΡΑΦΙΑ

ΣΚΕΦΤΗΚΕ ΣΥΜΦΩΝΑ ΜΕ ΤΟ ΝΟΜΟ

Εισάγονται προς συζήτηση : 1) η από 23-8-2011 (αρ. κατ. 5/11) αίτηση του Δήμου Ηρακλείου κατά των Αποστολάκη Εμμ. κλπ..., 2) η από 12-12-2011 (αριθμ. κατ. 860/2011) αίτηση των Μαγκωνάκη Ιωάννη κλπ., κατά του Δήμου Ηρακλείου 3) η από 25-10-2013 (αρ. κατ. 553/2013) αίτηση των Αγάπης Κατσακού κλπ.. 4) οι ασκηθείσες με τις προτάσεις ανταιτήσεις α) του Δήμου Ηρακλείου κατά των ως άνω αιτούντων, β) Μαρίας Ανδρέου, γ) Αγάπης Κατσακού κλπ..., δ) Μαγκωνάκη Ιωάννη κλπ..., ε) Αικατερίνης Ξενάκη κλπ..., στ) Ιωάννη Ρεϊζόγλου κλπ..., και ζ) Άννας Χαλκιαδάκη κατά του Δήμου Ηρακλείου καθώς και η) η ασκηθείσα δια των προτάσεων κύρια παρέμβαση των τελευταίων. Οι ως άνω αιτήσεις, ανταιτήσεις και κύρια παρέμβαση πρέπει να συνεκδικασθούν, λόγω της μεταξύ τους συνάφειας, αλλά και προς εξοικονόμηση χρόνου και δαπάνης, σύμφωνα με τα άρθρα 31 και 246 ΚΠολΔ, τα οποία εφαρμόζονται συμπληρωματικά και στην ειδική διαδικασία των απαλλοτριώσεων.

Από τις με αρ. 5152/25-10-2011, 5154/25-10-2011, 5198/26-10-2011, 5190/26-10-2011, 5158/25-10-2011, 5203/26-10-2011, 5205/26-10-2011, 5168/25-10-2011, 5170/25-10-2011, 5150/25-10-2011, 5148/25-10-2011, 5173/2011, 5174/25-10-2011, 5179/25-10-2011, 5178/25-10-2011, 177/25-10-2011, 5145/25-10-2011, 5172/25-10-2011, 5162/25-10-2011, 5164/25-10-2011, 5166/25-10-2011, 5143/25-10-2011, 5192/26-10-2011, 5185/25-10-2011, 5176/25-10-2011 και 5265/2-11-2011, εκθέσεις επιδόσεως του δικαστικού επιμελητή στο Πρωτοδικείο Ηρακλείου, Γεώργιου Γιουκάκη, που προσκομίζει και επικαλείται ο αιτών Δήμος, προκύπτει, ότι ακριβές αντίγραφο, της αίτησης του Δήμου κατά των Αποστολάκη κλπ..., με πράξη ορισμού δικασίμου και κλήση για συζήτηση επιδόθηκε νόμιμα και εμπρόθεσμα στους 3°, 4°, 6°, 7°, 8°, 9η, 10η, 16°, 17°, 19°, 21ος, 22η, 23η 24η, 25ος, 26ος, 27ος, 28η, 29η , 30ος, 34η, 35η, 37η, 38η, 42° και 44° των καθών, για την αρχικώς προσδιορισθείσα δικάσιμο, της 12-6-2012, οπότε αναβλήθηκε για τη δικάσιμο της 12-11-2013, οπότε αναβλήθηκε για τη σημερινή δικάσιμο. Οι τελευταίοι, όμως, δεν εμφανίστηκαν στη δικάσιμο αυτή, που η υπόθεση εκφωνήθηκε από τη σειρά του πινακίου, ενόψει όμως, ότι η αναβολή της υποθέσεως και η εγγραφή της στο πινάκιο επέχει θέση κλητεύσεως προς όλους του διαδίκους, πρέπει να δικαστούν ερήμην, η υπόθεση όμως θα συζητηθεί, σαν να είναι

παρόντες όλοι οι διάδικοι (άρθρ. 19 παρ.7, εδ.δ, 20 παρ.6 εδ .α του ν. 2881/20010), χωρίς να οριστεί παράβολο ερημοδικίας, διότι κατά της απόφασης αυτής δεν επιτρέπεται ανακοπή ερημοδικίας (άρθρ. 22 παρ. 1 του ν. 2281/2001).

Εξάλλου ο αιτών Δήμος δεν προσκομίζει ούτε επικαλείται αποδεικτικά επιδόσεως για τον πρώτο, πέμπτο και τριακοστό έκτο των καθών η αίτηση και συνεπώς πρέπει να κηρυχτεί ως προς αυτούς απαράδεκτη η συζήτηση.

Από τις διατάξεις των άρθρων 17 παρ. 2 - 4 του ισχύοντος Συντάγματος 2001 και 13 παρ. Ι και 2 του Κώδικα Αναγκαστικών Απαλλοτριώσεων (στην παράγραφο 1 του άρθρου 13 προστίθεται νέο εδάφιο μεταξύ των δύο εδαφίων της παραγράφου αυτής με το άρθρο 7^{A} Ν2985|2002|Α-18 Απαλλοτρίωση, Προσαρμογή διατάξεων στο Σύνταγμα, η ισχύς του οποίου αρχίζει την 1.1.2002), προκύπτει ότι : α) Κρίσιμος χρόνος, κατά τον οποίο εξετάζεται η πραγματική αξία του απαλλοτριούμενου ακινήτου, για τον οριστικό προσδιορισμό της αποζημιώσεως, ώστε αυτή να είναι πλήρης κατά τη συνταγματική επιταγή, σε περίπτωση που έχει προηγηθεί αίτηση για τον προσωρινό προσδιορισμό της αποζημιώσεως, είναι ο χρόνος της συζητήσεως, ενώπιον του δικαστηρίου, για τον προσωρινό προσδιορισμό, αν όμως η συζήτηση για τον οριστικό προσδιορισμό της αποζημίωσης διεξαχθεί μετά την παρέλευση έτους από τη συζήτηση για τον προσωρινό προσδιορισμό, τότε, για τον προσδιορισμό της αποζημιώσεως, λαμβάνεται υπόψη η αξία κατά το χρόνο συζήτησης για τον οριστικό προσδιορισμό, β) προς εύρεση της αξίας αυτής δεν λαμβάνεται υπόψη ενδεχόμενη μεταβολή (αύξηση ή υποτίμηση) της αξίας του απαλλοτριούμενου, που επήλθε μετά τη δημοσίευση της πράξης της απαλλοτρίωσης και εξαιτίας μόνον αυτής (βλ και ΟΛΑΠ 1332/1985ΝΟβ 34.410 ΟΛΑΠ 110911981 ΝΟΒ 30.238), ούτε από ενέργειες του ιδιοκτήτη στο απαλλοτριούμενο, που έγιναν μετά την ανακοίνωση της απαλλοτρίωσης και μόνον εξαιτίας αυτής, γ) Ως κριτήριο για τη διάγνωση της πραγματικής αξίας του απαλλοτριούμενου λαμβάνεται υπόψη, μεταξύ άλλων και η αξία που έχουν κατά τον κρίσιμο χρόνο παρακείμενα και ομοειδή ακίνητα, καθώς και η πρόσοδος του απαλλοτριούμενου. Τα κριτήρια, ωστόσο, αυτά είναι ενδεικτικά και όχι αποκλειστικά για το δικαστήριο, το οποίο μπορεί να στηρίξει τη σχετική κρίση του, σε κάθε πρόσφορο συγκριτικό στοιχείο, αφού το αξιολογήσει κατάλληλα (πρβλ. ΑΠ 185/1997 ΕλΔ 38.1539). δ) Η αποζημίωση πρέπει να

είναι πλήρης και να ανταποκρίνεται στην πραγματική αξία του απαλλοτριού μενου ακινήτου, κατά το χρόνο συζήτησης της αίτησης, για τον προσωρινό προσδιορισμό, ή κατά το χρόνο της συζήτησης, για τον οριστικό προσδιορισμό, στην περίπτωση, που η συζήτηση για τον οριστικό προσδιορισμό διεξαχθεί μετά την παρέλευση έτους από τη συζήτηση για τον προσωρινό προσδιορισμό. Ως τέτοια δε αποζημίωση νοείται εκείνη, το ποσόν της οποίας επιτρέπει στον ιδιοκτήτη να αντικαταστήσει το πράγμα, που απαλλοτριώθηκε με άλλο ισάξιο (ΟΛΑΠ 13/2000 ΕλΔ 41.950 - ΟΛΑΠ 714/1978 Νοβ 27.537). Περαιτέρω, σύμφωνα με την παράγραφο 4 του άρθρου 13 του ν. 2882/2001, όπως, η εν λόγω παράγραφος, ισχύει, μετά την αντικατάσταση της, με το άρθρο 128 του Ν. 4070/2012, εάν απαλλοτριωθεί τμήμα ακινήτου, με αποτέλεσμα η αξία του τμήματος, που απομένει στον ιδιοκτήτη να μειωθεί σημαντικά σε σχέση με την κύρια ή αποδεδειγμένως υφιστάμενη δευτερεύουσα, κατά προορισμό χρήση, μπορεί να προσδιορίζεται με την απόφαση καθορισμού της αποζημίωσης και ιδιαίτερη αποζημίωση, για το τμήμα που απομένει στον ιδιοκτήτη και η οποία καταβάλλεται μαζί με την αποζημίωση για το απαλλοτριούμενο. Για τον προσδιορισμό της ιδιαίτερης αποζημίωσης λαμβάνονται υπόψη από το δικαστήριο, ιδίως, η κατάσταση του ακινήτου πριν και μετά την απαλλοτρίωση, η σημαντική επιδείνωση των γεωμετρικών στοιχείων και της οικονομικής και εμπορικής εκμεταλλεύσεως αυτού, όπως επίσης ότι η ζημιά του απομένοντος θα επέλθει μετά βεβαιότητας μετά την απότμηση του απαλλοτριούμενου τμήματος. Επίσης, η παράγραφος 6 του άρθρου 1 Γ του ν. 2882/2001, όπως αυτή τροποποιήθηκε αρχικά με τις διατάξεις της παραγράφου 3 του άρθρου 9 του ν. 3193/2003 (Α' 266) και της παραγράφου 6 του άρθρου 1 του ν. 2985/2002 και ακολούθως με το άρθρο 129 του ν. 4070/2012, ισχύει πλέον ως εξής: " Σε περίπτωση απαλλοτριώσεων μεγάλου οικονομικού ενδιαφέροντος, ο υπέρ ου η απαλλοτρίωση, ή ο υπόχρεος προς αποζημίωση, δύναται να ζητήσει τη σύνταξη έκθεσης εκτίμησης των απαλλοτριουμένων από ανεξάρτητο και πιστοποιημένο εκτιμητή, σε οποιοδήποτε στάδιο της διαδικασίας καθορισμού της αποζημίωσης. Η εν λόγω έκθεση εκτίμησης μπορεί να αντικαθιστά την έκθεση προεκτίμησης της Επιτροπής του παρόντος άρθρου, ή να χρησιμοποιείται παράλληλα για την απόδειξη της αξίας απαλλοτριωθέντων. Η έκθεση του ανεξάρτητου εκτιμητή καλύπτει το σύνολο της αξίας των απαλλοτριουμένων ακινήτων και των επικείμενων τους, τη μείωση της αξίας

των απομενόντων τμημάτων μετά την απαλλοτρίωση και τη ύπαρξη ή μη ωφέλειας των παρόδιων ιδιοκτητών, σύμφωνα με τη διάταξη του ν. 653/1977 (Α' 214).

Περαιτέρω, κατά τις διατάξεις του άρθρου 33 παρ. 1, 2, 3, 6 και 7 του Ν. 2971/2001, το τεκμήριο της ωφέλειας των ιδιοκτητών, κατά τις διατάξεις του Νόμου 653/1977 (ΦΕΚ 2142 Α΄) είναι μαχητό και κρίνεται μετά την κήρυξη της απαλλοτρίωσης, από το αρμόδιο για τον οριστικό προσδιορισμό της αποζημίωσης Εφετείο, κατά την ειδική διαδικασία του άρθρου αυτού (παρ. 1). Ο εικαζόμενος ιδιοκτήτης, ή ο αξιών δικαιώματα επί του απαλλοτριούμενου, εφ΄ όσον θεωρεί ότι δεν υφίσταται το τεκμήριο της ωφέλειας, μπορεί με αίτηση του, να ζητήσει από τον φορέα του έργου, τη διόρθωση του κτηματολογικού πίνακα κήρυξης της απαλλοτρίωσης (παρ. 2). Η αίτηση υποβάλλεται εντός ανατρεπτικής προθεσμίας δύο μηνών από την έκδοση της απόφασης, περί προσωρινού, ή απ΄ ευθείας οριστικού προσδιορισμού της αποζημίωσης και παραπέμπεται μετά τη λήξη της προθεσμίας προς εξέταση σε τριμελή επιτροπή (παρ. 3). Η αίτηση του ιδιώτη μαζί με την έκθεση της επιτροπής και τα στοιχεία της απαλλοτρίωσης αποστέλλονται, από την αρχή, που κήρυξε την αναγκαστική απαλλοτρίωση, στο κατά την παρ. 1 του παρόντος άρθρου δικαστήριο (παρ. 6). Οι συνέπειες της παρ. 4 του άρθρου 9 του Κώδικα Αναγκαστικών Απαλλοτριώσεων, ισχύουν και στην περίπτωση, που η σχετική με το τεκμήριο της ωφέλειας απόφαση του Εφετείου εκδοθεί μετά την συντέλεση της απαλλοτρίωσης, μη επιτρεπομένου σε κάθε περίπτωση του καθορισμού νέας τιμής μονάδας. Όποιος δεν κλητεύθηκε, ούτε έλαβε μέρος στη δίκη, για τον καθορισμό της αποζημίωσης, δικαιούται να ζητήσει με αίτηση του, τη διόρθωση των κτηματολογικών στοιχείων, μέσα σε πέντε έτη, από τη συντέλεση της απαλλοτρίωσης και σε περίπτωση, που αποδεδειγμένα έχει λάβει γνώση, μέσα σε έξι μήνες, από τότε, που αυτός έλαβε γνώση. Εξ άλλου, κατά την διάταξη του άρθρου 37 του αυτού Νόμου, "Η ισχύς του παρόντος νόμου αρχίζει : α) των διατάξεων του άρθρου 33 μετά την πάροδο ενός (1) μηνός από τη δημοσίευση του στην Εφημερίδα της Κυβερνήσεως και εφαρμόζεται και για τις απαλλοτριώσεις που δεν έχουν μέχρι της ισχύος του συντελεσθεί. Στις περιπτώσεις, που κατά την έναρξη ισχύος του ιδίου αυτού άρθρου έχει παρέλθει η ανατρεπτική προθεσμία της παραγράφου 3 αυτού, η ανατρεπτική αυτή προθεσμία παρατείνεται για δύο μήνες από την έναρξη

ισχύος του". Με το ανωτέρω άρθρο 33 του Ν. 2971/2001, το οποίο ισχύει από 19-1-2002, το προαναφερόμενο τεκμήριο της ωφελείας των παρόδιων ιδιοκτητών, το οποίο αρχικώς είχε χαρακτηρισθεί αμάχητο, ορίζεται ότι είναι μαχητό και κρίνεται, μετά την κήρυξη της απαλλοτριώσεως, από το αρμόδιο για τον οριστικό προσδιορισμό της αποζημιώσεως Εφετείο, κατά τη διαδικασία του άρθρου αυτού. Κατά την έννοια δε των διατάξεων του άρθρου 33 του Ν. 2971/2001, ερμηνευμένων στο πλαίσιο των οριζόμενων από τις ως άνω διατάξεις του Συντάγματος, καθώς και του άρθρου 1 του Πρώτου Πρόσθετου Πρωτοκόλλου της Συμβάσεως της Ρώμης, θεσμοθετείται ειδική διαδικασία, διοικητική και δικαστική, που εφαρμόζεται μόνον στις αυτοτελείς αιτήσεις των ενδιαφερομένων, που υποβάλλονται στο φορέα του έργου και με τις οποίες αποκλειστικά και μόνο διώκουν τη διόρθωση του κτηματολογικού πίνακα κήρυξης της απαλλοτρίωσης, με σκοπό την ανατροπή του τεκμηρίου ωφέλειας και την αποζημίωση τους για τις εκτάσεις που χαρακτηρίσθηκαν στον εν λόγω πίνακα ως αυτοαποζημιούμενες και οι σχετικές αιτήσεις μπορούν να υποβληθούν αυτοτελώς και εκτός του πλαισίου της δίκης καθορισμού της οριστικής αποζημιώσεως, ενώπιον του αρμόδιου για τη δίκη αυτή Εφετείου, κατά τη διαγραφόμενη στην ανωτέρω πρώτη διάταξη διαδικασία. Συνακόλουθα τούτων, το αίτημα για την αναγνώριση του ιδιοκτήτη του ακινήτου, το οποίο αποκτά πρόσωπο σε διανοιγόμενη οδό, ότι δεν είναι ωφελούμενος από την απαλλοτρίωση και έτσι δεν πρέπει να υποχρεωθεί σε αποζημίωση τρίτων ιδιοκτησιών, ή σε αυτοαποζημίωση, όπως αντιθέτως αναγράφεται στον κτηματολογικό πίνακα της απαλλοτριώσεως, κατά τις διατάξεις του άρθρου 1 παρ. 1 και 3 του ν. 653/1977, μπορεί να υποβληθεί, είτε, στα πλαίσια του οριστικού προσδιορισμού της αποζημιώσεως απαλλοτριωθέντος ακινήτου, σωρευόμενο στο ίδιο δικόγραφο με τα αιτήματα περί καθορισμού οριστικής αποζημιώσεως για τα απαλλοτριωθέντα, προσδιορισμού ιδιαίτερης αποζημίωσης για τα εναπομείναντα εκτός απαλλοτριώσεως, αναγνώρισης δικαιούχων, είτε εκτός του πλαισίου της δίκης καθορισμού της οριστικής αποζημιώσεως, με αυτοτελή αίτηση ενώπιον του αρμόδιου για τη δίκη αυτή Εφετείου κατά τη διαγραφόμενη στην ανωτέρω διάταξη (33 του ν. 2971/2001) διαδικασία. Έτσι στην πρώτη περίπτωση, που η δίκη διεξάγεται στα πλαίσια του οριστικού προσδιορισμού της αποζημιώσεως, έχει αυτή (δίκη) ως αντικείμενο την αποζημίωση στο σύνολο της και την συνολική εκτίμηση των

δυσμενών για τον καθ' ου η απαλλοτρίωση συνεπειών της αναγκαστικής απαλλοτρίωσης στο πλαίσιο ενιαίας διαδικασίας, οπότε το Εφετείο, με βάση τις επιταγές του άρθρου 17 του Συντάγματος και του άρθρου 1 του Πρώτου Προσθέτου Πρωτοκόλλου της ΕΣΔΑ είναι αρμόδιο (και μετά το ν. 2971/2001 βλ. ΑΠ 1274/2005, δημ. Νόμος) να εξετάσει και το αίτημα της ανατροπής του τεκμηρίου ωφέλειας, κατά την ίδια διαδικασία, και μάλιστα χωρίς να έχει προηγηθεί η ως άνω διαγραφόμενη από το άρθρο 33 του ν. 2971/2001, διαδικασία περί υποβολής της αιτήσεως στο φορέα του έργου και χωρίς για το παραδεκτό ης συζητήσεως του εν λόγω αιτήματος να απαιτείται η προσκόμιση της έκθεσης της ως άνω Επιτροπής. Αντίθετα στη δεύτερη περίπτωση, ήτοι της διεξαγόμενης δίκης, εκτός του πλαισίου της δίκης καθορισμού της οριστικής αποζημιώσεως, που έχει ανοιχθεί ενώπιον του αρμόδιου Εφετείου κατά τη διαγραφόμενη στην ανωτέρω διάταξη του άρθρου 33 του ν. 2971/2001 διαδικασία, με την αυτοτελή αίτηση του εικαζόμενου ιδιοκτήτη, που θεωρεί, ότι δεν υφίσταται το τεκμήριο της ωφέλειας, απαιτείται για το παραδεκτό κα εμπρόθεσμο της εν λόγω αιτήσεως να έχει τηρηθεί η προαναφερόμενη ανατρεπτική δίμηνη προθεσμία, για την υποβολή της σχετικής αιτήσεως στο φορέα του έργου, ενώ, η μη προσκόμιση της έκθεσης της επιτροπής, καθιστά απαράδεκτο το εν λόγω αίτημα, λόγω μη τηρήσεως της προβλεπόμενης από τις άνω διατάξεις διαδικασία (ΑΠ 335/2014 δημ. ΝΟΜΟΣ).

Τέλος, το Δικαστήριο, στο οποίο εισάγεται η διαφορά προσδιορισμού της οριστικής αποζημίωσης, για να αυξήσει ή για να μειώσει την προσωρινή αποζημίωση, πρέπει να έχει υποβληθεί σχετικό αίτημα από τον ενδιαφερόμενο, που ήταν διάδικος στο Μονομελές Πρωτοδικείο (βλ. Κ. Χορομίδη ο.π σελ. 986 - ΑΠ 1524/92 ΕλΔ 1994.377).

Με τις κρινόμενες από 1) 23-8-2011 (αρ. κατ. 5/11) αίτηση του Δήμου Ηρακλείου κατά των Αποστολάκη Εμμ. κλπ..., 2) 12-12-2011 (αριθμ. κατ. 860/2011) αίτηση των Μαγκωνάκη Ιωάννη κλπ., κατά του Δήμου Ηρακλείου 3) 25-10-2013 (αρ. κατ. 553/2013) αίτηση των Αγάπης Κατσακού κλπ.., αιτήσεις, επιδιώκεται να καθοριστεί οριστική τιμή μονάδας αποζημίωσης, μετά τον καθορισμό προσωρινής τιμής από το αρμόδιο Μονομελές Πρωτοδικείο Ηρακλείου, για τις εδαφικές εκτάσεις και τα επικείμενα τους, που αναφέρονται στο ιστορικό των αιτήσεων, που απαλλοτριώθηκαν αναγκαστικά, λόγω ρυμοτομίας, κατ' εφαρμογή του ρυμοτομικού Σχεδίου της πόλης του

Ηρακλείου, στην περιοχή του Ατσαλένιου, δυνάμει : α) της υπ' αριθμ. 1/1990 πράξης εφαρμογής Ατσαλένιου, του Δήμου Ηρακλείου, η οποία κυρώθηκε με την υπ' αριθμ. 1452/13-02-1990 απόφαση του Νομάρχη Ηρακλείου, όπως διορθώθηκε με την υπ' αριθμ. Δ 46/2009 απόφαση του ιδίου και μεταγράφηκε νόμιμα, β) της υπ' αριθμ. 4/1994 πράξης εφαρμογής του εγκεκριμένου σχεδίου, της πολεοδομικής ενότητας «Θέρισσος - Δειλινά - Κορώνι - Μασταμπάς», η οποία κυρώθηκε με την υπ' αριθμ. 4647/2121/24-08-2001 οριστική και αμετάκλητη απόφαση του Νομάρχη Ηρακλείου, που μεταγράφηκε νόμιμα, γ) της υπ' αριθμ. 102/2005 πράξης τακτοποίησης, αναλογισμού αποζημίωσης και πράξης εφαρμογής, η οποία κυρώθηκε με την υπ' αριθμ. 11121/6822/1-12-2005 απόφαση του Νομάρχη Ηρακλείου, που μεταγράφηκε νόμιμα, δ) της υπ' αριθμ. 65/2008 πράξης προσκυρώσεως, ρυμοτομήσεως και αναλογισμού αποζημιώσεως της Διεύθυνσης Πολεοδομικών Λειτουργιών του Δήμου Ηρακλείου, η οποία κυρώθηκε με την υπ' αριθμ. 644 /3-7-2009 απόφαση του Νομάρχη Ηρακλείου, που μεταγράφηκε νόμιμα. Ειδικότερα, με την πρώτη αίτηση, που ασκείται από το Δήμο Ηρακλείου, ζητείται ο καθορισμός οριστικής τιμής για τις εδαφικές εκτάσεις και για τα επικείμενα τους, σε ποσό μικρότερο από εκείνο που καθορίστηκε προσωρινά με τη με αρ. 450/2011 απόφαση του Μονομελούς Πρωτοδικείου Ηρακλείου, ενώ με τις λοιπές αιτήσεις, από τους φερομένους ως δικαιούχους της αποζημίωσης, ζητείται ο καθορισμός οριστικής τιμής για τις εδαφικές εκτάσεις και για τα επικείμενα τους, σε ποσό μεγαλύτερο, από εκείνο, που καθορίστηκε προσωρινά με την ως άνω απόφαση.

Οι αιτήσεις έχουν ασκηθεί εμπροθέσμως, κατά τις διατάξεις του άρθρου 20 παρ. παρ. 1, 2 εδ. α' και 3 του ν. 2882/2001 (ΚΑΑΑ), Ειδικότερα : Η πρώτη αίτηση κατατέθηκε στις 30-9-2011, η δεύτερη την 25-10-2011 και η τρίτη την 16-12-2011, ήτοι εντός έξι (6) μηνών, από την δημοσίευση, στις 20-6-2011, της υπ' αριθ. 450/2011, απόφασης του Μονομελούς Πρωτοδικείου Ηρακλείου, για τον προσωρινό προσδιορισμό της ίδιας αποζημίωσης, εφόσον δεν έχει λάβει χώρα κοινοποίηση της απόφασης αυτής, για να ενεργοποιηθεί η βραχύτερη 30ήμερη προθεσμία του εδ. α' της παρ. 2 του άρθρου 20 του ΚΑΑΑ και επιδόθηκαν στους καθών, τουλάχιστον 15 ημέρες πριν από την αρχικά ορισθείσα δικάσιμο (βλ. ΟΛΑΠ 27- 28/2006 Δ/νη 48, 104, ΟΛΑΠ 32/2007 Δ/νη 48,1642). Επίσης, η συζήτηση των αιτήσεων είναι παραδεκτή, διότι έχει τηρηθεί

η προδικασία του άρθρου 17 του ΚΑΑΑ, όπως άλλωστε βεβαιώθηκε και στην απόφαση του Μονομελούς Πρωτοδικείου Ηρακλείου, περί του προσωρινού προσδιορισμού, ώστε δεν είναι απαραίτητο τα στοιχεία της προδικασίας να προσκομίζονται εκ νέου κατά τη διαδικασία προσδιορισμού της οριστικής αποζημιώσεως (Κώστα Γιανν. Χορομίδη, παρ. 90, σελ. 788 με τις εκεί παραπομπές στην νομολογία), πλέον του ότι προσκομίζονται με επίκληση : 1) η υπ' αριθμ. 1/1990 πράξη εφαρμογής Ατσαλένιου του Δήμου Ηρακλείου, 2) η υπ' αριθμ. 4/1994 πράξη εφαρμογής του εγκεκριμένου σχεδίου της πολεοδομικής ενότητας «Θέρισσος - Δειλινά - Κορώνι - Μασταμπάς», 3) η υπ' αριθμ. 102/2005 πράξη τακτοποίησης, αναλογισμού αποζημίωσης και πράξης εφαρμογής, 4) η υπ' αριθμ. 65/2008 πράξη προσκυρώσεως, ρυμοτομήσεως και αναλογισμού αποζημιώσεως της Διεύθυνσης Πολεοδομικών Λειτουργιών του Δήμου Ηρακλείου, 5) η υπ' αριθμ. 1452/13-02-1990 απόφαση του Νομάρχη Ηρακλείου, όπως διορθώθηκε με την υπ' αριθμ. Δ46/2009 απόφαση του ιδίου, 6) η υπ' αριθμ. 4647/2121/24-08-2001 οριστική και αμετάκλητη απόφαση του Νομάρχη Ηρακλείου, 7) η υπ' αριθμ. 11121/6822/1-12-2005 απόφαση του Νομάρχη Ηρακλείου, 8) η υπ' αριθμ. 644/3-7-2009 απόφαση του Νομάρχη Ηρακλείου, 9) το με αριθμό 284/5-02-2010 πιστοποιητικό της Υποθηκοφύλακα Ηρακλείου, σύμφωνα με το οποίο η υπ' αριθμ. 4/1994 πράξη εφαρμογής του εγκεκριμένου σχεδίου της πολεοδομικής ενότητας «Θέρισσος - Δειλινά – Κορώνι - Μασταμπάς», μεταγράφηκε στα βιβλία μεταγραφών του Υποθηκοφυλακείου Ηρακλείου, στον τόμο 3905 και με αύξοντα αριθμό μεταγραφής 288038, 10) το με αριθμό 284/5-02-2010 πιστοποιητικό της Υποθηκοφύλακα Ηρακλείου, σύμφωνα με το οποίο η υπ' αριθμ. 102/2005 πράξη τακτοποίησης, αναλογισμού αποζημίωσης και πράξης εφαρμογής, μεταγράφηκε στα βιβλία μεταγραφών του Υποθηκοφυλακείου Ηρακλείου, στον τόμο 4456 και με αύξοντα αριθμό μεταγραφής 315991, 11) το με αριθμό 8487/19-08-2009 πιστοποιητικό της Υποθηκοφύλακα Ηρακλείου, σύμφωνα με το οποίο η υπ' αριθμ. 65/2008 πράξη προσκυρώσεως, ρυμοτομήσεως και αναλογισμού αποζημιώσεως της Διεύθυνσης Πολεοδομικών Λειτουργιών του Δήμου Ηρακλείου μεταγράφηκε στα βιβλία μεταγραφών του Υποθηκοφυλακείου Ηρακλείου, στον τόμο 5014 και με αύξοντα αριθμό μεταγραφής 343840, 12) το με αριθμό 284/5-02-2010 πιστοποιητικό της Υποθηκοφύλακα Ηρακλείου, σύμφωνα με το οποίο η υπ' αριθμ. 1/1990 πράξη

εφαρμογής Ατσαλένιου του Δήμου Ηρακλείου μεταγράφηκε στα βιβλία μεταγραφών του Υποθηκοφυλακείου Ηρακλείου, στον τόμο 2623 και με αύξοντα αριθμό μεταγραφής 222385, 13) το με αριθμό 284/5-02-2010 πιστοποιητικό της Υποθηκοφύλακα Ηρακλείου, από το οποίο προκύπτει ότι δεν είναι δυνατή η χορήγηση πιστοποιητικών ιδιοκτησίας, βαρών και μη διεκδικήσεων, ελλείψει καθοδηγητικών στοιχείων. Τέλος, δεν απαιτείται να προσκομιστεί έκθεση της επιτροπής προεκτίμησης του άρθρου 15 του Ν. 2882/2001, καθόσον στις περιοχές στις οποίες βρίσκονται τα απαλλοτριούμενα ακίνητα ισχύει το σύστημα του αντικειμενικού προσδιορισμού της αξίας τους. Περαιτέρω με το παραπάνω περιεχόμενο Είναι νόμιμες, στηριζόμενες στις διατάξεις των άρθρων 13,14, 15, 17, 18 και 19 του Ν. 2882/2001 και πρέπει, επομένως, ν' ερευνηθούν περαιτέρω και ως προς την ουσιαστική τους βασιμότητα.

Η 2η των καθ[1] ων η αίτηση- αιτούσα, Μαρία Ανδρέου, τόσο με προφορική δήλωση του πληρεξουσίου δικηγόρου της, που καταχωρήθηκε στα πρακτικά της συζήτησης, όσο και με τις νομίμως κατατεθείσες προτάσεις της, άσκησε ανταίτηση, με την οποία ζητεί : α) να καθοριστεί προσωρινή τιμή μονάδας απαλλοτρίωσης, για το απαλλοτριούμενο τμήμα του ακινήτου της και τα επικείμενα του, μεγαλύτερη από εκείνη που ζητεί ο αιτών και ειδικότερα : 1) για το οικόπεδο, στο ποσό των 1.200 ευρώ ανά τ.μ. και για τα επικείμενα, ήτοι για : α) ισόγεια πλακοσκεπή κατοικία, ύψους 3,20 μ. και επιφάνειας 86,80 μ2, με φέροντα οργανισμό από θεμέλια, υποστυλώματα, δοκούς και πλάκες από οπλισμένο σκυρόδεμα και οργανισμό πληρώσεως από δρομική οπτοπλινθοδομή (διπλούς εξωτερικούς τοίχους), όγκου 277,76 μ3 (86,8 Χ 3,2), στο ποσό των 350 ευρώ ανά μ3, β) ισόγειο πλακοσκεπές βοηθητικό κτίσμα, εμβαδού 12,95 τ.μ., ύψους 3,20 μ. και όγκου 41,44 (12,95 Χ 3,20) μ3, στο ποσό των 80 ευρώ ανά μ3, γ) ισόγειο από ελενίτ βοηθητικό κτίσμα, εμβαδού 6,95 τ.μ., ύψους 3,20 μ. και όγκου 22,24 (6,95 Χ 3,20) μ3, στο ποσό των 70 ευρώ ανά μ3, δ) ισόγειο πλακοσκεπές βοηθητικό κτίσμα, εμβαδού 2,11 τ.μ., ύψους 3,20 μ. και όγκου 6,75 (2,11 Χ 3,20) μ3, στο ποσό των 80 ευρώ ανά μ3, ε) τοιχίο, πλάτους 0,25 μ. και μήκους 24,90 μ., στο ποσό των 80 ευρώ ανά μέτρο, στ) τοιχίο, πλάτους 0,50 μ. και μήκους 4,55 μ., στο ποσό των 120 ευρώ ανά μέτρο, ζ) έξι (6) δέντρα εσπεριδοειδή, στο ποσό των 170 ευρώ το καθένα, η) ένα (1) φίκο, στο ποσό των 120 ευρώ, θ) τέσσερις (4) μεγάλες

τριανταφυλλιές, στο ποσό των 100 ευρώ η κάθε μία, ι) μία (1) βουκαμβίλια, στο ποσό των 120 ευρώ, ια) σιδερένια κάγκελα, μήκους 6,50 μ., στο ποσό των 80 ευρώ ανά μέτρο, ιβ) πλακάκια δαπέδου, εμβαδού 25 μ2, στο ποσό των 30 ευρώ ανά μ2.

Επίσης, η 2η αιτούσα με τις προτάσεις της, τις οποίες κατέθεσε στις 2-10-2014, ήτοι πέντε τουλάχιστον ημέρες πριν από τη συζήτηση της υπόθεσης, σύμφωνα με τη διάταξη του άρθρου 26 παρ. 3 εδ. α' του Ν. 2882/2001, παραδεκτά ζητεί α) την ανατροπή του τεκμηρίου ωφελείας β) ν' αναγνωριστεί ότι ως ιδιοκτήτρια της απαλλοτριωθείσας έκτασης δεν βαρύνεται με συμμετοχή (αυτοαποζημίωση) στις δαπάνες απαλλοτρίωσης για την κατασκευή του εκτελούμενου έργου και γ) να διορθωθεί ο πίνακας επικειμένων της πολεοδομικής υπηρεσίας. Μ' αυτό το περιεχόμενο και αιτήματα, η ανταίτηση είναι νόμιμη, στηριζόμενη στις ίδιες με την υπό κρίση αίτηση διατάξεις, καθώς και σ' εκείνες των άρθρων 16 παρ. 8, 26 και 29 § 2 του Ν. 2882/2001 και πρέπει ν' εξεταστεί περαιτέρω και ως προς την ουσιαστική της βασιμότητα.

Ακολούθως, οι 11° και 12η των καθ' ων η αίτηση, Αγάπη Κατσακού του Εμμανουήλ και Μαρία Κατσακού του Εμμανουήλ, άσκησαν ανταίτηση, τόσο με προφορική δήλωση της πληρεξούσιας δικηγόρου τους, που καταχωρήθηκε στα πρακτικά της συζήτησης, όσο και με τις νομίμως κατατεθείσες προτάσεις τους, με την οποία ζητούν, κατά τη δέουσα εκτίμηση του δικογράφου τους : α) να καθοριστεί οριστική τιμή μονάδας απαλλοτρίωσης για το απαλλοτριούμενο τμήμα του ακινήτου τους, το ποσό των 1.100 ευρώ ανά τ.μ. και για το υφιστάμενο εντός αυτού κτίσμα, το ποσό των 750 ευρώ ανά τ.μ. ή 250 ευρώ ανά κ.μ. Με το ανωτέρω περιεχόμενο και αιτήματα, η υπό κρίση ανταίτηση παραδεκτά εισάγεται ενώπιον του αρμοδίου καθ' ύλην και κατά τόπο Δικαστηρίου αυτού, για να συζητηθεί κατά την προκειμένη ειδική διαδικασία, είναι νόμιμη, στηριζόμενη στις ίδιες με την υπό κρίση αίτηση διατάξεις.

Περαιτέρω, οι 14η και 15ος των καθ' ων η αίτηση, Μαρία συζ. Γεωργίου Κεφαλογιάννη και Γεώργιος Κεφαλογιάννης του Εμμανουήλ, άσκησαν ανταίτηση, τόσο με προφορική δήλωση του πληρεξουσίου τους δικηγόρου, που καταχωρήθηκε στα πρακτικά της συζήτησης, όσο και με τις νομίμως κατατεθείσες προτάσεις τους, με την οποία ζητούν : α) να καθοριστεί οριστική τιμή μονάδας απαλλοτρίωσης, για το απαλλοτριούμενο τμήμα του ακινήτου

τους, το ποσό των 1.200 ευρώ ανά τ.μ. και για τα υφιστάμενα εντός αυτού επικείμενα, ήτοι για : 1) ένα ισόγειο κτίσμα, εμβαδού 110 τ.μ., με φέροντα οργανισμό και πλάκα από οπλισμένο σκυρόδεμα, με επιχρισμένες και ελαιοχρωματισμένες επιφάνειες και επένδυση των δαπέδων από κεραμικά πλακίδια πολύ καλής ποιότητας και εξωτερικά κουφώματα από αλουμίνιο, χρώματος κόκκινου, το οποίο αποτελείται από : α) μία επαγγελματική στέγη, που βρίσκεται στον ισόγειο όροφο, εμβαδού 50 τ.μ., το ποσό των 1396,18 ευρώ ανά τ.μ., β) μία γκαρσονιέρα, εμβαδού 30 τ.μ., το ποσό των 872,61 ευρώ ανά τ.μ., γ) μία γκαρσονιέρα, εμβαδού 25 τ.μ., το ποσό των 916,24 ευρώ ανά τ.μ., 2) μία αποθήκη, που βρίσκεται στον ισόγειο όροφο, με φέροντα οργανισμό από οπλισμένο σκυρόδεμα και επικάλυψη λαμαρίνας στη στέγη, εμβαδού 20 τ.μ., το ποσό των 732,99 ευρώ ανά τ.μ., και επικουρικά να οριστεί η αξία που προκύπτει από τη προσκομιζόμενη έκθεση εκτίμησης του μηχανικού Μιχαήλ Ψαρού 3) μία περιμετρική μάντρα, κατασκευασμένη από κισσυρόπλινθους, συνολικού μήκους 17,50 μ. και ύψους 1,30 μ., το ποσό των 110 ευρώ ανά τ.μ., 4) μία περιμετρική μάντρα από συρματόπλεγμα, συνολικού μήκους 36,00 μ., το ποσό των 60 ευρώ ανά τ.μ., 5) μία εξωτερική μεταλλική πόρτα της περιμετρικής μάντρας, διαστάσεων 4 μ. Χ 1,5 μ., το ποσό των 1.200 ευρώ κατ' αποκοπή, 6) ένα βοηθητικό χώρο με οπλισμένο σκυρόδεμα, κεραμοσκεπές, όγκου 43,6 κ.μ., το ποσό των 60 ευρώ ανά κ.μ., 7) τρεις φοίνικες, το ποσό των 3.500 για τον ένα εξ αυτών μεγάλης ηλικίας και των 1.000 ευρώ για καθέναν από τους άλλους δύο μικρότερης ηλικίας, 8) δύο πεύκα, για το μεγαλύτερο το ποσό των 3.500 ευρώ και για το μικρότερο το ποσό των 1.500 ευρώ, 9) δύο πλατάνια, το ποσό των 1.000 ευρώ για το καθένα, 10) μία μεγάλη δάφνη, το ποσό των 100 ευρώ, 11) ένα γιούκα, το ποσό των 500 ευρώ, 12) πέντε τριανταφυλλιές, το ποσό των 50 ευρώ για την κάθε μία, 14) μία μεγάλη λεμονιά το ποσό των 1.000 ευρώ, δύο δεσπολιές το ποσό των 500 ευρώ για την κάθε μία, μία μπουρνελιά το ποσό των 100 ευρώ, 15) ένα φίκο μπέντζαμιν, το ποσό των 500 ευρώ, 16) τρεις ροδοδάφνες, το ποσό των 50 ευρώ για την κάθε μία, 17) δύο μεγάλες κορομηλιές, το ποσό των 60 ευρώ για την κάθε μία, 18) μία σφακιά, το ποσό των 300 ευρώ. α) ν' αναγνωριστεί ότι ως ιδιοκτήτες της απαλλοτριωθείσας έκτασης δεν βαρύνονται με συμμετοχή (αυτοαποζημίωση) στις δαπάνες απαλλοτρίωσης για την κατασκευή του εκτελούμενου έργου. Με το ανωτέρω περιεχόμενο και αιτήματα, η υπό κρίση ανταίτηση παραδεκτά εισάγεται προς

συζήτηση ενώπιον του αρμοδίου καθ' ύλην και κατά τόπο Δικαστηρίου αυτού, κατά την προκειμένη ειδική διαδικασία, και είναι νόμιμη, στηριζόμενη στις ίδιες με την υπό κρίση αίτηση διατάξεις και πρέπει, επομένως, ν' εξεταστεί περαιτέρω και ως προς την ουσιαστική της βασιμότητα.

Ακολούθως, οι 18ος και 20ος των καθ' ων η αίτηση, Μαγκωνάκης Ιωάννης και Μαγκωνάκης Χρήστος, άσκησαν ανταίτηση, τόσο με προφορική δήλωση του πληρεξούσιου δικηγόρου τους, που καταχωρήθηκε στα πρακτικά της συζήτησης, όσο και με τις νομίμως κατατεθείσες προτάσεις τους, με την οποία ζητούν : α) να καθοριστεί ιδιαίτερη αποζημίωση για το εναπομένον μετά τη ρυμοτόμηση κτίσμα του ακινήτου τους στο ποσό των 300 ευρώ ανά κ.μ., β) να καθοριστεί προσωρινή τιμή μονάδας απαλλοτρίωσης για το απαλλοτριούμενο τμήμα του οικοπέδου τους με συντελεστή δόμησης 1,2 και με δύο πρόσωπα στις οδούς Μνησικλή και Ιερολοχιτών, το ποσό των 1.300 ευρώ ανά τ.μ. και για τα επικείμενα αυτού, ήτοι για : 1) κύριο χώρο οικίας (κτίσμα πλακοσκεπές), το ποσό των 300 ευρώ ανά κ.μ., 2) βοηθητικό χώρο οικίας, κτίσμα WC, το ποσό των 150 ευρώ ανά τ.μ., 3) τοίχο περίφραξης (μάντρα), το ποσό των 80 ευρώ ανά τ.μ., 4) ξερολιθιά, το ποσό των 40 ευρώ ανά τρέχον μέτρο. Επίσης, ζητούν να καθοριστεί προσωρινή τιμή μονάδας απαλλοτρίωσης και για τα επικείμενα του ακινήτου τους, τα οποία δεν συμπεριλαμβάνονται στο σχετικό πίνακα, ήτοι για: 5) πλακόστρωτο αυλής, το ποσό των 30 ευρώ ανά τ.μ., 6) εξωτερική σιδερόπορτα, το ποσό των 250 ευρώ ανά τρέχον μέτρο, 7) δύο μουριές, ύψους 4 μέτρων, το ποσό των 1.000 ευρώ για κάθε μία, 8) δύο φυτά αγγελικές, το ποσό των 50 ευρώ για το καθένα φυτό και 9) κολωνάκια στήριξης πόρτας, το ποσό των 300 ευρώ για το καθένα. Μ' αυτό το περιεχόμενο και αιτήματα, η ανταίτηση είναι νόμιμη, στηριζόμενη στις ίδιες με την υπό κρίση αίτηση διατάξεις, και πρέπει, ν' εξεταστεί περαιτέρω και ως προς την ουσιαστική της βασιμότητα, εφόσον για το παραδεκτό του αιτήματος καθορισμού ιδιαίτερης αποζημίωσης, προσκομίζεται η από 15-10-2010 έκθεση της εκτιμητικής επιτροπής του άρθρου 15 παρ. 2 του Ν. 2882/2001.

ΕΘΕΩΡΗΘΗ
Εισηγητής

Περαιτέρω οι κληρονόμοι του 31ου Λεωνίδα Πιπερόπουλου, ο οποίος απεβίωσε και τη δίκη συνεχίζουν ως εξ αδιαθέτου κληρονόμοι του δηλ. η σύζυγος του Αικατερίνη Ξενάκη κατά ποσοστό 2/8 εξ αδιαιρέτου και τα τέκνα του Μαρία και Δημήτριος Πιπερόπουλος, κατά ποσοστό 2/8 εξ αδιαιρέτου έκαστο, ασκούν ανταίτηση με την οποία ζητούν να καθοριστεί οριστική τιμή

μονάδας για το απαλλοτριούμενο ακίνητο τους το ποσόν των 1.100 ευρώ το τμ. για το έδαφος. Μ' αυτό το περιεχόμενο και αίτημα, η ανταίτηση είναι νόμιμη, στηριζόμενη στις ίδιες με την υπό κρίση αίτηση διατάξεις, και πρέπει, ν' εξεταστεί περαιτέρω και ως προς την ουσιαστική της βασιμότητα, εφόσον για το παραδεκτό του αιτήματος καθορισμού ιδιαίτερης αποζημίωσης, προσκομίζεται η από 15-10-2010 έκθεση της εκτιμητικής επιτροπής του άρθρου 15 παρ. 2 του Ν. 2882/2001.

Περαιτέρω, οι 32ος, Ιωάννης Ρεϊζόγλου του Νικολάου και της Δέσποινας και 33η, Βασιλεία Ρεϊζόγλου του Νικολάου και της Δέσποινας, με τις προτάσεις, που κατέθεσαν κατά τη συζήτηση, αλλά και με δήλωση της πληρεξούσιας δικηγόρου τους, που καταχωρήθηκε στα ταυτάριθμα με την παρούσα απόφαση πρακτικά συνεδρίασης του Δικαστηρίου αυτού, άσκησαν ανταίτηση, με την οποία ζητούν, να καθοριστεί ως προσωρινή τιμή μονάδας αποζημίωσης για το έδαφος του ανωτέρω ακινήτου τους, το ποσό των 1.000 ευρώ ανά τ.μ. και για τα επικείμενα αυτού, ήτοι για : α) περίφραξη με πέτρα, μήκους 8,80 μ. και πάχους 50,00 εκ., το ποσό των 150 ευρώ ανά κ.μ., β) περίφραξη με τσιμεντόλιθους πάχους 20,00 εκ. και μήκους 6,80 μ., το ποσό των 90 ευρώ ανά κ.μ., γ) κτίσμα αποθήκης με τσιμεντόπλινθους και στέγη από ελενίτ, το ποσό των 300 ευρώ ανά κ.μ., δ) παλαιό πλακοσκεπές κτίσμα, όγκου 24,3 κ.μ., το ποσό των 300 ευρώ ανά κ.μ. και ε) πλακοσκεπές κτίσμα (κατοικία), καλής κατασκευής, συνολικού εμβαδού 50,00 τ.μ., το ποσό των 500 ευρώ ανά κ.μ. Επίσης, ζητούν να καθοριστεί ιδιαίτερη αποζημίωση και για το εναπομένον τμήμα των κτισμάτων του ακινήτου τους, που δεν κατεδαφίζεται. Με αυτό το περιεχόμενο και αίτημα, η αίτηση και η ανταίτηση είναι νόμιμη, στηριζόμενη στις ίδιες με την υπό κρίση αίτηση διατάξεις, και πρέπει, ν' εξεταστεί περαιτέρω και ως προς την ουσιαστική της βασιμότητα, εφόσον για το παραδεκτό του αιτήματος καθορισμού ιδιαίτερης αποζημίωσης, προσκομίζεται η από 1-6-2012 έκθεση της εκτιμητικής επιτροπής του άρθρου 15 παρ. 2 του Ν. 2882/2001.

Τέλος οι κληρονόμοι του 41ου Χαλκιαδάκη Στυλιανού, ο οποίος απεβίωσε, 39η , Χαλκιαδάκη Άννα, σύζυγος του και τα τέκνα του Γεώργιος και Κυριακή Χαλκιαδάκη με τις προτάσεις τους που κατατέθηκαν επί της έδρας αλλά και με δήλωση του πληρεξούσιου δικηγόρου τους που καταχωρήθηκε στα ταυτάριθμα με τη παρούσα πρακτικά, άσκησαν κύρια παρέμβαση και στη συνέχεια με την 40η, Ειρήνη Χαλκιαδάκη και η 43η Στυλιανή Χριστοφοράκη των καθ' ων η

αίτηση, άσκησαν ανταίτηση, τόσο με προφορική δήλωση του πληρεξουσίου τους δικηγόρου, που καταχωρήθηκε στα πρακτικά της συζήτησης, όσο και με τις νομίμως κατατεθείσες προτάσεις τους, με την οποία ζητούν να καθοριστεί προσωρινή τιμή μονάδας απαλλοτρίωσης για το απαλλοτριούμενο τμήμα του οικοπέδου τους, με ΚΚ 060201Β, το ποσό των 1.200 ευρώ ανά τ.μ. και για τα επικείμενα αυτού, ήτοι για : α) βοηθητικό χώρο οικίας (υπόστεγο από ελενίτ), το ποσό των 200 ευρώ ανά κ.μ., β) περίφραξη από μπλόκους, το ποσό των 200 ευρώ ανά τρέχον μέτρο, γ) για μία σκάλα από μπετόν, που δεν αναφέρεται στην αίτηση, το ποσό των 200 ευρώ ανά σκαλοπάτι. Μ' αυτό το περιεχόμενο και αίτημα, η κύρια παρέμβαση και η ανταίτηση είναι νόμιμες, στηριζόμενες στις ίδιες με την υπό κρίση αίτηση διατάξεις, και πρέπει, ν' εξεταστούν περαιτέρω και ως προς την ουσιαστική τους βασιμότητα. Από την εκτίμηση των ένορκων καταθέσεων των μαρτύρων του αιτούντος και των καθ' ων η αίτηση, που εξετάστηκαν στο ακροατήριο του Δικαστηρίου αυτού και των οποίων οι καταθέσεις περιέχονται στα ταυτάριθμα με την παρούσα απόφαση, πρακτικά δημόσιας συνεδρίασης και από όλα ανεξαιρέτως τα έγγραφα, τα οποία νομίμως προσκομίζουν και επικαλούνται οι διάδικοι, μεταξύ των οποίων περιλαμβάνονται και οι φωτογραφίες των απαλλοτριούμένων ακινήτων, των οποίων η γνησιότητα δεν αμφισβητήθηκε, αποδεικνύονται τα ακόλουθα πραγματικά περιστατικά : Προς εφαρμογή του σχεδίου πόλεως Ηρακλείου, στην περιοχή Ατσαλένιου, όπως αυτό εγκρίθηκε με τα Προεδρικά Διατάγματα 20-03-1986 (ΦΕΚ 487/4-06-1986) και 11-12-1989 (ΦΕΚ 753/Δ/2912-89), καθώς και με το Βασιλικό Διάταγμα 15/23-08-1958 (ΦΕΚ 128 Α) εκδόθηκαν : α) η υπ' αριθμ. 1/1990 πράξη εφαρμογής του Ατσαλένιου του Δήμου Ηρακλείου, η οποία κυρώθηκε με την υπ' αριθμ. 1452/13-02-1990 απόφαση του Νομάρχη Ηρακλείου και μεταγράφηκε νόμιμα στα οικεία βιβλία μεταγραφών του Υποθηκοφυλακείου Ηρακλείου, στον τόμο 2623 με αύξοντα αριθμό μεταγραφής 222385, όπως διορθώθηκε στη συνέχεια με την υπ' αριθμ. Δ46/2009 απόφαση του Νομάρχη Ηρακλείου, β) η υπ' αριθμ. 4/1994 μελέτη πράξης εφαρμογής του εγκεκριμένου σχεδίου της πολεοδομικής ενότητας «Θέρισσος - Δειλινά -Κορώνι - Μασταμπάς», η οποία κυρώθηκε με την υπ' αριθμ. 4647/2121/ 24-08-2001 οριστική και αμετάκλητη απόφαση του Νομάρχη Ηρακλείου, που μεταγράφηκε νόμιμα στα οικεία βιβλία μεταγραφών του Υποθηκοφυλακείου Ηρακλείου, στον τόμο 3905 με αύξοντα αριθμό

ΘΕΩΡΗΘΗ
Εισηγητ.

μεταγραφής 288038, γ) η υπ' αριθμ. 102/2005 πράξη τακτοποίησης, αναλογισμού αποζημίωσης και πράξης εφαρμογής (αναφορικά με την οδό Μεγάλου Αλεξάνδρου), η οποία κυρώθηκε με την υπ' αριθμ. 11121/6822/1-12-2005 απόφαση του Νομάρχη Ηρακλείου, που μεταγράφηκε νόμιμα στα οικεία βιβλία μεταγραφών του Υποθηκοφυλακείου Ηρακλείου, στον τόμο 4456 με αύξοντα αριθμό μεταγραφής 315991, δ) η υπ' αριθμ. 65/2008 πράξη προσκυρώσεως, ρυμοτομήσεως και αναλογισμού αποζημιώσεως της Διεύθυνσης Πολεοδομικών Λειτουργιών του Δήμου Ηρακλείου, η οποία κυρώθηκε με την υπ' αριθμ. 644/3-7-2009 απόφαση του Νομάρχη Ηρακλείου, που μεταγράφηκε νόμιμα στα οικεία βιβλία μεταγραφών του Υποθηκοφυλακείου Ηρακλείου, στον τόμο 5014 και με αύξοντα αριθμό μεταγραφής 343840. Με τις πράξεις δε αυτές απαλλοτριώνονται, λόγω ρυμοτομίας, τμήματα των ιδιοκτησιών, που φέρονται, ότι ανήκουν στους καθ' ων η αίτηση, για λόγους δημόσιας ωφέλειας και συγκεκριμένα για τη διάνοιξη της συμβολής της οδού Μεγάλου Αλεξάνδρου με τις οδούς Πετρακογιώργη, Τζοβενή και Ιερολοχιτών, στα Ο.Τ. 958, 962, 1314, 2209, 4572, 765, 954 και 4752. Επί των απαλλοτριουμένων ακινήτων προβάλλουν εμπράγματα δικαιώματα και οι κυρίως παρεμβαίνοντες. Υπόχρεοι δε για την αποζημίωση των ανωτέρω τυγχάνουν ο αιτών, Δήμος Ηρακλείου και οι παρόδιοι ιδιοκτήτες. Τα απαλλοτριούμενα ακίνητα βρίσκονται εντός της πόλης του Ηρακλείου, στις περιοχές Κορώνη, Μασταμπά και στα όρια του Ατσαλένιου. Οι ανωτέρω περιοχές εξυπηρετούνται από όλα τα δίκτυα των οργανισμών κοινής ωφέλειας και είναι ανεπτυγμένες οικιστικά και πολεοδομικά με περιορισμένη εμπορική κίνηση. Τα καταστήματα που υπάρχουν αποτελούν μικρές συνοικιακές επιχειρήσεις πωλήσεως ειδών πρώτης ανάγκης, χωρίς δυνατότητα επέκτασης. Όλα τα ρυμοτομούμενα ευρίσκονται πλησίον κεντρικών δρόμων. Τα περισσότερα τούτων έχουν οικοδομηθεί, επ' αυτών δε, υφίστανται ισόγειες ή και διώροφες, ανεγερθείσες προ τεσσαρακονταετίας - τριακονταετίας μονοκατοικίες. Η απαλλοτριούμενη έκταση βρίσκεται σε τομέα (σχέδιο παλαιάς πόλης), στον οποίο επιτρέπεται σύμφωνα με τις διατάξεις του Γ.Ο.Κ. να χτίζονται οικοδομές με συντελεστή δόμησης 0,80 ή 1,2. Είναι περιοχή στην οποία υφίστατο σε μεγάλη έκταση αυθαίρετη δόμηση, ενώ μέχρι την κήρυξη της απαλλοτρίωσης δεν παρουσίαζε ουδεμία εξέλιξη και παρέμενε αναξιοποίητη. Είναι χαρακτηριστικό, ότι δεν γίνεται ουδεμία επίκληση

συμβολαίου αγοραπωλησίας από κανένα των αιτούντων και ούτε επίκληση οικοδομικών αδειών ανεγέρσεως τους. Η μάρτυρας του αιτούντος Δήμου, η οποία εργάζεται σ' αυτόν, προσδιόρισε την αξία των οικοπέδων με ένα πρόσωπο, επί των οδών Μ. Αλεξάνδρου, Τζοβενή, Πετρακογιώργη και Μνησικλή και με συντελεστή δόμησης 0,8, στο ποσό των 350-380 ευρώ ανά τ.μ., των οικοπέδων με ένα πρόσωπο, επί των ανωτέρω οδών και με συντελεστή δόμησης 1,2 στο ποσό των 400 ευρώ ανά τ.μ., ενώ των οικοπέδων με δύο πρόσωπα, επί των ανωτέρω οδών και με συντελεστή δόμησης 1,2 σε 420 ευρώ ανά τ.μ., ενώ δεν προσδιόρισε την αξία των επικειμένων. Περαιτέρω, ο μάρτυρας της 2ης καθ' ης η αίτηση - ανταιτούσας, Μαρίας Ανδρέου, προσδιόρισε την τιμή του ακινήτου με ΚΚ 201, στο ποσό των 1980 ευρώ ανά τ.μ., για το οικόπεδο, ενώ η αντικειμενική του αξία ανέρχεται σε 1200 ευρώ ανά τμ., ο συντελεστής δόμησης είναι 1,2 και δεν προσδιόρισε την αξία των επικειμένων. Ακολούθως ο μάρτυρας της 11ης και 12ης των καθών - ανταιτουσών, Αγάπης Κατσακού και Μαρίας Κατσακού, δεν προσδιόρισε την τιμή του ακινήτου με ΚΚ 60201Β και των υφιστάμενων εντός αυτού κτισμάτων, αλλά ανέφερε μόνο, ότι το ακίνητο αυτό είναι διαμπερές δηλ. έχει πρόσοψη στις οδούς Ιερολοχιτών και Τζοβενή και ο συντελεστής δόμησης του, είναι 0,8. Περαιτέρω, ο μάρτυρας των 18ου και 20ου των καθ' ων η αίτηση - ανταιτούντων, Ιωάννη Μαγκωνάκη και Χρήστου Μαγκωνάκη δεν προσδιόρισε την αξία του ακινήτου με ΚΚ 006, το οποίο έχει πρόσοψη στις οδούς Ιερολοχιτών και Τζοβενή με συντελεστή δόμησης 1,2, αλλά κατέθεσε ότι είναι το πλεονεκτικότερο όλων, καθόσον βρίσκεται στη συμβολή των οδών Ιερολοχιτών και Μνησικλή καθόλο το μήκος και των δυο πλευρών του και η τρίτη πλευρά του έχει πρόσοψη μετωπικά στην οδό Ιερολοχιτών, ενώ κατέθεσε ότι το κτίσμα είναι της δεκαετίας του 1980. Ο αιτών επικαλέστηκε και προσκόμισε ως συγκριτικά στοιχεία τις με αριθμούς 186/2007 και 184/2007 αποφάσεις Μονομελούς Πρωτοδικείου Ηρακλείου, με τις οποίες με κρίσιμο χρόνο την 10-01-2007, καθορίστηκε ως προσωρινή τιμή μονάδας για ιδιοκτησίες, που βρίσκονται στην περιοχή Ατσαλένιου, επί της οδού Μεγάλου Αλεξάνδρου : Α) για τα οικόπεδα: 1) με συντελεστή δόμησης 0,8 : α) το ποσό των 350 ευρώ ανά τ.μ. γης, για τα έχοντα πρόσωπο επί της οδού Μ. Αλεξάνδρου, β) το ποσό των 380 ευρώ ανά τ.μ. γης, για τα έχοντα δύο πρόσωπα, ένα εκ των οποίων επί της οδού Μ. Αλεξάνδρου, 2) με συντελεστή δόμησης 1,2 : α) το ποσό των 400 ευρώ ανά τ.μ.

ΕΘΕΩΡΗΘΗ
Εισηγήτρια

γης, για τα έχοντα πρόσωπο επί της οδού Μ. Αλεξάνδρου, β) το ποσό των 420 ευρώ ανά τ.μ. γης, για τα έχοντα δύο πρόσωπα, ένα εκ των οποίων επί της οδού Μ. Αλεξάνδρου, Β) για τα επικείμενα : α) για τους κυρίως χώρους οικίας, κτίσματα, πλακοσκεπή καλής κατασκευής, το ποσό των 215 ευρώ ανά κ.μ., α2) για τους κυρίως χώρους οικίας, κτίσματα, πλακοσκεπή μέτριας κατασκευής, το ποσό των 150 ευρώ ανά κ.μ., β) για τους βοηθητικούς χώρους οικίας, κτισμάτων, WC, το ποσό των 65 ευρώ ανά κ.μ., γ) για τους βοηθητικούς χώρους οικίας, μάντρας περίφραξης από πλέγμα, το ποσό των 5 ευρώ ανά τρέχον μέτρο, δ) για περίφραξη από μπλόκους, το ποσό των 15 ευρώ ανά τρέχον μέτρο, ε) για μεταλλική πόρτα εισόδου, το ποσό των 300 ευρώ, στ) για μεταλλική πόρτα χώρου στάθμευσης, το ποσό των 450 ευρώ, ζ) για βοηθητικό χώρο οικίας πλακοσκεπές από οπλισμένο σκυρόδεμα, το ποσό των 40 ευρώ ανά κ.μ., η) για βοηθητικό χώρο οικίας κεραμοσκεπές από οπλισμένο σκυρόδεμα, το ποσό των 45 ευρώ ανά κ.μ., θ) για βοηθητικό χώρο οικίας, υπόστεγο από ελενίτ, το ποσό των 35 ευρώ ανά κ.μ., ι) για αυλή από οπλισμένο σκυρόδεμα, το ποσό των 20 ευρώ ανά τ.μ., ια) για τέντα σκίασης, το ποσό των 150 ευρώ κατ' αποκοπή, ιβ) για μεταλλική πέργκολα, το ποσό των 15 ευρώ ανά κ.μ., ιγ) για μεταλλικό κλιμακοστάσιο, το ποσό των 150 ευρώ κατ' αποκοπή, ιδ) για κλίμακα διαμόρφωσης, το ποσό των 15 ευρώ κατ' αποκοπή, ιε) για καλλωπιστικά φυτά, το ποσό των 100 ευρώ για κάθε αροκάρια, το ποσό των 80 ευρώ για κάθε φύκο βενιαμίν και το ποσό των 10 ευρώ για κάθε τριανταφυλλιά, ιστ) για τα εσπεριδοειδή και ροδιές, το ποσό των 60 ευρώ για καθένα δέντρο, ιζ) για κληματαριές, το ποσό των 50 ευρώ για κάθε μία και ιη) για ελαιόδεντρα, το ποσό των 100 ευρώ για καθένα. Επιπλέον, ο αιτών επικαλέστηκε ως συγκριτικά στοιχεία : α) τη με αριθμό 99/2008 απόφαση του Δικαστηρίου αυτού, με την οποία με κρίσιμο χρόνο την 9-01-2008 καθορίστηκε ως προσωρινή τιμή μονάδας για ιδιοκτησία, που βρίσκεται στην περιοχή Ατσαλένιου, επί της Λεωφόρου Ιωνίας της πλατείας Σινάνη, το ποσό των 380 ευρώ ανά τ.μ. και β) τη με αριθμό 32/2005 απόφαση του Μονομελούς Πρωτοδικείου Ηρακλείου αυτού με την οποία με κρίσιμο χρόνο την 8-12-2004 καθορίστηκε ως προσωρινή τιμή μονάδας για ιδιοκτησίες, που βρίσκονται εντός σχεδίου, στην περιοχή Ατσαλένιου Ηρακλείου και επί της συμβολής των οδών Παρασκευοπούλου, Παρθενίου Κελαϊδή και Μελετίου Πηγά : Α) για κάθε τ.μ. απαλλοτριού μενού οικοπέδου, το ποσό των 320 ευρώ, Β) για ισόγεια αποθήκη

με τσιμεντόλιθους και ελενίτ μέτριας κατασκευής το ποσό των 30 ευρώ ανά κ.μ., για ισόγεια κατοικία με νέο μπάνιο και κουζίνα, με τσιμεντόλιθους και ελενίτ καλής κατασκευής το ποσό των 105 ευρώ ανά κ.μ., για ισόγειο γκαράζ με σίδηρο κατασκευή και ελενίτ, καλής κατασκευής το ποσό των 50 ευρώ ανά κ.μ., για αυλή με βάσεις από ελαφριά οπλισμένο σκυρόδεμα καλής κατάστασης το ποσό των 15 ευρώ ανά τ.μ., για περίφραξη από συρματόπλεγμα μέτριας κατασκευής το ποσό των 4 ευρώ ανά τρέχον μέτρο, για περίφραξη αυλότοιχου από τσιμεντόπλινθους σοβαντισμένους και σιδερένιο κάγκελο ύψους 1 μέτρου το ποσό των 25 ευρώ ανά τρέχον μέτρο, για περίφραξη αυλότοιχου από τσιμεντόπλινθους σοβαντισμένους ύψους 2 μέτρων το ποσό των 20 ευρώ ανά τρέχον μέτρο, για σιδερένια καγκελόπορτα το ποσό των 70 ευρώ ανά τεμάχιο, για σιδερένια πόρτα διαστάσεων 3 Χ 2,10 το ποσό των 300 ευρώ ανά τεμάχιο, για επικείμενα κτίσματα με τσιμεντόλιθους και ελενίτ μέτριας κατάστασης το ποσό των 30 ευρώ ανά κ.μ., για επικείμενα κτίσματα με τσιμεντόλιθους και ελενίτ καλής κατάστασης το ποσό των 105 ευρώ ανά κ.μ., για θάμνους καλλωπιστικούς, το ποσό των 8 ευρώ ανά τεμάχιο, για ελαιόδεντρα το ποσό των 100 ευρώ για το καθένα, για κληματαριές το ποσό των 40 ευρώ για κάθε μία, για συκιές, ξυνόδεντρα και καρυδιές το ποσό των 35 ευρώ για το καθένα, για αμυγδαλιές, δεσπολιές, μουριές και ροδιές το ποσό των 25 ευρώ για κάθε δέντρο, για τριανταφυλλιές το ποσό των 10 ευρώ και για τα λοιπά δέντρα το ποσό των 20 ευρώ. Περαιτέρω, η δεύτερη καθ' ης - ανταιτούσα επικαλείται και προσκομίζει ως συγκριτικά στοιχεία : α) φύλλο υπολογισμού της αντικειμενικής αξίας του με ΚΚ 201 ακινήτου, με βάση το οποίο η αξία αυτού για το οικονομικό έτος 2008 ανερχόταν στο ποσό των 198.368,90 ευρώ, β) την από 4-06-2010 έκθεση της εκτιμητικής επιτροπής του β) την από 4-06-2010 έκθεση της εκτιμητικής επιτροπής του άρθρου 15 παρ. 2 του Ν. 2882/2001, με βάση την οποία η αξία των κάτωθι επικειμένων ανέρχεται : α) για τα σιδερένια βαμμένα κάγκελα, Η 0,50 μ., σε 15 ευρώ ανά μ.μ., β) για τα πλακάκια δαπέδου, σε 25 ευρώ ανά τ.μ., γ) για τα εσπεριδοειδή δέντρα, σε 50 ευρώ το τεμάχιο, δ) για τους φύκους, σε 50 ευρώ ανά τεμάχιο, ε) για τις μεγάλες τριανταφυλλιές, σε 50 ευρώ το τεμάχιο και στ) για τη βουκαμβίλια, σε 50 ευρώ ανά τεμάχιο. Β) την με αριθμό 45/2013 απόφαση του παρόντος δικαστηρίου, για καθορισμό οριστικής μονάδος αποζημιώσεως, που αφορά την ίδια απαλλοτρίωση, για τη διάνοιξη της συμβολής της οδού Μεγάλου Αλεξάνδρου με τις οδούς Πετρακογιώργη,

Τζοβενή και Ιερολοχιτών, η οποία καθόρισε την οριστική τιμή μονάδας αποζημιώσεως, με κρίσιμο χρόνο την 8-1-2013, για όσα ακίνητα έχουν συντελεστή δόμησης 0,8 και πρόσωπο σε μια οδό στο ποσό των 350 ευρώ, ανά τμ, και σε συμβολή οδών στο ποσόν των 380 ευρώ ανά τμ, για όσα δε από αυτά έχουν συντελεστή δόμησης 1,2 και πρόσωπο σε μια οδό, στο ποσό των 400 ευρώ ανά τμ, και σε συμβολή οδών, στο ποσό των 420 ευρώ, ανά τμ γ) τη με αρ. 245/2014 απόφαση του παρόντος δικαστηρίου, για καθορισμό οριστικής τιμής μονάδος αποζημιώσεως, που αφορά την ίδια απαλλοτρίωση, η οποία είναι γνωστή στο δικαστήριο, αν και δεν την προσκομίζει ο αιτών, για τη διάνοιξη της οδού Μεγάλου Αλεξάνδρου η οποία καθόρισε την οριστική τιμή μονάδας αποζημιώσεως με κρίσιμο χρόνο την (18.1.2011) : Α. Για τα οικόπεδα με συντελεστή δόμησης 0,8 : α) στο ποσόν των 350 ευρώ ανά τετραγωνικό μέτρο γης για τα έχοντα πρόσοψη επί της οδού Μ. Αλεξάνδρου και β) στο ποσόν των 380 ευρώ ανά τετραγωνικό μέτρο γης για τα έχοντα πρόσοψη σε δύο συμβαλλόμενους δρόμους (γωνιαία) , ένας εκ των οποίων είναι η οδός Μ. Αλεξάνδρου, Β. με συντελεστή δόμησης 1,2 : α) στο ποσόν των 400 ευρώ ανά τετραγωνικό μέτρο γης για τα έχοντα πρόσοψη επί της οδού Μ. Αλεξάνδρου και β) στο ποσόν των 420 ευρώ ανά τετραγωνικό μέτρο γης για τα έχοντα πρόσοψη σε δύο συμβαλλόμενους δρόμους (γωνιαία), ένας εκ των οποίων είναι η οδός Μ. Αλεξάνδρου, όσον αφορά δε τα επικείμενα, καθόρισε : α 1) για τους κυρίους χώρους οικίας, κτίσματα, πλακοσκεπή καλής κατασκευής στο ποσόν των 215 ευρώ ανά κυβικό μέτρο, α2) για τους κυρίους χώρους οικίας, κτίσματα, πλακοσκεπή μέτριας κατασκευής στο ποσόν των 150 ευρώ ανά κυβικό μέτρο, βΐ) για τους βοηθητικούς χώρους οικίας, κτισμάτων, WC στο ποσόν των 65 ευρώ ανά κυβικό μέτρο, γ) για τους βοηθητικούς χώρους οικίας, περίφραξη από πλέγμα στο ποσόν των 5 ευρώ ανά τρέχον μέτρο, δ)για περίφραξη από μπλόκους στο ποσόν των 15 ευρώ ανά τρέχον μέτρο, ε)για πόρτα εισόδου μεταλλική στο ποσόν των 300 ευρώ, στ) για πόρτα μεταλλική χώρου στάθμευσης στο ποσόν των 450 ευρώ, ζ) για βοηθητικό χώρο οικίας πλακοσκεπές από οπλισμένο σκυρόδεμα στο ποσόν των 40 ευρώ ανά κυβικό μέτρο, η) για βοηθητικό χώρο οικίας κεραμοσκεπές από οπλισμένο σκυρόδεμα στο ποσόν των 45 ευρώ ανά κυβικό μέτρο, θ) για βοηθητικό χώρο οικίας υπόστεγο από ελενίτ στο ποσόν των 35 ευρώ ανά κυβικό μέτρο, Θ1) εξωτερική κλίμακα από οπλισμένο σκυρόδεμα 250 ευρώ κατ' αποκοπήν, ι) για αυλή από

οπλισμένο σκυρόδεμα στο ποσόν των 20 ευρώ ανά τετραγωνικό μέτρο, ια) για τέντα σκίασης στο ποσόν των 150 ευρώ κατ' αποκοπήν, ιβ) για μεταλλική πέργκολα στο ποσόν των 50 ευρώ ανά τετραγωνικό μέτρο, ιγ) για μεταλλικό κλιμακοστάσιο στο ποσόν των 150 ευρώ κατ' αποκοπήν, ιδ) για κλίμακα διαμόρφωσης στο ποσόν των 15 ευρώ κατ' αποκοπήν, ιε) για καλλωπιστικά στο ποσόν των 100 ευρώ για κάθε ιεροκάρια, στο ποσόν των 80 ευρώ για κάθε φύκο βενιαμίν και στο ποσόν των 10 ευρώ για κάθε τριανταφυλλιά, ιστ) για εσπεριδοειδή στο ποσόν των 60 ευρώ για καθένα, ιζ) για κληματαριές στο ποσόν των 50 ευρώ για κάθε μία και ιη) για ελαιόδεντρα στο ποσόν των 100 ευρώ για καθένα. Για δε τα επικείμενα, που κατά αναφερόμενα, δεν περιλαμβάνονται στους οικείους κτηματολογικούς πίνακες, που αφορούν ειδικότερα τα με αριθμό ΚΠ 064005-2, 064005 και 064005-1, ρυμοτομούμενα στη με αριθμό 752/2007 αίτηση, το με αριθμό ΚΠ 060301 στη με αριθμό 811/2007 αίτηση και το με αριθμό ΚΠ 064207 στη με αριθμό 818/2007 αίτηση, καθορίζονται οι τιμές ως εξής : α) μεταλλική πέργκολα 50 ευρώ το τ.μ, β) μεταλλικό κλιμακοστάσιο 150 ευρώ κατ' αποκοπήν, γ) μεταλλικό κιγκλίδωμα 45 ευρώ το τρέχον μέτρο, δ) καγκελόπορτα 100 ευρώ το τεμάχιο, ε) εξωτερική κλίμακα από οπλισμένο σκυρόδεμα 250 ευρώ κατ' αποκοπήν, στ) για τέντα σκίασης στο ποσό των 150 ευρώ κατ' αποκοπήν, και ζ) ευκάλυπτοι 100 ευρώ, δαφνόδενδρα μεγάλα και πεύκα από 80 ευρώ το τεμάχιο, δαφνόδενδρα μικρά, φυλλόδεντρο, πλατύφυλλο και βουκαμβίλιες 10 ευρώ το τεμάχιο. Για τα υπόλοιπα αναρριχόμενα, ή θαμνώδη καλλωπιστικά φυτά (γιασεμιά, αγγελικές... κλπ), στο ποσόν των 5 ευρώ το τεμάχιο. Ακολούθως, οι 11η και 12η των καθ' ων - ανταιτούντες επικαλούνται και προσκομίζουν φύλλα υπολογισμού της αξίας του ακινήτου τους, με ΚΚ 060201Β, με βάση τα οποία η αντικειμενική αξία του οικοπέδου τους ανέρχεται σε 600 ευρώ ανά τ.μ. και του υφιστάμενου εντός αυτού κτίσματος, σε 750 ευρώ ανά τ.μ. Ακόμη, οι 14η και 15ος των καθ' ων - ανταιτούντες, προσκομίζουν ως συγκριτικά στοιχεία για το ακίνητο, με, ΚΚ60201Α : α) τη με αριθμό 352/2009 απόφαση του Μονομελούς Πρωτοδικείου Ηρακλείου με βάση την οποία καθορίστηκε ως προσωρινή τιμή μονάδας : 1) για κάθε μεγάλο φοίνικα, το ποσό των 3.500 ευρώ, 2) για κάθε μεγάλη δάφνη, το ποσό των 60 ευρώ, 3) για κάθε μεγάλη κορομηλιά, το ποσό των 120 ευρώ, 4) για κάθε μεγάλο καλλωπιστικό δέντρο, το ποσό των 60 ευρώ, και 5) για μεταλλική πόρτα, Η 2,00 μ. και L 1,00 μ., το

ΕΘΕΩΡΗΘΗ
Εισηγητής

ποσό των 1.100 ευρώ κατ' αποκοπή, β) το με αριθμό 36.490/15-04-2010 συμβόλαιο αγοραπωλησίας της Συμβολαιογράφου Ηρακλείου, Καλλιόπης Παπαδάκη, που μεταγράφηκε νόμιμα στα οικεία βιβλία μεταγραφών, με βάση το οποίο οικόπεδο, συνολικής έκτασης 2.645,80 τ.μ., το οποίο βρίσκεται στην περιοχή Μασταμπάς Ηρακλείου, στη θέση «ΡΟΥΣΣΕΣ ή ΚΟΡΩΝΙ ΜΑΓΑΡΑ», στο οικοδομικό τετράγωνο 2198 και επί των οδών Μαιάνδρου και Πετρακογιώργη, πωλήθηκε στην τιμή των 2.600.000 ευρώ, γ) την από 1-10-2010 έκθεση εκτίμησης αξίας ιδιοκτησίας του πολιτικού μηχανικού, Μιχαήλ Ψαρρού, σύμφωνα με την οποία η αξία : 1) του οικοπέδου με ΚΚ 60201Α ανέρχεται σε 1.200 ευρώ ανά τ.μ., 2) του ισόγειου κτίσματος, εμβαδού 110 τ.μ., ανέρχεται σε 800 ευρώ ανά τ.μ., 3) της αποθήκης, που βρίσκεται στον ισόγειο όροφο, με φέροντα οργανισμό από οπλισμένο σκυρόδεμα και επικάλυψη λαμαρίνας στη στέγη, εμβαδού 20 τ.μ., ανέρχεται σε 400 ευρώ ανά τ.μ., 4) της περιμετρικής μάντρας, κατασκευασμένης από κισσυρόπλινθους, συνολικού μήκους 17,50 μ. και ύψους 1,30 μ., ανέρχεται σε 110 ευρώ ανά μ., 5) της περιμετρικής μάντρας από συρματόπλεγμα, ανέρχεται σε 60 ευρώ ανά μ., και 6) της εξωτερικής μεταλλικής πόρτα της περιμετρικής μάντρας, διαστάσεων 4 μ. Χ 1,5 μ., ανέρχεται στο ποσό των 1.200 ευρώ κατ' αποκοπή, και δ) φύλλο υπολογισμού της αξίας οικοπέδου, σύμφωνα με το οποίο η αντικειμενική αξία του με ΚΚ 60201Α για το σύνολο της επιφάνειας του (405,25 τ.μ.) ανέρχεται σε 294.551,91 ευρώ, ήτοι σε 726,84 ευρώ ανά τ.μ. Περαιτέρω, οι 18^{ος} και 20^{ος} των καθ' ων η αίτηση προσκομίζουν και επικαλούνται ως συγκριτικά στοιχεία : α) την από Οκτώβριος 2010 τεχνική έκθεση του πολιτικού μηχανικού, Γεωργίου Θοδόση, ο οποίος εκτιμά την αξία των κάτωθι επικειμένων του με ΚΚ 0006 ως εξής : 1) για τον κύριο χώρο οικίας (κτίσμα πλακοσκεπές), στο ποσό των 300 ευρώ ανά κ.μ., 2) για το πλακόστρωτο αυλής, στο ποσό των 30 ευρώ ανά τ.μ., 3) για την εξωτερική σιδερόπορτα, στο ποσό των 250 ευρώ ανά τ. μ, 4) για τα κολωνάκια στήριξης πόρτας, στο ποσό των 300 ευρώ ανά τεμάχιο, 5) για κάθε μουριά, ύψους 4 μέτρων, στο ποσό των 1.000 ευρώ, 6) για κάθε φυτό αγγελικής, στο ποσό των 50 ευρώ, 7) για τοίχο περίφραξης (μάντρα), στο ποσό των 80 ευρώ ανά τ.μ., 8) για ξερολιθιά, στο ποσό των 40 ευρώ ανά τ. μ. και β) τρία φύλλα υπολογισμού αξίας των ισογείου, πρώτου ορόφου και υπολοίπου ακινήτου, με βάση τα οποία η αντικειμενική αξία ανέρχεται σε 76.982,40 ευρώ, 32.659,20 ευρώ και 75.489,19 ευρώ, αντίστοιχα. Εξάλλου οι καθών-

ανταιτούντες, Αικατερίνη Ξενάκη, Μαρία Πιπεροπούλου και Δημήτριος Πιπερόπουλος, οι οποίοι μετά το θάνατο του 31ου των καθών Λεωνίδα Πιπερόπουλου συνεχίζουν, ως εξ αδιαθέτου κληρονόμοι του, τη δίκη, για το με αριθμό ΚΚ51726Β ακίνητο τους, προσκομίζουν φύλλο υπολογισμού αντικειμενικής αξίας οικοπέδου, εμβαδού 249,59 τμ σε 225.379,77 ευρώ δηλ. σε 903 ευρώ ανά τμ. Ακόμη, οι καθών - ανταιτούντες Ιωάννης και Βασιλεία Ρείζογλου, για το με ΚΚ 114 ακίνητο, προσκομίζουν και επικαλούνται ως (συγκριτικό στοιχείο την με αριθμό 592/2009 απόφαση του Μονομελούς Πρωτοδικείου Ηρακλείου, με την οποία καθορίστηκε ως προσωρινή τιμή μονάδας το ποσό των 800 ευρώ ανά τ.μ. για οικόπεδο, που βρίσκεται στην πολεοδομική ενότητα «Άγιος Ιωάννης - Μεσαμπελιές - Φορτέτσα», επί της οδού Ούλαφ Πάλμε, αρ. 29. Τέλος οι καθών-ανταιτούντες κληρονόμοι του 41ου Χαλκιαδάκη Στυλιανού, ο οποίος απεβίωσε και τη δίκη συνεχίζουν οι κληρονόμοι του, η 39η, Χαλκιαδάκη Άννα σύζυγος του και τα τέκνα του Γεώργιος και Κυριακή Χαλκιαδάκη, καθώς και η 40η, Ειρήνη Χαλκιαδάκη και η 43η Στυλιανή Χριστοφοράκη των καθ΄ ων η αίτηση, επικαλούνται στις προτάσεις τους ως συγκριτικό στοιχείο φύλλο υπολογισμού της αξίας του οικοπέδου τους, με βάση το οποίο η αντικειμενική αξία αυτού ανέρχεται σε 600,45 ευρώ ανά τ.μ. Ως επιπλέον συγκριτικό στοιχείο οι ανταιτούντες επικαλούνται τη με αρ. 345/2012 απόφαση του Μονομελούς Πρωτοδικείου Ηρακλείου, το οποίο καθόρισε προσωρινή τιμή μονάδος για ακίνητο που μειονεκτεί από άποψη θέσεως σε 900 ευρώ. Στη προκειμένη περίπτωση, οι καθορισθείσες, με τις με αρ. 184 και 187/2007, αποφάσεις του Μονομελούς Πρωτοδικείου Ηρακλείου, προσωρινές τιμές μονάδος αποζημίωσης ανταποκρίνονται στην, κατά τον εν προκειμένω κρίσιμο χρόνο (14-10-2014) υφιστάμενη Ελλάδα οικονομική πραγματικότητα, η οποία από το έτος 2009, λόγω της οικονομικής ύφεσης, που είναι γεγονός πασίγνωστο, λαμβανόμενο ως εκ τούτου αυτεπαγγέλτως υπόψη, χωρίς απόδειξη (άρθρο 336 § 1 ΚΠολΔ) έχει πλήξει, όπως ήδη αναφέρθηκε, την αγορά των ακινήτων. Αποδείχθηκε επίσης ότι η περιοχή που βρίσκονται τα ρυμοτομούμενα ακίνητα, αν και εντός της πόλεως Ηρακλείου, με σχετικά μικρή απόσταση (1500 με 2000μ) από το κέντρο της πόλης και περιστοιχισμένη από κομβικής σημασίας δρόμους, όπως οι είναι λεωφόροι Ιωνίας, Παπαναστασίου και η οδός Ιερολοχιτών, εν τούτοις παρέμενε επί πολλά έτη αναξιοποίητη, εξ αιτίας της άναρχης και

αυθαίρετης δόμησης, των στενών δρόμων και της μη διάνοιξης της οδού Μεγάλου Αλεξάνδρου, που μετά την απαλλοτρίωση αποκτά σύνδεση με τις παραπάνω οδούς και δίδει διέξοδο στην περιοχή που βρίσκονται τα ρυμοτομούμενα. Η αναβάθμιση συνεπώς της περιοχής συνδέεται άμεσα με τη διάνοιξη της οδού Μεγάλου Αλεξάνδρου, που αποτελεί και το έργο, για την κατασκευή του οποίου κηρύχθηκε η ένδικη απαλλοτρίωση και τούτο δεν μπορεί σύμφωνα με το νόμο (άρθρο 13 § 2 εδ. β του ΚΑΑΑ), να επηρεάσει την αξία των απαλλοτριωθέντων ακινήτων. Απ' όλα τα παραπάνω στοιχεία και τις σκέψεις, που προηγήθηκαν, το Δικαστήριο κρίνει, ότι κατά τον κρίσιμο χρόνο (14-10-2014), η αξία των απαλλοτριωθέντων ακινήτων και των επικειμένων τους, με βάση τις υπάρχουσες οικονομικές συνθήκες, χωρίς όμως να υπολογίζεται η τυχόν ανατίμηση ή υποτίμηση τους, μετά τη δημοσίευση της πράξης της απαλλοτρίωσης και μόνον εξ αιτίας αυτής, ανέρχεται στις παρακάτω τιμές : Α) ΓΙΑ ΤΟ ΕΔΑΦΟΣ : 1) για τα οικόπεδα με συντελεστή δόμησης 0,8 : α) για τα έχοντα πρόσωπο επί των οδών Μ. Αλεξάνδρου, Τζοβενή, Πετρακογιώργη, Ιερολοχιτών, Μνησικλή, στο ποσό των 350 ευρώ ανά τ.μ., β) για τα έχοντα δύο πρόσωπα, ένα εκ των οποίων βρίσκεται επί των οδών Μ. Αλεξάνδρου, Τζοβενή, Πετρακογιώργη, Ιερολοχιτών, Μνησικλή, στο ποσό των 380 ευρώ ανά τ.μ., γ) για τα έχοντα τρία πρόσωπα, ένα εκ των οποίων βρίσκεται επί των οδών Μ. Αλεξάνδρου, Τζοβενή, Πετρακογιώργη, Ιερολοχιτών, Μνησικλή, στο ποσό των 400 ευρώ ανά τ.μ., 2) για τα οικόπεδα με συντελεστή δόμησης 1,2 : α) για τα έχοντα πρόσωπο επί των οδών Μ. Αλεξάνδρου, Τζοβενή, Πετρακογιώργη, Ιερολοχιτών, Μνησικλή, στο ποσό των 400 ανά τ.μ., β) για τα έχοντα δύο πρόσωπα, ένα εκ των οποίων βρίσκεται επί των οδών Μ. Αλεξάνδρου, Τζοβενή, Πετρακογιώργη, Ιερολοχιτών, Μνησικλή, στο ποσό των 420 ευρώ ανά τ.μ., Β) ΓΙΑ ΤΑ ΚΤΙΣΜΑΤΑ : 1) για κύριους χώρους οικίας, κτίσματα πλακοσκεπή, καλής κατασκευής, στο ποσό των 215 ευρώ ανά κ.μ., 2) για κύριους χώρους οικίας, κτίσματα πλακοσκεπή, μέτριας κατασκευής, στο ποσό των 150 ευρώ ανά κ.μ., 3) για βοηθητικούς χώρους οικίας, κτίσματα WC, στο ποσό των 65 ευρώ ανά κ.μ., 4) για βοηθητικούς χώρους οικίας, μάντρα περίφραξης από πλέγμα, στο ποσό των 5 ευρώ ανά τρέχον μέτρο, 5) για μάντρα περίφραξης από μπλόκους ή πέτρα, στο ποσό των 15 ευρώ ανά τρέχον μέτρο, 6) για βοηθητικούς χώρους οικίας, πλακοσκεπή από οπλισμένο σκυρόδεμα, στο ποσό των 40 ευρώ ανά κ.μ., 7) για βοηθητικούς χώρους οικίας,

κεραμοσκεπή από οπλισμένο σκυρόδεμα, στο ποσό των 45 ευρώ ανά κ.μ., 8) για βοηθητικούς χώρους οικίας, υπόστεγα από ελενίτ ή λαμαρίνα, στο ποσό των 35 ευρώ ανά κ.μ., 9) για τοιχίο, πλάτους 0,25 μ. και μήκους 24,90 μ., στο ποσό των 15 ευρώ ανά μέτρο, 10) για τοιχίο, πλάτους 0,50 μ. και μήκους 4,55 μ., στο ποσό των 20 ευρώ ανά μέτρο, 11) για σιδερένια βαμμένα κάγκελα, στο ποσό των 20 ευρώ ανά μ.μ., 12) για πλακάκια δαπέδου, εμβαδού 25 μ2, στο ποσό των 15 ευρώ ανά μ2, για εξωτερική μεταλλική πόρτα περιμετρικής μάντρας, διαστάσεων 4 μ. Χ 1,5 μ., στο ποσό των 600 ευρώ κατ' αποκοπή, 14) για ξερολιθιά, στο ποσό των 15 ευρώ ανά τρέχον μέτρο, 15) για πλακόστρωτο αυλής, στο ποσό των 10 ευρώ ανά τ.μ., και για πλακόστρωτο από ελαφρά οπλισμένο σκυρόδεμα και πλάκες πεζοδρομίου, στο ποσό των 15 ευρώ ανά τ.μ., 16) για κολωνάκια στήριξης πόρτας, στο ποσό των 70 ευρώ για καθένα, 17) για εξωτερική σιδερόπορτα, στο ποσό των 90 ευρώ ανά τρέχον μέτρο, 18) για αυλότοιχο από σοβαντισμένους τσιμεντόλιθους, στο ποσό των 15 ευρώ ανά τ.μ., 19) για κάθε σκαλοπάτι (σκάλας) από μπετόν, στο ποσό των 15 ευρώ ανά σκαλοπάτι, Γ) ΓΙΑ ΤΑ ΕΠΙΚΕΙΜΕΝΑ : 1) για φίκο βενιαμίν, στο ποσό των 100 ευρώ, 2) για κάθε τριανταφυλλιά, μεγάλη και μικρή, στα ποσά των 15 και 5 ευρώ, αντίστοιχα, 3) για κάθε βουκαμβίλια, στο ποσό των 20 ευρώ, 4) για κάθε φοίνικα, μεγάλο και μικρό, στα ποσά των 500 και 200 ευρώ, αντίστοιχα, 5) για κάθε πεύκο, μεγάλο και μικρό, στα ποσά των 200 ευρώ και 100, αντίστοιχα, 6) για κάθε πλατάνι, στο ποσό των 150 ευρώ, 7) για κάθε δάφνη και πικροδάφνη, μεγάλη και μικρή, στα ποσά των 50 και 30, αντίστοιχα, 8) για κάθε γιούκα, στο ποσό των 30 ευρώ, 9) για κάθε λεμονιά, μεγάλη, μεσαία και μικρή, στα ποσά των 100 ευρώ, 70 ευρώ και 40 ευρώ, αντίστοιχα, 10) για κάθε δεσπολιά, μεγάλη, μεσαία και μικρή, στα ποσά των 100 ευρώ, 70 ευρώ και 40 ευρώ, αντίστοιχα, 11) για κάθε μπουρνελιά, στο ποσό των 30 ευρώ, 12) για κάθε ροδοδάφνη, στο ποσό των 20 ευρώ, 13) για κάθε μεγάλη κορομηλιά, στο ποσό των 100 ευρώ, για κάθε σφακιά, στο ποσό των 40 ευρώ, 15) για κάθε μουριά, στο ποσό των 80 ευρώ, 16) για κάθε φυτό αγγελικής, στο ποσό των 20 ευρώ, 17) για κάθε ιβίσκο, στο ποσό των 30 ευρώ, 18) για κάθε πυράκανθο, στο ποσό των 20 ευρώ, 19) για κάθε σχοίνο, στο ποσό των 15 ευρώ, 20) για κάθε λουίζα, στο ποσό των 15 ευρώ, 21) για κάθε κληματαριά, στο ποσό των 40 ευρώ, 22) για κάθε βερικοκιά, μικρή, μεσαία και μεγάλη, στα ποσά των 40 ευρώ, 60 ευρώ και 80 ευρώ, 23) για κάθε μανταρινιά, μικρή, μεσαία και μεγάλη, στα ποσά των

ΕΦΕΩΡΗΘΗ
Εισηγήτρια...

50 ευρώ, 70 ευρώ και 100 ευρώ, 24) για κάθε ελιά, μικρή, μεσαία και μεγάλη, στα ποσά των 80 ευρώ, 120 ευρώ και 180 ευρώ, αντίστοιχα, 25) για κάθε πορτοκαλιά, μικρή, μεσαία και μεγάλη, στα ποσά των 40 ευρώ, 60 ευρώ και 100 ευρώ.

Περαιτέρω, από τα ίδια αποδεικτικά μέσα, αποδείχθηκε, ως προς τους αιτούντες Μαγκωνάκη Ιωάννη και Μαγκωνάκη Χρήστο, 18° και 20° των καθών, ότι ρυμοτομείται το ήμισυ περίπου κτίσμα κατά το πίνακα επικειμένων όγκου 137κμ. και απομένει κτίσμα όγκου 145,5 κ.μ., πλέον του ανωγείου κτίσματος, όγκου 96 κμ., που έχει περιληφθεί στο κτηματολογικό πίνακα. Το εναπομένον τμήμα του υφιστάμενου επ' αυτού κτίσματος καθίσταται στατικά ανεπαρκές και ως εκ τούτου πρέπει να κατεδαφιστεί (βλ. σχετ. την από Οκτώβριος 2010 τεχνική έκθεση του πολιτικού μηχανικού, Θοδόση Γεωργίου και την από 15-10-2010 έκθεση της επιτροπής των άρθρων 13 και 15 του Ν. 2882/2001). Κατά συνέπεια, αφού μετά τη ρυμοτόμηση του ανωτέρω ακινήτου, το υφιστάμενο εντός αυτού οικοδόμημα καθίσταται άχρηστο, για τη χρήση για την οποία προορίζεται, πρέπει να προσδιοριστεί ιδιαίτερη αποζημίωση γι' αυτό, με βάση και το σχετικό αίτημα των ανωτέρω ανταιτούντων, και να καθοριστεί οριστική τιμή μονάδας ιδιαίτερης αποζημίωσης σύμφωνα με τη διάταξη του άρθρου 13 παρ. 4 του Ν.Δ. 797/1971, στο ποσό των 150 ευρώ ανά κ.μ..

Περαιτέρω, αποδείχθηκε ότι στο ανωτέρω ακίνητο της 2ης των καθών ανταιτούσας, Ανδρέου Μαρία, υπάρχουν και τα παρακάτω επικείμενα, τα οποία δεν συμπεριλαμβάνονται στον πίνακα των επικειμένων, ήτοι : α) ισόγειο πλακοσκεπές βοηθητικό κτίσμα, εμβαδού 12,95 τ.μ., ύψους 3,20 μ. και όγκου 41,44 μ3, β) ισόγειο από ελενίτ βοηθητικό κτίσμα, εμβαδού 6,95 τ.μ., ύψους 3,20 μ. και όγκου 22,24 μ3, γ) ισόγειο πλακοσκεπές βοηθητικό κτίσμα, εμβαδού 2,11 τ.μ., ύψους 3,20 μ. και όγκου 6,75 μ3, δ) τοιχίο, πλάτους 0,25 μ. και μήκους 24,90 μ., ε) τοιχίο, πλάτους 0,50 μ. και μήκους 4,55 μ., στ) έξι (6) δέντρα εσπεριδοειδή, ζ) ένας (1) φίκος, η) τέσσερις (4) μεγάλες τριανταφυλλιές, θ) μία (1) βουκαμβίλια, ι) σιδερένια κάγκελα, μήκους 6,50 μ. και κ) πλακάκια δαπέδου, εμβαδού 25 μ2. Επομένως, πρέπει να διορθωθεί ο σχετικός πίνακας επικειμένων, με βάση και το αίτημα της 2ης καθ' ης, ώστε να συμπεριληφθούν και τα ανωτέρω επικείμενα. Ακολούθως, αποδείχθηκε, ότι μετά τη ρυμοτόμηση του ανωτέρω ακινήτου, το εναπομένον τμήμα του οικοπέδου της ανωτέρω αιτούσας καθίσταται μη άρτιο και μη οικοδομήσιμο, αφού οι διαστάσεις του και

το σχήμα του δυσχεραίνουν την οικοδομησιμότητά του, ως προς την εγγραφή κάτοψης κτιρίου ορθών αναλογιών. Επιπλέον, μετά τη ρυμοτόμηση του ανωτέρω ακινήτου απομένει από το υφιστάμενο εντός αυτού κτίσμα, τμήμα εμβαδού 42,77 τ.μ. και όγκου 136,86 κ.μ., στο οποίο υπάρχει πρόβλημα στατικής επάρκειας, αφού από τη ρυμοτόμηση προκαλούνται στο φορέα κατασκευής του, ανεπανόρθωτες βλάβες, οι οποίες σε συνδυασμό με την παλαιότητα κατασκευής του, καθιστούν το ανωτέρω κτίσμα, τόσο στατικά και λειτουργικά ανεπαρκές, όσο και επικίνδυνο για οποιαδήποτε χρήση (βλ. σχετ. την από Μάιος 2010 τεχνική έκθεση του αγρονόμου - τοπογράφου μηχανικού, Σπύρου Λαγουδιανάκη και την από 4-06-2010 έκθεση της επιτροπής των άρθρων 13 και 15 του Ν. 2882/2001). Κατά συνέπεια, αφού μετά τη ρυμοτόμηση του ανωτέρω ακινήτου, τόσο αυτό, όσο και τα υφιστάμενα εντός αυτού οικοδομήματα, καθίστανται άχρηστα, για τη χρήση για την οποία προορίζονται, πρέπει να προσδιοριστεί ιδιαίτερη αποζημίωση γι' αυτά, με βάση και το σχετικό αίτημα της δεύτερης αιτούσας, καινά καθοριστεί οριστική τιμή μονάδας ιδιαίτερης αποζημίωσης, σύμφωνα με τη διάταξη του άρθρου 13 παρ. 4 του Ν.Δ. 797/1971. Για τον προσδιορισμό της ιδιαίτερης αποζημίωσης των ανωτέρω, η δεύτερη αιτούσα προσκομίζει με επίκληση, την από Μάιος 2010, τεχνική έκθεση του αγρονόμου - τοπογράφου μηχανικού, Σπύρου Λαγουδιανάκη, ο οποίος εκτιμά, ότι η μείωση της αξίας των εναπομενόντων μετά τη ρυμοτόμηση, οικοπέδου και κτίσματος, ανέρχεται σε 100%. Εξάλλου, σύμφωνα με την από 4-06-2010 έκθεση της επιτροπής των άρθρων 13 και 15 του Ν. 2882/2001 η μείωση της αξίας του εναπομένοντος ακινήτου ανέρχεται σε 30% και του κτίσματος σε 100%. Με βάση τα στοιχεία αυτά, το Δικαστήριο κρίνει, ότι η μείωση της αξίας του εναπομένοντος, μετά την απαλλοτρίωση τμήματος του ανωτέρω οικοπέδου, ανέρχεται σε 30% και του εναπομένοντος κτίσματος σε 100%. Συνεπώς πρέπει να καθοριστεί ιδιαίτερη αποζημίωση για το εναπομένον μετά τη ρυμοτόμηση τμήμα του οικοπέδου με ΚΚ 201, σε ποσοστό 30% και για το εναπομένον υφιστάμενο εντός αυτού κτίσμα σε ποσοστό 100%, να συμπληρωθεί ο κτηματολογικός πίνακας, ώστε να συμπληρωθούν τα μη αναφερόμενα σ' αυτόν επικείμενα της παραπάνω ιδιοκτησίας της 2ης καθ' ης. Περαιτέρω αποδείχτηκε ότι, αφού το ακίνητο της 2ης ανταιτούσας ρυμοτομείται, κατά ένα μέρος και το υπόλοιπο καθίσταται μη άρτιο και οικοδομήσιμο, ενώ τα υπόλοιπα κτίσματα είναι κατεδαφιστέα, δεν υφίσταται

ΕΘΕΩΡΗΘΗ
Εισηγήτρια

κανένα θέμα ωφέλειας και συνεπώς δεν υποχρεούται σε αποζημίωση τρίτων ιδιοκτησιών ούτε σε αυταποζημίωση. Ακολούθως, ως προς την αίτηση των Αγάπης Κατσακού και Μαρίας Κατσακού, 11ης και 12ης των καθών η αίτηση, αποδείχτηκε, ότι εντός της ιδιοκτησίας τους στην οποία έχει ανεγερθεί από τις αρχές της δεκαετίας του 1960, μια ενιαία από στατικής απόψεως ισόγεια οικοδομή, τμήμα αυτής, είναι ανεξάρτητο και αυτοτελές, από λειτουργικής απόψεως, εμβαδού 87,70 τμ από το οποίο ρυμοτομείται επιμέρους τμήμα, εμβαδού 36,58 τμ. Με τη ρυμοτόμηση του τμήματος αυτού, καθαιρούνται όλα τα υποστυλώματα και οι δοκοί, που βρίσκονται στη βορινή πλευρά του κτίσματος, με αποτέλεσμα να χάνει το κτίσμα τη στατική του επάρκεια και σε τμήμα 27,92 τμ, καθότι διακόπτεται η συνέχεια του φορέα. Συνεπώς, από το σύνολο του κτίσματος, των 87,70 τμ, μετά τη ρυμοτόμηση θα απομείνει τμήμα επαρκές στατικά, εμβαδού 23,20 τμ, το οποίο αντιστοιχεί σε 20,35 του αρχικού κτιρίου, γεγονός, που το καθιστά απολύτως άχρηστο, σε σχέση με την υφιστάμενη χρήση του, αλλά και οικονομικά ασύμφορο προς επισκευή (βλ. από 10-9-2010 τεχνική έκθεση στατικής επάρκειας του μηχανικού Φραγκίσκου Στεφανάκη). Επομένως, πρέπει να προσδιοριστεί ιδιαίτερη αποζημίωση γι΄ αυτό, με βάση και το σχετικό αίτημα των ανωτέρω αιτούντων - ανταιτούντων και να καθοριστεί οριστική τιμή μονάδας ιδιαίτερης αποζημίωσης, σύμφωνα με τη διάταξη του άρθρου 13 παρ. 4 του Ν.Δ. 797/1971, στο ποσό των 100 ευρώ ανά κ.μ. Ακόμη, αποδείχτηκε, ότι το εναπομένον, μετά τη ρυμοτόμηση τμήμα του υφιστάμενου ισογείου κτίσματος, με ΚΚ 000114, συνιδιοκτησίας των Ρεϊζόγλου Ιωάννη και Βασιλείας, 32ου και 33ης των καθών - ανταιτούντων , όγκου 81,60 μ3, μετά τη ρυμοτόμηση 99,60 μ3, είναι άχρηστο και πρέπει να κατεδαφιστεί. Εξάλλου, η εκτιμητική επιτροπή, των άρθρων 13 και 15 του Ν. 2882/2001, με την από 1-6-2012 έκθεση της αποφαίνεται ότι για το εναπομένον τμήμα της αποθήκης, όγκου 81,60 κμ με μπλόκους και στέγη από «ελενίτ» χρήζει αποζημιώσεως. Με βάση τα στοιχεία αυτά, το Δικαστήριο κρίνει ότι η αξία του ως άνω τμήματος του ακινήτου των ανταιτούντων ανέρχεται σε 60 ευρώ ανά κυβικό μέτρο. Επομένως πρέπει να προσδιοριστεί ιδιαίτερη αποζημίωση γι' αυτό, με βάση και το σχετικό αίτημα των ανωτέρω αιτούντων - ανταιτούντων, και να καθοριστεί οριστική τιμή μονάδας ιδιαίτερης αποζημίωσης σύμφωνα με τη διάταξη του άρθρου 13 παρ. 4 του Ν.Δ. 797/1971, στο ποσό των 60 ευρώ ανά κ.μ.

Μετά απ' αυτά και σύμφωνα με όσα εκτέθηκαν, πρέπει να γίνει δεκτή η κύρια παρέμβαση των Άννας Χαλκιαδάκη Γεωργίου Χαλκιαδάκη και Κυριακής Χαλκιαδάκη, να γίνουν δεκτές εν μέρει και ως ουσιαστικά βάσιμες οι αιτήσεις και οι ανταιτήσεις στο σύνολο τους και να καθοριστεί η οριστική μονάδας αποζημίωσης για καθένα των αναφερομένων σ' αυτά ρυμοτομουμένων ακινήτων και των σ' αυτά επικειμένων συστατικών και παραρτημάτων, καθώς και η ιδιαίτερη αποζημίωση τα ποσά, που αναφέρθηκαν αναλυτικά παραπάνω, να συμπληρωθεί ο κτηματολογικός πίνακας κατά τα ειδικότερα αναφερόμενα και να ανατραπεί το τεκμήριο ωφέλειας κατά τα ειδικότερα στο διατακτικό οριζόμενα.

Στη συνέχεια από τις συνδυασμένες διατάξεις των άρθρων 17 του Συντάγματος, 189 ΚΠολΔ και 18 § 4 του ΚΑΑΑ συνάγεται ότι η αμοιβή, την οποία καταβάλει ο δικαιούχος της αποζημίωσης στο δικηγόρο του, για τη σύνταξη αιτήσεως, ανταιτήσεως, κυρίας παρεμβάσεως ή προτάσεων, προκειμένου να επιτύχει τον προσδιορισμό και την είσπραξη της αποζημιώσεως, προσαυξάνει το ποσό της, βαρύνει τον υπόχρεο αυτής και πρέπει να επιδικάζεται σε βάρος του τελευταίου και να περιέρχεται στο δικαιούχο, ώστε να μην επέρχεται φαλκίδευση της πλήρους αποζημιώσεως (βλ. ΑΠ Ολ. 17/2000). Έτσι, στον υπόχρεο προς αποζημίωση αιτούντα καθού - οι ανταιτήσεις. Δήμο πρέπει να επιβληθούν τα δικαστικά έξοδα και η αμοιβή των παρισταμένων κατά τη συζήτηση αντιδίκων του, ενιαίως για την παρούσα δίκη και για εκείνη ενώπιον του Πρωτοδικείου για τον προσδιορισμό προσωρινής τιμής, κατ' άρθρο 18 § 4 του ν. 2882/01 (ΚΑΑΑ), κατά παραδοχή του σχετικού αιτήματος (άρθρο 191 § 2 του ΚΠολΔ) των παρισταμένων κατά τη συζήτηση της προκειμένης υπόθεσης αιτούντων, μη επιβαλλομένης σε βάρος του ιδίου δικαστικής δαπάνης για τους ερήμην δικαζόμενους, ελλείψει σχετικού αιτήματος (106 ΚΠολΔ). Περαιτέρω η δαπάνη αυτή περιλαμβάνει ειδικότερα : α) τα γενόμενα για την διεξαγωγή και υπεράσπιση της δίκης έξοδα που ήσαν απαραίτητα, (άρθρο 189 § 1 του ΚΠολΔ.) και β) την παράσταση των πληρεξούσιων δικηγόρων των αιτούντων και την αμοιβή τους για την σύνταξη της αιτήσεως και των προτάσεων των εντολέων τους. Η εκκαθάριση της παραπάνω αναφερόμενης αμοιβής των πληρεξουσίων δικηγόρων, στις ένδικες υποθέσεις, θα πρέπει, κατά τη διάταξη του εδαφίου β της παρ. 4 του άρθρου 18 ΚΑΑΑ, που ορίζει ότι «η εκκαθάριση της δικαστικής δαπάνης γίνεται σύμφωνα

με τις οικείες διατάξεις που ισχύουν κάθε φορά», να γίνει σύμφωνα με διατάξεις των άρθρων 100, 107 § 1 και 110 § 3 του, κατά την ενώπιον του Εφετείου Κρήτης συζήτηση, ισχύοντος Κώδικα περί Δικηγόρων (ΝΔ 3026/1954). Ωστόσο η, σύμφωνα με τις διατάξεις του ισχύοντος κατά την συζήτηση των αιτήσεων ενώπιον του Εφετείου Ανατολικής Κρήτης (14-10-2014), δικηγορικού κώδικα, αμοιβή, ανερχομένη σε ποσοστό 3% επί της συνολικά καθορισθείσας αποζημίωσης για τη σύνταξη της αίτησης και των προτάσεων, θα πρέπει να μειωθεί κατά το ήμισυ, δηλαδή 1,5% αντίστοιχα, με βάση τον ισχύοντα στις απαλλοτριώσεις περιορισμό της δικαστικής δαπάνης (άρθρο 18 § 4 εδ γ του ΚΑΑΑ). Και τούτο διότι με τη διάταξη του άρθρου 130 § 2 του ν. 4070/2012, που τροποποίησε την παρ. 4 εδ γ του άρθρου 18 του ΚΑΑΑ και η οποία, σύμφωνα με το άρθρο 146 § 9 περ. δ΄ των μεταβατικών διατάξεων του ίδιου νόμου, εφαρμόζεται και στις εκκρεμείς κατά την έναρξη ισχύος του την 10-4-2012, (βλ. άρθρο 188 του ν 4070/2012 -ΦΕΚ αριθ. 82/10.4.2012), απαλλοτριώσεις, ορίζεται ότι, όταν ο υπόχρεος για καταβολή της αποζημιώσεως είναι φορέας υπαγόμενος στη Γενική Κυβέρνηση, όπως είναι οι Ο.Τ.Α., (βλ. άρθρο 1Β ν. 2362/1995), η επιδικαζόμενη από τα Δικαστήρια αμοιβή του πληρεξουσίου δικηγόρου των δικαιούχων αποζημίωσης, στις περιπτώσεις που υπολογίζεται με βάση την αξία του αντικειμένου της δίκης, καθορίζεται υποχρεωτικά έως το ήμισυ των νόμιμων αμοιβών του Κώδικα Δικηγόρων».

Τέλος παράβολο ερημοδικίας δεν θα οριστεί για τους ερημοδικούντες αιτούντες, διότι σύμφωνα με τη διάταξη του άρθρου 22 § 1 εδάφ. α του Ν. 2882/2001, κατά της απόφασης του Εφετείου περί οριστικού προσδιορισμού της αποζημίωσης επιτρέπεται μόνο το ένδικο μέσο της αναίρεσης.

ΠΑ ΤΟΥΣ ΛΟΓΟΥΣ ΑΥΤΟΥΣ

Κηρύσσει απαράδεκτη τη συζήτηση της αίτησης ως προς τους πρώτο, πέμπτο και τριακοστό έκτο των καθών η αίτηση του Δήμου κατά των Αποστολάκη Εμμανουήλ κλπ...

Συνεκδικάζει ερήμην των τρίτου τέταρτου πέμπτου έκτου έβδομου όγδοου ένατου δέκατου, δέκατου έκτου, δέκατου έβδομου, δέκατου ένατου, εικοστού πρώτου, εικοστού δεύτερου, εικοστού τρίτου, εικοστού τέταρτου,

εικοστού πέμπτου, εικοστού έκτου, εικοστού έβδομου, εικοστού όγδοου, εικοστού ένατου, τριακοστού τέταρτου, τριακοστού πέμπτου, τριακοστού έβδομου, τριακοστού όγδοου, τεσσαρακοστού δεύτερου και τεσσαροκοστού τέταρτου, την από 23-8-2011 αίτηση του Δήμου Ηρακλείου κατά των Αποστολάκη Εμμ κλπ., και αντιμωλία των λοιπών διαδίκων τις από 12-12-2011 του Μαγκωνάκη Ιωάννη κλπ.. κατά του Δήμου Ηρακλείου και 25-10-2013 της Αγάπης Κατσακού κλπ... κατά του Δήμου Ηρακλείου και τις με τις προτάσεις ασκηθείσες ανταιτήσεις του Δήμου Ηρακλείου, της Μαρίας Ανδρέου, της Αγάπης κατσακού κλπ..., του Γεωργίου Κεφαλογιάννη κλπ.., του Μαγκωνάκη Ιωάννη κλπ.., της Αικατερίνης Ξενάκη κλπ, του Ιωάννη ρεϊζόγλου κλπ., της Άννας χαλκιαδάκη κλπ και τη κύρια παρέμβαση της Άννας Χαλκιαδάκη κλπ. που στρέφονται κατά του Δήμου Ηρακλείου.

Απορρίπτει, ότι κρίθηκε απορριπτέο.

Δ**έχεται** τη κύρια παρέμβαση.

Δ**έχεται** εν μέρει τις αιτήσεις και τις ανταιτήσεις.

ΚΑΘΟΡΙΖΕΙ οριστικά την τιμή μονάδας για τα ακίνητα, που αναφέρονται στο σκεπτικό της παρούσας και απαλλοτριώνονται αναγκαστικά για λόγους ρυμοτομίας, προς εφαρμογή του σχεδίου πόλεως Ηρακλείου, στην περιοχή Ατσαλένιου, σύμφωνα με τα Προεδρικά Διατάγματα 20-03-1986 (ΦΕΚ 487/4-06-1986) και 11-12-1989 (ΦΕΚ 753/Δ/2912-89), καθώς και με το Βασιλικό Διάταγμα 15/23-08-1958 (ΦΕΚ 128 Α), δυνάμει : α) της υπ' αριθμ. 1/1990 πράξης εφαρμογής, η οποία κυρώθηκε με την υπ' αριθμ. 1452/13-02-1990 οριστική και αμετάκλητη απόφαση του Νομάρχη Ηρακλείου, β) της υπ' αριθμ. 4/1994 μελέτης πράξης εφαρμογής, η οποία κυρώθηκε με την υπ' αριθμ. 4647/2121/24-08-2001 οριστική και αμετάκλητη απόφαση του Νομάρχη Ηρακλείου, γ) της υπ' αριθμ. 102/2005 πράξης τακτοποίησης, αναλογισμού αποζημίωσης και πράξης εφαρμογής, η οποία κυρώθηκε με την υπ' αριθμ. 11121/6822/1-12-2005 οριστική και αμετάκλητη απόφαση του Νομάρχη Ηρακλείου και δ) της υπ' αριθμ. 65/2008 πράξης προσκυρώσεως, ρυμοτομήσεως και αναλογισμού αποζημιώσεως, η οποία κυρώθηκε με την υπ' αριθμ. 644/3-7-2009 οριστική και αμετάκλητη απόφαση του Νομάρχη Ηρακλείου, ως εξής :

Α) ΓΙΑ ΤΟ ΕΔΑΦΟΣ : 1) για τα οικόπεδα με συντελεστή δόμησης 0,8 : α) για τα έχοντα πρόσωπο επί των οδών Μ. Αλεξάνδρου, Τζοβενή, Πετρακογιώργη,

Ιερολοχιτών, Μνησικλή, στο ποσό των 350 ευρώ ανά τ.μ., β) για τα έχοντα δύο πρόσωπα, ένα εκ των οποίων βρίσκεται επί των οδών Μ. Αλεξάνδρου, Τζοβενή, Πετρακογιώργη, Ιερολοχιτών, Μνησικλή, στο ποσό των 380 ευρώ ανά τ.μ., γ) για τα έχοντα τρία πρόσωπα ένα εκ των οποίων βρίσκεται επί των οδών Μ. Αλεξάνδρου, Τζοβενή, Πετρακογιώργη, Ιερολοχιτών, Μνησικλή, στο ποσό των 400 ευρώ ανά τ.μ., 2) για τα οικόπεδα με συντελεστή δόμησης 1,2 : α) για τα έχοντα πρόσωπο επί των οδών Μ. Αλεξάνδρου, Τζοβενή, Πετρακογιώργη, Ιερολοχιτών, Μνησικλή, στο ποσό των 400 ανά τ.μ., β) για τα έχοντα δύο πρόσωπα, ένα εκ των οποίων βρίσκεται επί των οδών Μ. Αλεξάνδρου, Τζοβενή, Πετρακογιώργη, Ιερολοχιτών, Μνησικλή, στο ποσό των 420 ευρώ ανά τ.μ.,

Β) ΓΙΑ ΤΑ ΚΤΙΣΜΑΤΑ : 1) για κύριους χώρους οικίας, κτίσματα πλακοσκεπή, καλής κατασκευής, στο ποσό των 215 ευρώ ανά κ.μ., 2) για κύριους χώρους οικίας, κτίσματα πλακοσκεπή, μέτριας κατασκευής, στο ποσό των 150 ευρώ ανά κ.μ., 3) για βοηθητικούς χώρους οικίας, κτίσματα WC, στο ποσό των 65 ευρώ ανά κ.μ., 4) για βοηθητικούς χώρους οικίας, μάντρα περίφραξης από πλέγμα, στο ποσό των 5 ευρώ ανά τρέχον μέτρο, 5) για μάντρα περίφραξης από μπλόκους ή πέτρα, στο ποσό των 15 ευρώ ανά τρέχον μέτρο, 6) για βοηθητικούς χώρους οικίας, πλακοσκεπή από οπλισμένο σκυρόδεμα, στο ποσό των 40 ευρώ ανά κ.μ., 7) για βοηθητικούς χώρους οικίας, κεραμοσκεπή από οπλισμένο σκυρόδεμα, στο ποσό των 45 ευρώ ανά κ.μ., 8) για βοηθητικούς χώρους οικίας, υπόστεγα από ελενίτ ή λαμαρίνα, στο ποσό των 35 ευρώ ανά κ.μ., 9) για τοιχίο, πλάτους 0,25 μ. και μήκους 24,90 μ., στο ποσό των 15 ευρώ ανά μέτρο, 10) για τοιχίο, πλάτους 0,50 μ. και μήκους 4,55 μ., στο ποσό των 20 ευρώ ανά μέτρο, 11) για σιδερένια βαμμένα κάγκελα, στο ποσό των 20 ευρώ ανά μ.μ., 12) για πλακάκια δαπέδου, εμβαδού 25 μ2, στο ποσό των 15 ευρώ ανά μ2, 13) για εξωτερική μεταλλική πόρτα περιμετρικής μάντρας, διαστάσεων 4 μ. Χ 1,5 μ., στο ποσό των 600 ευρώ κατ΄ αποκοπή, 14) για ξερολιθιά, στο ποσό των 15 ευρώ ανά τρέχον μέτρο, 15) για πλακόστρωτο αυλής, στο ποσό των 10 ευρώ ανά τ.μ., και για πλακόστρωτο από ελαφρά οπλισμένο σκυρόδεμα και πλάκες πεζοδρομίου, στο ποσό των 15 ευρώ ανά τ.μ., 16) για κολωνάκια στήριξης πόρτας, στο ποσό των 70 ευρώ για καθένα, 17) για εξωτερική σιδερόπορτα, στο ποσό των 90 ευρώ ανά τρέχον μέτρο, 18) για αυλότοιχο από σοβαντισμένους τσιμεντόλιθους, στο ποσό των 15 ευρώ ανά

τ.μ., 19) για κάθε σκαλοπάτι (σκάλας) από μπετόν, στο ποσό των 15 ευρώ ανά σκαλοπάτι.

Γ) ΓΙΑ ΤΑ ΕΠΙΚΕΙΜΕΝΑ : 1) για φίκο βενιαμίν, στο ποσό των 100 ευρώ, 2) για κάθε τριανταφυλλιά, μεγάλη και μικρή, στα ποσά των 15 και 5 ευρώ, αντίστοιχα, 3) για κάθε βουκαμβίλια, στο ποσό των 20 ευρώ, 4) για κάθε φοίνικα, μεγάλο και μικρό, στα ποσά των 500 και 200 ευρώ, αντίστοιχα, 5) για κάθε πεύκο, μεγάλο και μικρό, στα ποσά των 200 ευρώ και 100, αντίστοιχα, 6) για κάθε πλατάνι, στο ποσό των 150 ευρώ, 7) για κάθε δάφνη και πικροδάφνη, μεγάλη και μικρή, στα ποσά των 50 και 30, αντίστοιχα, 8) για κάθε γιούκα, στο ποσό των 30 ευρώ, 9) για κάθε λεμονιά, μεγάλη, μεσαία και μικρή, στα ποσά των 100 ευρώ, 70 ευρώ και 40 ευρώ, αντίστοιχα, 10) για κάθε δεσπολιά, μεγάλη, μεσαία και μικρή, στα ποσά των 100 ευρώ, 70 ευρώ και 40 ευρώ, αντίστοιχα, 11) για κάθε μπουρνελιά, στο ποσό των 30 ευρώ, 12) για κάθε ροδοδάφνη, στο ποσό των 20 ευρώ, 13) για κάθε μεγάλη κορομηλιά, στο ποσό των 100 ευρώ, 14) για κάθε σφακιά, στο ποσό των 40 ευρώ, 15) για κάθε μουριά, στο ποσό των 80 ευρώ, 16) για κάθε φυτό αγγελικής, στο ποσό των 20 ευρώ, 17) για κάθε ιβίσκο, στο ποσό των 30 ευρώ, 18) για κάθε πυράκανθο, στο ποσό των 20 ευρώ, 19) για κάθε σχοίνο, στο ποσό των 15 ευρώ, 20) για κάθε λουίζα, στο ποσό των 15 ευρώ, 21) για κάθε κληματαριά, στο ποσό των 40 ευρώ, 22) για κάθε βερικοκιά, μικρή, μεσαία και μεγάλη, στα ποσά των 40 ευρώ, 60 ευρώ και 80 ευρώ, 23) για κάθε μανταρινιά, μικρή, μεσαία και μεγάλη, στα ποσά των 50 ευρώ, 70 ευρώ και 100 ευρώ, 24) για κάθε ελιά, μικρή, μεσαία και μεγάλη, στα ποσά των 80 ευρώ, 120 ευρώ και 180 ευρώ, αντίστοιχα, 25) για κάθε πορτοκαλιά, μικρή, μεσαία και μεγάλη, στα ποσά των 40 ευρώ, 60 ευρώ και 100 ευρώ.

ΚΑΘΟΡΙΖΕΙ ιδιαίτερη αποζημίωση : Α) για το εναπομένον μετά τη ρυμοτόμηση κτίσμα του ακινήτου με 0006 του Μαγκωνάκη Ιωάννη κλπ... στο ποσό των 150 ευρώ ανά κ.μ., Β) για το με ΚΚ 201 της Μαρίας Ανδρέου για το εναπομένον μετά τη ρυμοτόμηση τμήμα του οικοπέδου του, σε ποσοστό 30% και για το εναπομένον υφιστάμενο εντός αυτού κτίσμα, σε ποσοστό 100%. γ) για τμήμα του ακινήτου των καθών-ανταιτούντων, Αγάπης Κατσακού κλπ.., εμβαδού 23,20 τμ στο ποσό των 100 ευρώ ανά κυβ. μέτρο δ) για το εναπομένον τμήμα της αποθήκης όγκου 81,60κμ με μπλόκους και στέγη από ελενίτ του ακινήτου των καθών η αίτηση ανταιτούντων Ιωάννη και Βασιλείας Ρεϊζόγλου το ποσό των 60 ευρώ ανά κυβικό μέτρο.

ΔΙΟΡΘΩΝΕΙ το σχετικό πίνακα επικειμένων ως προς το με ΚΚ 201, ιδιοκτησίας της Μαρίας Ανδρέου ώστε να συμπεριληφθούν στην ανωτέρω ιδιοκτησία και τα παρακάτω επικείμενα, ήτοι : α) ισόγειο πλακοσκεπές βοηθητικό κτίσμα, εμβαδού 12,95 τ.μ., ύψους 3,20 μ. και όγκου 41,44 μ3, β) ισόγειο από ελενίτ βοηθητικό κτίσμα, εμβαδού 6,95 τ.μ., ύψους 3,20 μ, και όγκου 22,24 μ3, γ) ισόγειο πλακοσκεπές βοηθητικό κτίσμα, εμβαδού 2,11 τ.μ., ύψους 3,20 μ. και όγκου 6,75 μ3, δ) τοιχίο, πλάτους 0,25 μ. και μήκους 24,90 μ., ε) τοιχίο, πλάτους 0,50 μ. και μήκους 4,55 μ., στ) έξι (6) δέντρα εσπεριδοειδή, ζ) ένας (1) φίκος, η) τέσσερις (4) μεγάλες τριανταφυλλιές, θ) μία (1) βουκαμβίλια, ι) σιδερένια κάγκελα, μήκους 6,50 μ. και κ) πλακάκια δαπέδου, εμβαδού 25 μ2.

Αναγνωρίζει, ότι δεν υπάρχει τεκμήριο ωφέλειας ούτε υποχρέωση αυτοαποζημιώσεως, για το αναφερόμενο στο σκεπτικό της παρούσας εναπομένοντος εδαφικού τμήματος του απαλλοτριουμένου ακινήτου της ανταιτούσας Μαρίας Ανδρέου και συγκεκριμένα για τμήμα αυτού εμβαδού εμβαδού 81,56 τμ.

Διορθώνει τον κτηματολογικό πίνακα της επίδικης απαλλοτρίωσης, κατά το μέρος αυτού, που ο αιτών φέρεται ως υπόχρεος αυτοαποζημιώσεως, ώστε υπόχρεος προς αποζημίωση να είναι ο αιτών - καθού η ανταίτηση δήμος Ηρακλείου

Επιβάλλει εν μέρει σε βάρος του καθού υπόχρεου προς αποζημίωσιν Δήμου Ηρακλείου τη δικαστική δαπάνη των αιτούντων, τόσο για την ενώπιον του Μονομελούς Πρωτοδικείου Ηρακλείου, όσο και για την ενώπιον του Εφετείου ενιαία διαδικασία, την οποία καθορίζει α) σε ποσό εξακοσίων (600) ευρώ για την παράσταση των πληρεξουσίων σε κάθε αίτηση δικηγόρων των αιτούντων και β) σε ποσοστό 1,5% επί της καθορισθείσας οριστικής αποζημιώσεως που αναλογεί στην ομάδα των δικαιούχων της κάθε αίτησης.

ΕΘΕΩΡΗΘΗ

Κρίθηκε αποφασίστηκε στο Ηράκλειο στις 4/3/2015 και δημοσιεύτηκε στο ίδιο μέρος στις 19/3/2015 σε έκτακτη δημόσια στο ακροατήριο του συνεδρίαση απόντων των διαδίκων και των πληρεξουσίων τους δικηγόρων.

Ο ΠΡΟΕΔΡΕΥΩΝ ΕΦΕΤΗΣ 19/8/2015 **Η ΓΡΑΜΜΑΤΕΑΣ**

(και αυτή επειδή συνταξιοδοτήθηκε και αποχώρησε)

ΚΩΣΤΑΣ ΠΑΝΤΑΤΟΣΑΚΗΣ **Ο ΓΡΑΜΜΑΤΕΑΣ**

ΕΛΛΗΝΙΚΗ ΔΗΜΟΚΡΑΤΙΑ

ΔΗΜΟΣ ΗΡΑΚΛΕΙΟΥ

Ηράκλειο 4-9-2015

ΑΡ. ΠΡΩΤ. 118599/477

28

ΝΟΜΙΚΟ ΤΜΗΜΑ

Ταχ. Δ/νση : Αγίου Τίτου αρ. 1,

Τ.Κ. 712 02, Ενταύθα

Αρμ. Δικηγόρος : Μ. Καρνίκης

Τηλ. : 2813 - 409193

Fax : 2813 – 409195

ΠΡΟΣ: **ΟΙΚΟΝΟΜΙΚΗ ΕΠΙΤΡΟΠΗ** ✓

ΘΕΜΑ : «Λήψη απόφασης για την άσκηση ενδίκου μέσου κατά της με αριθ. 614/2015 απόφασης του Ειρηνοδικείου Ηρακλείου.

Σας αποστέλλουμε φωτοαντίγραφο της με αριθ. 614/2015 απόφασης του Ειρηνοδικείου Ηρακλείου περί καταβολής επιδόματος άδειας σε 114 εργαζόμενους του Δήμου Ηρακλείου.

Επειδή εκτιμούμε ότι δεν αξιολογήθηκαν ορθά τα πραγματικά περιστατικά και τα αποδεικτικά μέσα από το Πρωτοβάθμιο Δικαστήριο και δεν εφαρμόστηκε ορθά ο νόμος και δεδομένου ότι πρόκειται για μισθολογική απαίτηση έχουμε υποχρέωση από το άρθρο 72 Ν. 3852/2010 να ασκήσουμε ένδικο μέσο κατ' αυτής (έφεση).

Παρακαλούμε να λάβετε σχετική απόφαση για την άσκηση του ενδίκου μέσου της εφέσεως.

Ο Δικηγόρος του Δήμου

ΜΑΝΟΛΗΣ Δ. ΚΑΡΝΙΚΗΣ
ΔΙΚΗΓΟΡΟΣ ΣΤΟΝ ΑΡΕΙΟ ΠΑΓΟ
ΠΤΥΧ. ΠΟΛΙΤΙΚΩΝ ΕΠΙΣΤΗΜΩΝ
ΝΟΜΙΚΟΣ ΣΥΜΒΟΥΛΟΣ ΔΗΜΟΥ ΗΡΑΚΛΕΙΟΥ
ΤΗΛ. 6977 583 956 – 2810 399 193 - 4

Αρ. καταθ. 2429/2014

Αρ. αποφ. 614/2015

ΤΟ ΕΙΡΗΝΟΔΙΚΕΙΟ ΗΡΑΚΛΕΙΟΥ

(ειδική διαδικασία)

Αποτελούμενο από τον Ειρηνοδίκη Μιχαήλ Σουλιωτάκη με τη σύμπραξη της Γραμματέως Σοφίας Τζεδάκη.

Συνεδρίασε δημόσια στο ακροατήριό του την 3η Μαρτίου 2015, για να δικάσει την υπόθεση μεταξύ των διαδίκων:

ΤΩΝ ΕΝΑΓΟΝΤΩΝ: 1) ΑΓΓΕΛΑΚΗ ΕΛΕΝΗΣ του Αριστ., Συμβασιούχου Αορίστου Χρόνου Δήμου Ηρακλείου, κατοίκου Ηρακλείου, 2) ΑΓΓΕΛΑΚΗ ΔΗΜΗΤΡΙΟΥ του Αριστ., Συμβασιούχου Αορίστου Χρόνου Δήμου Ηρακλείου, κατοίκου Ηρακλείου, 3) ΑΛΜΠΑΝΤΑΚΗ ΑΙΚΑΤΕΡΙΝΗΣ του Κωνσταντίνου, Συμβασιούχου Αορίστου Χρόνου Δήμου Ηρακλείου, κατοίκου Ηρακλείου, 4) ΑΝΑΣΤΑΣΑΚΗ ΣΤΥΛΙΑΝΗΣ του Γεωργίου, Συμβασιούχου Αορίστου Χρόνου Δήμου Ηρακλείου, κατοίκου Ηρακλείου, 5) ΑΝΔΡΙΑΝΑΚΗ ΔΕΣΠΟΙΝΑΣ του Ευαγγέλου, Συμβασιούχου Αορίστου Χρόνου Δήμου Ηρακλείου, κατοίκου Ηρακλείου, 6) ΑΝΔΡΟΥΛΑΚΗ ΚΩΝΣΤΑΝΤΙΝΟΥ του Εμμανουήλ, Συμβασιούχου Αορίστου Χρόνου Δήμου Ηρακλείου, κατοίκου Ηρακλείου, 7) ΑΝΥΦΑΝΤΗ ΑΙΚΑΤΕΡΙΝΗΣ του Κωνσταντίνου, Συμβασιούχου Αορίστου Χρόνου Δήμου Ηρακλείου, κατοίκου Ηρακλείου, 8) ΑΝΩΓΕΙΑΝΑΚΗ ΕΛΕΝΗΣ του Μύρωνα, Συμβασιούχου Αορίστου Χρόνου Δήμου Ηρακλείου, κατοίκου Ηρακλείου, 9) ΑΠΟΣΤΟΛΑΚΗ ΕΙΡΗΝΗΣ του Γεωργίου, Συμβασιούχου Αορίστου Χρόνου Δήμου Ηρακλείου, κατοίκου Ηρακλείου, 10) ΑΠΟΣΤΟΛΑΚΗ ΧΑΡΙΚΛΕΙΑΣ του Γεωργίου, Συμβασιούχου Αορίστου Χρόνου Δήμου Ηρακλείου, κατοίκου Ηρακλείου, 11)ΑΡΝΑΟΥΤΗ ΑΓΓΕΛΑΣ του Μύρωνα, Συμβασιούχου Αορίστου Χρόνου Δήμου Ηρακλείου, κατοίκου Ηρακλείου, 12) ΑΣΚΟΞΥΛΑΚΗ ΚΩΝΣΤΑΝΤΙΝΟΥ του Εμμανουήλ, Συμβασιούχου Αορίστου Χρόνου Δήμου Ηρακλείου, κατοίκου Ηρακλείου, 13) ΑΣΚΟΡΔΑΛΑΚΗ ΝΙΚΗΣ του Ιωάννη, Συμβασιούχου Αορίστου Χρόνου Δήμου Ηρακλείου, κατοίκου Ηρακλείου, 14)ΑΣΠΙΡΤΑΚΗ ΠΕΤΡΟΥ του Ιωάννη, Συμβασιούχου Αορίστου Χρόνου Δήμου Ηρακλείου, κατοίκου Ηρακλείου, 15) ΒΑΣΙΛΕΙΟΥ ΣΟΦΙΑΣ του Ιωάννη,

Συμβασιούχου Αορίστου Χρόνου Δήμου Ηρακλείου, κατοίκου Ηρακλείου, 16) ΒΕΡΔΙΑΚΗ ΜΑΡΙΝΑΣ του Εμμανουήλ, Συμβασιούχου Αορίστου Χρόνου Δήμου Ηρακλείου, κατοίκου Ηρακλείου, 17) ΒΟΡΙΖΑΝΟΥ ΑΙΚΑΤΕΡΙΝΗΣ του Γεωργίου, Συμβασιούχου Αορίστου Χρόνου Δήμου Ηρακλείου, κατοίκου Ηρακλείου, 18) ΒΡΕΝΤΖΟΥ ΕΥΑΓΓΕΛΙΑΣ του Ιωάννη, Συμβασιούχου Αορίστου Χρόνου Δήμου Ηρακλείου, κατοίκου Ηρακλείου, 19)ΓΑΪΤΑΝΑΚΗ ΕΛΕΝΗΣ του Δημητρίου, Συμβασιούχου Αορίστου Χρόνου Δήμου Ηρακλείου, κατοίκου Ηρακλείου, 20) ΓΕΩΡΓΑΝΤΑ ΔΗΜΗΤΡΙΟΥ του Νικολάου, Συμβασιούχου Αορίστου Χρόνου Δήμου Ηρακλείου, κατοίκου Ηρακλείου, 21) ΓΕΩΡΓΑΝΤΑ ΙΩΑΝΝΗ του Νικολάου, Συμβασιούχου Αορίστου Χρόνου Δήμου Ηρακλείου, κατοίκου Ηρακλείου, 22) ΓΟΥΒΗ ΔΗΜΗΤΡΙΟΥ του Σπυρίδωνα, Συμβασιούχου Αορίστου Χρόνου Δήμου Ηρακλείου, κατοίκου Ηρακλείου, 23) ΔΕΛΗΣΑΒΒΑ ΣΤΥΛΙΑΝΗΣ του Χρήστου, Συμβασιούχου Αορίστου Χρόνου Δήμου Ηρακλείου, κατοίκου Ηρακλείου, 24) ΔΙΓΕΝΗ ΓΕΩΡΓΙΟΥ του Μαρίνου, Συμβασιούχου Αορίστου Χρόνου Δήμου Ηρακλείου, κατοίκου Ηρακλείου, 25) ΚΑΛΑΪΤΖΗ ΓΕΩΡΓΙΑΣ του Σταματίου, Συμβασιούχου Αορίστου Χρόνου Δήμου Ηρακλείου, κατοίκου Ηρακλείου, 26) ΚΑΛΟΓΕΡΑΚΗ ΝΑΥΣΙΚΑΣ του Αντωνίου, Συμβασιούχου Αορίστου Χρόνου Δήμου Ηρακλείου, κατοίκου Ηρακλείου, 27) ΚΑΛΟΝΑΚΗ ΕΜΜΑΝΟΥΗΛ του Νικολάου, Συμβασιούχου Αορίστου Χρόνου Δήμου Ηρακλείου, κατοίκου Ηρακλείου, 28)ΚΑΝΑΡΑΚΗ ΕΥΑΓΓΕΛΟΥ του Ιωάννη, Συμβασιούχου Αορίστου Χρόνου Δήμου Ηρακλείου, κατοίκου Ηρακλείου, 29) ΚΑΡΑΜΠΑΤΖΑΚΗ ΔΕΣΠΟΙΝΑΣ του Αντωνίου, Συμβασιούχου Αορίστου Χρόνου Δήμου Ηρακλείου, κατοίκου Ηρακλείου, 30) ΚΑΤΣΟΥΛΑΚΗ ΔΗΜΗΤΡΙΟΥ του Χαραλάμπους, Συμβασιούχου Αορίστου Χρόνου Δήμου Ηρακλείου, κατοίκου Ηρακλείου, 31)ΚΑΨΑΛΑΚΗ ΜΑΡΙΝΟΥ του Γεωργίου, Συμβασιούχου Αορίστου Χρόνου Δήμου Ηρακλείου, κατοίκου Ηρακλείου, 32)ΚΕΓΙΑΔΑΚΗ ΑΝΝΑΣ του Ζαχαρία, Συμβασιούχου Αορίστου Χρόνου Δήμου Ηρακλείου, κατοίκου Ηρακλείου, 33) ΚΕΦΑΛΟΥΚΟΥ ΕΥΑΓΓΕΛΙΑΣ του Σπυρίδωνα, Συμβασιούχου Αορίστου Χρόνου Δήμου Ηρακλείου, κατοίκου Ηρακλείου, 34) ΚΛΑΔΑ ΜΑΡΙΑΝΘΗΣ του Γρηγορίου, Συμβασιούχου Αορίστου Χρόνου Δήμου Ηρακλείου, κατοίκου Ηρακλείου, 35) ΚΛΗΡΟΝΟΜΟΥ ΣΤΥΛΙΑΝΟΥ του Γεωργίου, Συμβασιούχου Αορίστου Χρόνου Δήμου Ηρακλείου, κατοίκου Ηρακλείου, 36) ΚΟΙΛΙΑΡΑ ΑΙΚΑΤΕΡΙΝΗΣ του Γεωργίου, Συμβασιούχου Αορίστου Χρόνου Δήμου Ηρακλείου, κατοίκου Ηρακλείου, 37)ΚΟΥΡΑΚΗ ΓΕΩΡΓΙΟΥ του Ιωάννη, Συμβασιούχου Αορίστου Χρόνου Δήμου Ηρακλείου, κατοίκου Ηρακλείου, 38)ΚΟΥΡΛΕΤΑΚΗ ΝΙΚΟΛΑΟΥ του Δημητρίου, Συμβασιούχου Αορίστου Χρόνου Δήμου Ηρακλείου, κατοίκου Ηρακλείου, 39) ΚΟΥΣΚΟΥΜΠΕΚΑΚΗ ΚΛΕΑΝΘΗΣ του Μιχαήλ, Συμβασιούχου Αορίστου Χρόνου Δήμου Ηρακλείου, κατοίκου Ηρακλείου, 40) ΚΟΥΤΑΝΤΟΥ ΕΥΑΓΓΕΛΙΑΣ του Μιχαήλ, Συμβασιούχου Αορίστου Χρόνου Δήμου Ηρακλείου, κατοίκου Ηρακλείου, 41) ΚΟΥΦΟΥ ΔΙΑΜΑΝΤΩΣ του Παναγιώτη, Συμβασιούχου Αορίστου Χρόνου Δήμου Ηρακλείου, κατοίκου Ηρακλείου, 42) ΚΤΕΝΙΑΔΑΚΗ ΓΕΩΡΓΙΟΥ του Εμμανουήλ, Συμβασιούχου Αορίστου Χρόνου Δήμου Ηρακλείου, κατοίκου Ηρακλείου,

43) ΚΩΝΣΤΑΝΤΟΥΛΑΚΗ ΑΝΤΩΝΙΟΥ του Αριστείδη Τσατσαράκη, Συμβασιούχου Αορίστου Χρόνου Δήμου Ηρακλείου, κατοίκου Ηρακλείου, 44)ΛΑΖΑΡΑΚΗ ΚΛΕΟΝΙΚΗΣ του Αδαμαντίου, Συμβασιούχου Αορίστου Χρόνου Δήμου Ηρακλείου, κατοίκου Ηρακλείου, 45)ΜΑΓΟΥΛΑΚΗ ΕΙΡΗΝΗΣ του Ιωάννη, Συμβασιούχου Αορίστου Χρόνου Δήμου Ηρακλείου, κατοίκου Ηρακλείου, 46) ΜΑΛΛΙΩΤΑΚΗ ΜΑΡΙΑΣ του Κωνσταντίνου, Συμβασιούχου Αορίστου Χρόνου Δήμου Ηρακλείου, κατοίκου Ηρακλείου, 47) ΜΑΤΖΟΥΡΑΝΑΚΗ ΓΕΩΡΓΙΟΥ του Ιωάννη, Συμβασιούχου Αορίστου Χρόνου Δήμου Ηρακλείου, κατοίκου Ηρακλείου, 48) ΜΑΥΡΟΚΩΣΤΑ ΑΝΤΩΝΙΟΥ του Ιωάννη, Συμβασιούχου Αορίστου Χρόνου Δήμου Ηρακλείου, κατοίκου Ηρακλείου, 49) ΜΕΡΤΖΑΝΑΚΗ ΣΤΑΥΡΟΥ του Εμμανουήλ, Συμβασιούχου Αορίστου Χρόνου Δήμου Ηρακλείου, κατοίκου Ηρακλείου, 50) ΝΕΡΟΛΑΔΑΚΗ ΝΙΚΟΛΑΟΥ του Αντωνίου, Συμβασιούχου Αορίστου Χρόνου Δήμου Ηρακλείου, κατοίκου Ηρακλείου, 51) ΝΤΑΓΚΙΝΗ ΓΕΩΡΓΙΟΥ του Χαραλάμπους, Συμβασιούχου Αορίστου Χρόνου Δήμου Ηρακλείου, κατοίκου Ηρακλείου, 52) ΞΥΔΑΚΗ ΑΙΚΑΤΕΡΙΝΗΣ του Εμμανουήλ, Συμβασιούχου Αορίστου Χρόνου Δήμου Ηρακλείου, κατοίκου Ηρακλείου, 53)ΞΥΛΟΥΡΗ ΓΕΩΡΓΙΟΥ του Ευστρατίου, Συμβασιούχου Αορίστου Χρόνου Δήμου Ηρακλείου, κατοίκου Ηρακλείου, 54) ΞΩΜΕΡΙΤΑΚΗ ΜΑΡΙΑΣ του Ελευθερίου, Συμβασιούχου Αορίστου Χρόνου Δήμου Ηρακλείου, κατοίκου Ηρακλείου, 55) ΠΑΝΤΟΥΒΑΚΗ ΑΓΛΑΪΑΣ του Πέτρου, Συμβασιούχου Αορίστου Χρόνου Δήμου Ηρακλείου, κατοίκου Ηρακλείου, 56)ΠΑΠΑΔΑΚΗ ΓΕΩΡΓΙΟΥ του Ιωάννη, Συμβασιούχου Αορίστου Χρόνου Δήμου Ηρακλείου, κατοίκου Ηρακλείου, 57) ΠΑΠΑΦΡΑΓΚΑΚΗ ΓΕΩΡΓΙΟΥ του Αποστόλου, Συμβασιούχου Αορίστου Χρόνου Δήμου Ηρακλείου, κατοίκου Ηρακλείου, 58) ΠΑΥΛΑΚΗ ΑΡΓΥΡΗΣ του Μιχαήλ, Συμβασιούχου Αορίστου Χρόνου Δήμου Ηρακλείου, κατοίκου Ηρακλείου, 59) ΠΕΤΡΑΚΗ ΓΑΛΑΤΕΙΑΣ του Ιωάννη, Συμβασιούχου Αορίστου Χρόνου Δήμου Ηρακλείου, κατοίκου Ηρακλείου, 60) ΠΕΤΡΑΚΗ ΙΩΑΝΝΗ του Σταματίου - Βασιλείου, Συμβασιούχου Αορίστου Χρόνου Δήμου Ηρακλείου, κατοίκου Ηρακλείου, 61) ΠΕΤΡΟΥΛΑΚΗ ΑΙΚΑΤΕΡΙΝΗΣ του Δημητρίου, Συμβασιούχου Αορίστου Χρόνου Δήμου Ηρακλείου, κατοίκου Ηρακλείου, 62) ΠΕΤΥΧΑΚΗ ΣΤΕΦΑΝΙΑΣ του Γεωργίου, Συμβασιούχου Αορίστου Χρόνου Δήμου Ηρακλείου, κατοίκου Ηρακλείου, 63)ΠΟΛΕΝΗ ΜΙΧΑΗΛ του Στυλιανού, Συμβασιούχου Αορίστου Χρόνου Δήμου Ηρακλείου, κατοίκου Ηρακλείου, 64) ΠΟΛΥΧΡΟΝΑΚΗ ΙΩΑΝΝΗ του Χαράλαμπου - Γρηγορίου, Συμβασιούχου Αορίστου Χρόνου Δήμου Ηρακλείου, κατοίκου Ηρακλείου, 65) ΠΟΝΤΙΚΗ ΣΜΑΡΑΓΔΑΣ του Μιχαήλ, Συμβασιούχου Αορίστου Χρόνου Δήμου Ηρακλείου, κατοίκου Ηρακλείου, 66) ΡΑΝΟΥΤΣΑΚΗ ΓΕΩΡΓΙΟΥ του Νικολάου, Συμβασιούχου Αορίστου Χρόνου Δήμου Ηρακλείου, κατοίκου Ηρακλείου, 67) ΡΟΒΙΘΗ ΑΝΤΩΝΙΟΥ του Σιδερή, Συμβασιούχου Αορίστου Χρόνου Δήμου Ηρακλείου, κατοίκου Ηρακλείου, 68)ΡΟΓΔΑΚΗ ΜΑΡΙΑΣ του Ευστρατίου, Συμβασιούχου Αορίστου Χρόνου Δήμου Ηρακλείου, κατοίκου Ηρακλείου, 69) ΣΑΛΟΥΣΤΡΟΥ ΑΣΠΑΣΙΑΣ του Εμμανουήλ, Συμβασιούχου Αορίστου Χρόνου Δήμου Ηρακλείου, κατοίκου Ηρακλείου, 70) ΣΑΝΤΙΞΗ ΜΑΡΙΝΑΣ του Ηρακλή, Συμβασιούχου Αορίστου Χρόνου Δήμου Ηρακλείου, κατοίκου

Ηρακλείου, 71) ΣΚΟΥΡΕΛΛΟΥ ΚΑΛΛΙΟΠΗΣ του Ιωάννη, Συμβασιούχου Αορίστου Χρόνου Δήμου Ηρακλείου, κατοίκου Ηρακλείου, 72) ΣΚΟΥΡΟΓΙΑΝΝΗ ΒΑΣΙΛΕΙΑΣ του Δημητρίου, Συμβασιούχου Αορίστου Χρόνου Δήμου Ηρακλείου, κατοίκου Ηρακλείου, 73) ΣΜΥΡΝΙΩΤΑΚΗ ΑΦΡΟΔΙΤΗΣ του Εμμανουήλ, Συμβασιούχου Αορίστου Χρόνου Δήμου Ηρακλείου, κατοίκου Ηρακλείου, 74)ΣΟΛΑΚΑΚΗ ΙΩΑΝΝΑΣ του Κωνσταντίνου, Συμβασιούχου Αορίστου Χρόνου Δήμου Ηρακλείου, κατοίκου Ηρακλείου, 75) ΣΤΑΜΠΟΥΛΗ ΜΑΡΙΝΑΣ του Θεοδώρου, Συμβασιούχου Αορίστου Χρόνου Δήμου Ηρακλείου, κατοίκου Ηρακλείου, 76) ΣΤΑΥΡΙΔΗ ΠΕΤΡΟΥ του Σταύρου, Συμβασιούχου Αορίστου Χρόνου Δήμου Ηρακλείου, κατοίκου Ηρακλείου, 77) ΣΤΕΙΑΚΑΚΗ ΣΤΥΛΙΑΝΟΥ του Δημητρίου, Συμβασιούχου Αορίστου Χρόνου Δήμου Ηρακλείου, κατοίκου Ηρακλείου, 78) ΣΤΕΦΑΝΑΚΗ ΕΙΡΗΝΗΣ του Γεωργίου, Συμβασιούχου Αορίστου Χρόνου Δήμου Ηρακλείου, κατοίκου Ηρακλείου, 79) ΣΤΕΦΑΝΟΥΔΑΚΗ ΔΗΜΗΤΡΙΟΥ του Μιχαήλ, Συμβασιούχου Αορίστου Χρόνου Δήμου Ηρακλείου, κατοίκου Ηρακλείου, 80) ΣΦΑΚΙΑΝΑΚΗ ΔΗΜΟΣΘΕΝΗ του Εμμανουήλ, Συμβασιούχου Αορίστου Χρόνου Δήμου Ηρακλείου, κατοίκου Ηρακλείου, 81)ΣΧΟΙΝΑ ΑΝΝΑΣ του Γεωργίου, Συμβασιούχου Αορίστου Χρόνου Δήμου Ηρακλείου, κατοίκου Ηρακλείου, 82) ΤΖΑΝΑΚΗ ΔΗΜΗΤΡΙΟΥ του Εμμανουήλ, Συμβασιούχου Αορίστου Χρόνου Δήμου Ηρακλείου , κατοίκου Ηρακλείου, 83) ΤΖΙΜΠΙΜΠΑΚΗ ΜΑΤΘΑΙΟΥ του Μιχαήλ, Συμβασιούχου Αορίστου Χρόνου Δήμου Ηρακλείου, κατοίκου Ηρακλείου, 84) ΤΖΩΡΤΖΗ ΓΕΩΡΓΙΟΥ του Μιχαήλ, Συμβασιούχου Αορίστου Χρόνου Δήμου Ηρακλείου, κατοίκου Ηρακλείου, 85) ΤΙΤΑΚΗ ΜΑΡΙΑΣ του Κωνσταντίνου, Συμβασιούχου Αορίστου Χρόνου Δήμου Ηρακλείου, κατοίκου Ηρακλείου, 86) ΤΡΙΒΙΖΑΚΗ ΓΕΩΡΓΙΟΥ του Ευαγγέλου, Συμβασιούχου Αορίστου Χρόνου Δήμου Ηρακλείου, κατοίκου Ηρακλείου, 87) ΦΑΣΟΥΛΑΚΗ ΜΑΡΙΑΣ του Ιωάννη, Συμβασιούχου Αορίστου Χρόνου Δήμου Ηρακλείου, κατοίκου Ηρακλείου, 88) ΦΙΛΙΠΠΙΔΟΥ ΠΕΛΑΓΙΑΣ του Σταύρου, Συμβασιούχου Αορίστου Χρόνου Δήμου Ηρακλείου, κατοίκου Ηρακλείου, 89) ΦΡΑΓΚΟΥΛΗ ΙΩΑΝΝΗ του Γεωργίου, Συμβασιούχου Αορίστου Χρόνου Δήμου Ηρακλείου, κατοίκου Ηρακλείου, 90) ΧΑΣΟΥΡΑΚΗ ΕΥΓΕΝΙΑΣ του Κωνσταντίνου, Συμβασιούχου Αορίστου Χρόνου Δήμου Ηρακλείου, κατοίκου Ηρακλείου, 91)ΧΡΙΣΤΑΚΗ ΝΙΚΗΣ του Ιωάννη, Συμβασιούχου Αορίστου Χρόνου Δήμου Ηρακλείου, κατοίκου Ηρακλείου, 92) ΨΑΡΟΥΛΗ ΟΥΡΑΝΙΑΣ του Γεωργίου, Συμβασιούχου Αορίστου Χρόνου Δήμου Ηρακλείου, κατοίκου Ηρακλείου, 93) ΑΝΑΝΙΟΥ - ΚΟΝΤΑΚΗ ΟΥΡΑΝΙΑΣ του Αντωνίου, Συμβασιούχου Αορίστου Χρόνου Δήμου Ηρακλείου, κατοίκου Ηρακλείου, 94) ΑΠΟΣΤΟΛΑΚΗ ΑΝΝΑΣ του Ζαχαρία, Συμβασιούχου Αορίστου Χρόνου Δήμου Ηρακλείου, κατοίκου Ηρακλείου, 95) ΖΑΧΑΡΙΟΥΔΑΚΗ ΝΙΚΗΣ του Αποστόλου, Συμβασιούχου Αορίστου Χρόνου Δήμου Ηρακλείου, κατοίκου Ηρακλείου, 96) ΖΕΡΒΑΚΗ ΣΤΥΛΙΑΝΗΣ του Ιωάννη, Συμβασιούχου Αορίστου Χρόνου Δήμου Ηρακλείου, κατοίκου Ηρακλείου, 97) ΚΑΜΠΟΥΡΟΓΛΟΥ ΚΡΥΣΤΑΛΛΗΣ του Αποστόλου, Συμβασιούχου Αορίστου Χρόνου Δήμου Ηρακλείου, κατοίκου Ηρακλείου, 98) ΚΑΡΑΠΙΔΑΚΗ ΑΙΚΑΤΕΡΙΝΗΣ του Αντωνίου, Συμβασιούχου

Αορίστου Χρόνου Δήμου Ηρακλείου, κατοίκου Ηρακλείου, 99) ΚΟΖΥΡΑΚΗ ΕΥΑΓΓΕΛΙΑΣ του Εμμανουήλ, Συμβασιούχου Αορίστου Χρόνου Δήμου Ηρακλείου, κατοίκου Ηρακλείου, 100) ΚΟΚΟΥ - ΛΟΥΠΑΣΑΚΗ ΚΑΛΛΙΟΠΗΣ του Εμμανουήλ, Συμβασιούχου Αορίστου Χρόνου Δήμου Ηρακλείου, κατοίκου Ηρακλείου, 101) ΚΟΛΙΟΡΑΔΑΚΗ ΣΠΥΡΙΔΟΥΑΑΣ του Εμμανουήλ, Συμβασιούχου Αορίστου Χρόνου Δήμου Ηρακλείου, κατοίκου Ηρακλείου, 102) ΚΟΤΖΑΔΑΚΗ ΕΥ ΑΓΓΕΛΙΑΣ του Εμμανουήλ, Συμβασιούχου Αορίστου Χρόνου Δήμου Ηρακλείου, κατοίκου Ηρακλείου, 103) ΚΟΥΜΑΚΗ ΣΟΦΙΑΣ του Γεωργίου, Συμβασιούχου Αορίστου Χρόνου Δήμου Ηρακλείου, κατοίκου Ηρακλείου, 104) ΜΑΡΗ ΑΙΚΑΤΕΡΙΝΗΣ του Μύρωνα, Συμβασιούχου Αορίστου Χρόνου Δήμου Ηρακλείου, κατοίκου Ηρακλείου, 105) ΜΑΡΚΑΚΗ ΔΕΣΠΟΙΝΑΣ του Εμμανουήλ, Συμβασιούχου Αορίστου Χρόνου Δήμου Ηρακλείου, κατοίκου Ηρακλείου, 106) ΜΟΣΧΟΛΑΚΗ - ΛΕΦΑ ΒΑΣΙΛΕΙΑΣ του Δημητρίου, Συμβασιούχου Αορίστου Χρόνου Δήμου Ηρακλείου, κατοίκου Ηρακλείου, 107) ΜΠΑΝΑΣΑΚΗ ΧΡΥΣΗΣ του Νικολάου, Συμβασιούχου Αορίστου Χρόνου Δήμου Ηρακλείου, κατοίκου Ηρακλείου, 108) ΠΕΥΚΙΑΝΑΚΗ ΜΑΡΙΝΑΣ του Μιχαήλ, Συμβασιούχου Αορίστου Χρόνου Δήμου Ηρακλείου, κατοίκου Ηρακλείου, 109) ΠΛΕΡΩΝΑΚΗ ΓΕΩΡΓΙΑΣ του Δημητρίου, Συμβασιούχου Αορίστου Χρόνου Δήμου Ηρακλείου, κατοίκου Ηρακλείου, 110) ΣΚΟΡΔΑΛΟΥ ΠΑΡΑΣΚΕΥΗΣ του Ιωάννη, Συμβασιούχου Αορίστου Χρόνου Δήμου Ηρακλείου, κατοίκου Ηρακλείου, 111) ΣΚΟΥΤΕΛΗ ΕΛΕΝΗΣ του Ιωάννη, Συμβασιούχου Αορίστου Χρόνου Δήμου Ηρακλείου, κατοίκου Ηρακλείου, 112) ΣΤΕΦΑΝΑΚΗ ΟΛΓΑΣ του Ζαχαρία, Συμβασιούχου Αορίστου Χρόνου Δήμου Ηρακλείου, κατοίκου Ηρακλείου, 113) ΦΑΝΙΟΥΔΑΚΗ ΚΑΛΛΙΟΠΗΣ του Κωνσταντίνου, Συμβασιούχου Αορίστου Χρόνου Δήμου Ηρακλείου, κατοίκου Ηρακλείου και 114) ΚΟΥΓΙΟΥΜΟΥΤΖΑΚΗ ΜΑΡΙΝΑΣ του Δημητρίου, Συμβασιούχου Αορίστου Χρόνου Δήμου Ηρακλείου, κατοίκου Ηρακλείου, οι οποίοι παραστάθηκαν δια του πληρεξούσιου δικηγόρου τους Εμμανουήλ Βοργιά.

ΤΟΥ ΕΝΑΓΟΜΕΝΟΥ: Του Νομικού Προσώπου Δημοσίου Δικαίου με την επωνυμία «ΔΗΜΟΣ ΗΡΑΚΛΕΙΟΥ» με έδρα το Ηράκλειο, όπως εκπροσωπείται νόμιμα, ο οποίος παραστάθηκε δια του πληρεξούσιου δικηγόρου του Εμμανουήλ Καρνίκη.

Οι ενάγοντες με την από 20-12-2014 αγωγή τους κατά του ως άνω εναγομένου, ζήτησαν όσα σ` αυτήν αναφέρονται.

Δικάσιμος για τη συζήτηση της αγωγής αυτής ορίστηκε η 3-2-2015 και μετ` αναβολή η στην αρχή της παρούσας αναφερόμενη, κατά την οποία οι πληρεξούσιοι δικηγόροι των διαδίκων ζήτησαν να γίνουν δεκτά όσα αναφέρονται στην αγωγή και στις έγγραφες προτάσεις τους.

ΑΦΟΥ ΜΕΛΕΤΗΣΕ ΤΗ ΔΙΚΟΓΡΑΦΙΑ

ΣΚΕΦΤΗΚΕ ΣΥΜΦΩΝΑ ΜΕ ΤΟ ΝΟΜΟ

Όπως ορίζει το άρθρ. 16 του Ν. 4024/2011(Συνταξιοδοτικές ρυθμίσεις, ενιαίο μισθολόγιο - βαθμολόγιο, εργασιακή εφεδρεία και άλλες διατάξεις εφαρμογής του μεσοπρόθεσμου πλαισίου δημοσιονομικής στρατηγικής 2012-2015) στο κεφ. Β΄ αυτού, στις παρ. 3 και 4, με έναρξη ισχύος σύμφωνα με το άρθρ. 43 αυτού την ημερομηνία δημοσίευσης του νόμου, ήτοι την 27-10-2011, «...3. Το Επίδομα Αδείας ορίζεται σε διακόσια πενήντα (250) ευρώ και χορηγείται στο ακέραιο, εφόσον ο υπάλληλος μισθοδοτήθηκε ολόκληρο το χρονικό διάστημα από 1ης Ιουλίου μέχρι και 30 Ιουνίου του επόμενου έτους και καταβάλλεται την 1η Ιουλίου κάθε έτους. 4. Στις περιπτώσεις κατά τις οποίες ο υπάλληλος μισθοδοτήθηκε για χρονικό διάστημα μικρότερο από τα οριζόμενα στις παραγράφους 1, 2 και 3 του άρθρου αυτού, καταβάλλεται τμήμα επιδόματος ανάλογο με αυτό που αντιστοιχεί στο χρονικό διάστημα της μισθοδοσίας του». Εξ άλλου, στην υποπαράγραφο Γ.1 του 1ου άρθρου του Ν. 4093/2012 ορίζεται ότι «Τα επιδόματα εορτών Χριστουγέννων, Πάσχα και αδείας, που προβλέπονται από οποιαδήποτε γενική ή ειδική διάταξη, ή ρήτρα ή όρο συλλογικής σύμβασης εργασίας, διαιτητική απόφαση ή με ατομική σύμβαση εργασίας ή συμφωνία, για λειτουργούς, υπαλλήλους και μισθωτούς του Δημοσίου, Ν.Π.Δ.Δ., Ν.Π.Ι.Δ., και Ο.Τ.Α., καθώς και για τα μόνιμα στελέχη των Ενόπλων Δυνάμεων και αντίστοιχους της Ελληνικής Αστυνομίας, του Πυροσβεστικού και Λιμενικού Σώματος, καταργούνται από 1-1-2013», όπως ορίζει δε το άρθρ. 3 αυτού, η ισχύς του νόμου αυτού αρχίζει από τη δημοσίευση του στην Εφημερίδα της Κυβερνήσεως (12-11-2012), εκτός αν ορίζεται διαφορετικά στις επί μέρους διατάξεις του.

Με την υπό κρίση αγωγή τους οι ενάγοντες, αφού εκθέτουν ότι εργάζονται σε διάφορες υπηρεσίες του εναγόμενου με συμβάσεις εργασίας ιδιωτικού δικαίου αορίστου χρόνου, στις δε αποδοχές τους περιλαμβανόταν και το επίδομα αδείας, το ύψος του οποίου είχε καθοριστεί με την παρ. 3 του άρθρ. 16 Ν. 4024/2011 στο ποσόν των 250 € ετησίως, καταβαλλόμενο την 1-7ου εκάστου έτους ολόκληρο μεν αν ο υπάλληλος εργάστηκε ολόκληρο το χρονικό διάστημα από 1-7 έως 30-6 του προηγούμενου έτους (360 ημέρες), διαφορετικά, ανάλογο με το χρόνο εργασίας του τμήμα αυτού, αυτό καταργήθηκε στη συνέχεια με το άρθρ. 1 του Ν. 4093/2012 με έναρξη ισχύος από 1-1-2013, αναφέρει ότι ο εναγόμενος, όχι μόνο δεν τους κατέβαλε ολόκληρο το ανωτέρω επίδομα έτους 2012, ενώ είχαν εργαστεί και μισθοδοτηθεί ολόκληρο το χρονικό διάστημα από 1-7-2012 έως 31-12-2012, αλλά δεν τους κατέβαλε ούτε το αναλογούν στο παραπάνω χρονικό διάστημα ½ αυτού του επιδόματος, ήτοι 125 € στον καθένα, για το λόγο δε αυτό και επικουρικά λόγω του ότι το παραπάνω άρθρο του Ν. 4093/2012 δεν είχε αναδρομική ισχύ, ζητούν να υποχρεωθεί ο εναγόμενος Δήμος με απόφαση προσωρινά εκτελεστή να καταβάλει στον καθένα τους το ποσόν των 500 € (250 € για το έτος 2013 με το νόμιμο τόκο υπερημερίας από τις 2-7-2013 και 250 € για το έτος 2014 με το νόμιμο τόκο υπερημερίας από τις 2-7-2014), επικουρικά δε το ποσόν των 125 € στον καθένα με το νόμιμο τόκο

υπερημερίας από τις 2-7-2013, επικουρικά δε, ως προς το νομιμότοκο, από την επίδοση της αγωγής στον εναγόμενο μέχρι την εξόφληση και να καταδικαστεί αυτός στη δικαστική τους δαπάνη.

Η αγωγή αυτή με αυτό το περιεχόμενο αρμόδια και παραδεκτά φέρεται προς συζήτηση ενώπιον του παρόντος Δικαστηρίου (άρθρ. 14 παρ. 1α, 25 και 668 ΚΠολΔ) κατά την ειδική διαδικασία των εργατικών διαφορών (άρθρα 663 επ. ΚΠολΔ) και είναι νόμιμη μόνο ως προς την επικουρική της βάση, δηλ. ως προς το κεφάλαιο που αφορά το επίδομα αδείας του έτους 2012, που αφορά το χρονικό διάστημα από 1-7-2012 έως 31-12-2012, ενώ πρέπει να απορριφθεί ως μη νόμιμη (μη στηριζόμενη στο νόμο) η κύρια αυτής βάση, δηλ. όσον αφορά τα κεφάλαια των επιδομάτων αδείας που αφορούν το 1ο εξάμηνο του έτους 2013 (1-1-2013 έως 30-6-2013) και του έτους 2014 (από 1-7-2013 έως 30-6-2014) καθ' ότι, σύμφωνα με το προαναφερθέν άρθρ. 1, υποπαρ. Γ.1 του Ν. 4093/2012, το επίδομα αυτό καταργήθηκε από την 1-1-2013. Εξ άλλου, το αίτημα περί κήρυξης της απόφασης προσωρινά εκτελεστής κρίνεται μη νόμιμο διότι σύμφωνα με το άρθρο 909 αρ. 1 ΚΠολΔ δεν μπορεί να διαταχθεί προσωρινή εκτέλεση κατά των Ν.Π.Δ.Δ. (Δήμων και Κοινοτήτων) που απολαμβάνουν τα δικαστικά προνόμια του Δημοσίου, όπως στην προκείμενη περίπτωση (Κεραμεύς- Κονδύλης-Νίκας: Ερμηνεία ΚΠολΔ). Επίσης το αίτημα περί επιδίκασης νομίμου τόκου από τότε που κάθε μηνιαίο ποσό ήταν απαιτητό, κρίνεται μη νόμιμο, διότι από την διάταξη του άρθρου 7 παρ. 2 του Ν.Δ. 496/1974 προκύπτει ότι η υποχρέωση προς καταβολή τόκων επί των οφειλών των Ν.Π.Δ.Δ., αρχίζει πάντοτε και μόνο από την επίδοση της σχετικής καταψηφιστικής αγωγής (ΟλΑΠ 7/2000-ΕλλΔνη 41.339, ΑΠ 588/2011-ΝΟΜΟΣ). Πρέπει επομένως, κατά το μέρος που κρίθηκε νόμιμη, να εξεταστεί περαιτέρω και ως προς την ουσιαστική της βασιμότητα, δεδομένου ότι δεν απαιτείται καταβολή δικαστικού ενσήμου, κατ' άρθρο 71 του ΕισΝΚΠολΔ, όπως αυτό αντικαταστάθηκε με το άρθρο 17 του Ν. 2479/6-5-1997.

Περαιτέρω, σύμφωνα με τα άρθρα 3 και 7 του Ν.Δ. 31/1968 οι αναγνωριζόμενες στο Δημόσιο προνομίες κλπ., εφαρμόζονται και επί των Ο.Τ.Α. εφόσον τυχόν υφιστάμενες αντίστοιχες για τους οργανισμούς αυτούς προνομίες εν γένει δεν είναι ευρύτερες ή ευνοϊκότερες από εκείνες που ισχύουν για το Δημόσιο. Από τις διατάξεις των παραγράφων 1 και 3 του άρθρου 48, 51 και 52 του Ν.Δ/τος 496/1974 «περί λογιστικού των Νομικών Προσώπων Δημοσίου Δικαίου» προκύπτει ότι οι αξιώσεις των υπαλλήλων Ν.Π.Δ.Δ. από καθυστερούμενες αποδοχές ή απολαβές οποιασδήποτε φύσεως, ή αποζημιώσεις από αδικαιολόγητο πλουτισμό, οι οποίες ορίζονται και οφείλονται απ' ευθείας από το νόμο, χωρίς δηλαδή να απαιτείται για τη θεμελίωση του σχετικού δικαιώματος έκδοση (ατομικής και όχι κανονιστικής) διοικητικής πράξεως και των οποίων την πληρωμή αρνείται ή καθυστερεί το νομικό πρόσωπο για οποιοδήποτε λόγο, σύμφωνα με την έννοια την οποία προσδίδουν τα όργανά του στο νόμο, από την οποία όμως άρνηση ή καθυστέρηση δεν παρακωλύεται η δικαστική επιδίωξη της αξίωσης, υπόκεινται σε διετή και όχι σε πενταετή παραγραφή (βλ. ΑΕΔ 2/2012-Τ.Ν.Π. ΝΟΜΟΣ, η οποία επέλυσε την αμφισβήτηση περί του χρόνου παραγραφής των εν λόγω αξιώσεων), η οποία

λαμβάνεται υπόψη αυτεπάγγελτα και αρχίζει από τη γέννηση της αξίωσης σύμφωνα με το άρθρο 90 παρ. 3 του Ν. 2362/1995, (και όχι από το τέλος του οικονομικού έτους μέσα στο οποίο γεννήθηκε και ήταν δυνατή η δικαστική επιδίωξη αυτής, βλ. ΑΕΔ 32/2008-Τ.Ν.Π. ΝΟΜΟΣ, η οποία επέλυσε την αμφισβήτηση που προέκυψε από τις ΣτΕ 2765/2005 και ΟΛΑΠ 29/2006). Η παραγραφή των χρηματικών αξιώσεων κατά του νομικού προσώπου, με την επιφύλαξη ειδικών διατάξεων, διακόπτεται μόνο: α) με την υποβολή της υπόθεσης στο αρμόδιο Δικαστήριο ή σε διαιτητές, οπότε αρχίζει εκ νέου η παραγραφή από διαδικαστική πράξη των διαδίκων του Δικαστηρίου ή των διαιτητών, β) με την υποβολή προς το νομικό πρόσωπο αίτησης περί πληρωμής της απαίτησης, οπότε η παραγραφή αρχίζει εκ νέου από τη χρονολογία την οποία φέρει η έγγραφη απάντηση της αρμόδιας για την αναγνώριση ή την πληρωμή της απαίτησης Αρχή.

Με δήλωση του πληρεξουσίου του δικηγόρου καταχωρημένη στα πρακτικά και με τις επί της έδρας κατατεθείσες προτάσεις του, ο εναγόμενος προέβαλε παραδεκτά και νόμιμα την ένσταση παραγραφής των αξιώσεων των εναγόντων καθ' ότι έχει παρέλθει διετία από τη γέννηση αυτών μέχρι την άσκηση της αγωγής, η οποία ένσταση είναι νόμιμη σύμφωνα με την προηγούμενη νομική σκέψη, πρέπει όμως να απορριφθεί σαν ουσιαστικά αβάσιμη, αφού η χρονικά απώτερη γέννηση του δικαιώματος των εναγόντων που συμπίπτει με το χρονικό σημείο κατά το οποίο αυτοί μπορούσαν να απαιτήσουν την καταβολή του επιδόματος αδείας, συνέβη, σύμφωνα με το άρθρ. 16 του Ν. 4024/2011 στις 1-7-2013, ενώ η αγωγή επιδόθηκε στον εναγόμενο στις 30-12-2014 (βλ. την υπ' αριθμ. 7988/30-12-2014 έκθεση επιδόσεως της δικαστ. Επιμελήτριας του Πρωτοδικείου Ηρακλείου Μαρίας Αλεξανδρή), ήτοι πριν τη συμπλήρωση της απαιτούμενης για την παραγραφή διετίας.

Από την εκτίμηση της ενόρκου καταθέσεως στο ακροατήριο του μάρτυρα απόδειξης, τα έγγραφα που προσκομίζουν και επικαλούνται οι διάδικοι, από τους ισχυρισμούς των πληρεξουσίων δικηγόρων στο ακροατήριο που καταχωρήθηκαν στα ταυτάριθμα με την παρούσα πρακτικά και αναπτύσσονται πληρέστερα στις έγγραφες προτάσεις τους που κατατέθηκαν κατά τη συζήτηση της υπόθεσης και γενικά από όλη τη διαδικασία, αποδείχθηκαν τα ακόλουθα πραγματικά περιστατικά: Οι ενάγοντες εργάζονται στον εναγόμενο Δήμο κατά τα τελευταία έτη με σχέση εργασίας ιδιωτικού δικαίου αορίστου χρόνου μισθοδοτούμενοι απ' αυτόν και εξακολουθούν να εργάζονται και κατά τη συζήτηση της αγωγής με την ίδια σχέση εργασίας, εκτός των: 4ης Αναστασάκη Στυλιανής (μετάταξη από 13/8/2013), 7ης Ανυφαντή Αικατερίνης (μετάταξη από 1/7/2013), 10ης Αποστολάκη Χαρίκλειας (μετάταξη από 5/7/2013), 12ου Ασκοξυλάκη Κων/νου (συνταξιούχου από 4/12/2012), 14ου Ασπιρτάκη Πέτρου (συνταξιούχου από 26/4/2014), 18ης Βρέντζου Ευαγγελίας (μετάταξη από 29/1/2015), 22ου Γούβη Δημήτριου (μετάταξη από 13/8/2013), 23ης Δεληγσάββα Στυλιανής (μετάταξη από 1/7/2013), 25ης Καλαϊτζή Γεωργίας (μετάταξη από 5/7/2013), 33ης Κεφαλούκου Ευαγγελίας (μετάταξη από 5/7/2013), 36ης Κοιλιάρα Αικατερίνης (μετάταξη από 27/6/2013), 37ου Κουράκη Γεώργιου (μετάταξη από

9/7/2013), 39ης Κουσκουμπεκάκη Κλεάνθης (μετάταξη από 7/11/2014), 41ης Κουφού Διαμάντω (συνταξιούχου από 3/12/2014), 43ου Κωνσταντουλάκη Αντώνιου (μετάταξη από 14/7/2013), 44ης Λαζαράκη Κλεονίκης (μετάταξη από 8/7/2013), 45ης Μαγουλάκη Ειρήνης (μετάταξη από 29/1/2015), 46ης Μαλλιωτάκη Μαρίας (μετάταξη από 8/7/2013), 47ου Ματζουρανάκη Γεώργιου (συνταξιούχου από 3/8/2012), 52ης Ξυδάκη Αικατερίνης (μετάταξη από 27/6/2013), 54ης Ξωμεριτάκη Μαρίας (μετάταξη από 1/7/2013), 55ης Παντουβάκη Αγλαΐας (μετάταξη από 21/9/2014), 59ης Πετράκη Γαλάτειας (μετάταξη από 31/7/2014), 65ης Ποντίκη Σμαράγδας (μετάταξη από 5/7/2013), 68ης Ρογδάκη Μαρίας (μετάταξη από 17/8/2014), 75ης Σταμπουλή Μαρίνας (μετάταξη από 1/7/2013), 78ης Στεφανάκη Ειρήνης (μετάταξη από 10/7/2013), 79ου Στεφανουδάκη Δημήτριου (συνταξιούχος από 31/7/2014), 81ης Σχοινά Άννας (μετάταξη από 29/1/2015), 87ης Φασουλάκη Μαρίας (μετάταξη από 1/7/2013), 99ης Κοζυράκη Ευαγγελίας (συνταξιούχου από 22/7/2013), 103ης Κουμάκη Σοφίας (συνταξιούχου από 17/12/2012), 109ης Πλερωνάκη Γεωργίας (συνταξιούχου από 20/7/2012) οι οποίοι αποχώρησαν από την υπηρεσία τους τις παραπάνω αναγραφόμενες ημερομηνίες (βλ. το με αρ. πρωτοκ. Δ.Υ/2-3-2015 έγγραφο της προϊσταμένης του Τμήματος ανθρώπινου δυναμικού της Δ/νσης διοικητικών υπηρεσιών του εναγομένου το οποίο προσκομίζουν οι ενάγοντες).

Ανάμεσα στις παροχές που οι ενάγοντες ελάμβαναν από τον αντίδικο ΟΤΑ βάσει νόμου ήταν και το Επίδομα Αδείας το οποίο μέχρι την 31-12-2012 είχε καθοριστεί στο εφάπαξ ποσό των 250 ευρώ ετησίως δυνάμει της διάταξης της παρ. 3 του άρθρου 16 Ν. 4024/2011 (ΦΕΚ 226 Α') «Συνταξιοδοτικές ρυθμίσεις, ενιαίο μισθολόγιο - βαθμολόγιο, εργασιακή εφεδρεία και άλλες διατάξεις εφαρμογής του μεσοπρόθεσμου πλαισίου δημοσιονομικής στρατηγικής 2012-2015.» . Επίσης με την ίδια ανωτέρω διάταξη προβλέπονταν ότι το Επίδομα Αδείας καταβάλλεται την 1η Ιουλίου εκάστου έτους και θα καταβάλλεται στο ακέραιο εφόσον ο υπάλληλος μισθοδοτήθηκε ολόκληρο το χρονικό διάστημα από 1η Ιουλίου μέχρι 30 Ιουνίου του επόμενου έτους, δηλαδή για 360 ημέρες. Εν συνεχεία όμως θεσπίστηκε η διάταξη της υποπαραγράφου Γ. 1. του πρώτου άρθρου του Ν. 4093/2012 με τίτλο: «μισθολογικές διατάξεις του δημόσιου τομέα» σύμφωνα με την οποία τα επιδόματα εορτών Χριστουγέννων, Πάσχα και Αδείας, που προβλέπονται από οποιαδήποτε γενική ή ειδική διάταξη ή ρήτρα ή όρο συλλογικής σύμβασης εργασίας, διαιτητική απόφαση ή με ατομική σύμβαση εργασίας ή συμφωνία, για λειτουργούς, υπαλλήλους και μισθωτούς του Δημοσίου, ΝΠΔΔ, ΝΠΙΔ και ΟΤΑ, καθώς και για τα μόνιμα στελέχη των Ενόπλων Δυνάμεων και αντίστοιχους της Ελληνικής Αστυνομίας, του Πυροσβεστικού και Λιμενικού Σώματος, καταργούνται από 1.1.2013. Η κατάργηση αυτή όλων των επιδομάτων των δημοσίων υπαλλήλων μεταξύ των οποίων και του επιδόματος αδείας ήταν οριζόντια και σαφώς και συμπεριέλαβε και τους ενάγοντες, ως Δημοτικούς Υπαλλήλους. Περαιτέρω, το άρθρο 3 του ανωτέρω νόμου ορίζει: «Η ισχύς του νόμου αυτού αρχίζει από τη δημοσίευσή του στην Εφημερίδα της Κυβερνήσεως, εκτός αν ορίζεται διαφορετικά στις επί μέρους διατάξεις του». Συνεπώς εν

προκειμένω, εφαρμογή έχει η ειδικότερη διάταξη της υπ. Γ. 1. του άρθρ. 1 του υπόψη νόμου και η ισχύς της ως άνω καταργητικής διάταξης αρχίζει από 1.1.2013. Από τα ανωτέρω προκύπτει ότι το δικαίωμα του υπαλλήλου του εναγομένου, για την καταβολή του επιδόματος αδείας, δημιουργείται σε συνάρτηση της παρεχόμενης εργασίας κατά το χρονικό διάστημα από 1ης Ιουλίου μέχρι και 30 Ιουνίου του επόμενου έτους και μέρος αυτού, άλλως αναλογικά, με το χρονικό διάστημα της μισθοδοσίας του.

Στη κρινόμενη περίπτωση, όλοι οι ενάγοντες εκτός των ανωτέρω αναφερθέντων 12ου, 47ου, 103ης και 109ης εργάστηκαν στις υπηρεσίες του εναγόμενου και μισθοδοτήθηκαν απ' αυτόν καθ' όλο το χρονικό διάστημα από την 1-7-2012 έως την 31-2-2012, συνεπώς όλοι οι παραπάνω (οι 114 ενάγοντες πλην των 4 αναφερθέντων) δικαιούνται το ήμισυ του επιδόματος αδείας έτους 2013, ήτοι 125 ευρώ, το οποίο έπρεπε να τους καταβληθεί στις 1-7-2013, ενώ οι παραπάνω 4 δικαιούνται κλάσμα τούτου ανάλογο των ημερών που εργάστηκαν στον εναγόμενο από το ανωτέρω χρονικό διάστημα, ήτοι ο 12ος ενάγων Ασκοξυλάκης Κων/νος του Εμμανουήλ επειδή μισθοδοτήθηκε από 1-7-2012 έως 31-12-2012, ήτοι για 153 ημέρες, δικαιούται ποσόν 125 Χ 153 : 180 = 106,25 ευρώ, ο 47ος Ματζουρανάκης Γεώργιος μισθοδοτήθηκε από 1-7-2012 έως 3-8-2012 ήτοι για 32 ημέρες και δικαιούται ποσόν 125 Χ 32 : 180 = 22,22 ευρώ, η 103η Κουμάκη Σοφία μισθοδοτήθηκε από 1-7-2012 έως 17-12-2012 ήτοι για 166 ημέρες και δικαιούται ποσόν 125 Χ 166 : 180 = 115,27 ευρώ και η 109η Πλερωνάκη Γεωργία μισθοδοτήθηκε από 1-7-2012 έως 20-7-2012 ήτοι για 20 ημέρες και δικαιούται ποσόν 125 Χ 20 : 180 = 13,88 ευρώ. Τα παραπάνω ποσά δεν τους κατέβαλε ο εναγόμενος, ως όφειλε.

Κατ' ακολουθίαν των ανωτέρω, πρέπει η αγωγή να γίνει δεκτή εν μέρει ως και ουσιαστικά βάσιμη, να υποχρεωθεί ο εναγόμενος να καταβάλει σε κάθε ένα από τους ενάγοντες τα ως άνω ποσά, με το νόμιμο τόκο από της επιδόσεως της αγωγής μέχρις εξοφλήσεως και να καταδικαστεί στην πληρωμή των δικαστικών εξόδων των εναγόντων μειωμένα στο ήμισυ (άρθρο 281 του Ν. 3463/2006 (Κώδικας Δήμων και Κοινοτήτων).

ΓΙΑ ΤΟΥΣ ΛΟΓΟΥΣ ΑΥΤΟΥΣ

ΔΙΚΑΖΟΝΤΑΣ αντιμωλία των διαδίκων.

ΔΕΧΕΤΑΙ εν μέρει την αγωγή.

ΥΠΟΧΡΕΩΝΕΙ τον εναγόμενο να καταβάλει σε κάθε ένα από τους ενάγοντες, εκτός των 12ου, 47ου, 103ης και 109ης το ποσόν των εκατόν είκοσι πέντε (125) ευρώ, στον 12ο ενάγοντα το ποσόν των εκατόν έξι ευρώ κι είκοσι πέντε λεπτών (106,25), στον 47ο το ποσόν των είκοσι δύο ευρώ και είκοσι δύο λεπτών (22,22), στην 103η το ποσόν των εκατόν δέκα πέντε ευρώ και είκοσι επτά λεπτών (115,27)

και στην 109η το ποσόν των δέκα τριών ευρώ και ογδόντα οκτώ λεπτών (13,88) με το νόμιμο τόκο υπερημερίας από της επιδόσεως της αγωγής μέχρις εξοφλήσεως.

ΚΑΤΑΔΙΚΑΖΕΙ τον εναγόμενο στα δικαστικά έξοδα των εναγόντων, που ορίζει στο ποσό των εξακοσίων (600) ευρώ.

ΚΡΙΘΗΚΕ, αποφασίσθηκε και δημοσιεύθηκε σε έκτακτη δημόσια συνεδρίαση στο ακροατήριό του στο Ηράκλειο την 17-6-2015 χωρίς να παρευρίσκονται οι διάδικοι και οι πληρεξούσιοι δικηγόροι τους.

Ο ΕΙΡΗΝΟΔΙΚΗΣ **Η ΓΡΑΜΜΑΤΕΑΣ**

29

ΕΛΛΗΝΙΚΗ ΔΗΜΟΚΡΑΤΙΑ

ΔΗΜΟΣ ΗΡΑΚΛΕΙΟΥ

Ταχ. Δ/νση : Αγ. Τίτου αρ. 1,
Τ.Κ. 712 02, Ενταύθα
Τηλ. : 2810 - 399193,-4
Fax : 2810 – 227180

Ηράκλειο, 9-09-2015

ΑΡ. ΠΡΩΤ. 120.750/485

ΠΡΟΣ: ΟΙΚΟΝΟΜΙΚΗ ΕΠΙΤΡΟΠΗ

Κοιν: Δ/νση Πολεοδομίας

ΘΕΜΑ : «Λήψη απόφασης **για άσκηση ή μη ενδίκου μέσου** κατά της με αρ. 445/2015 αποφάσεως του Μονομελούς Πρωτοδικείου Ηρακλείου.

Σας αποστέλλουμε αντίγραφο της με αρ. 445/2015 αποφάσεως του Μονομελούς Πρωτοδικείου Ηρακλείου , με την οποία καθορίστηκε προσωρινή τιμής μονάδος αποζημιώσεως ρυμοτομούμενου ακινήτου εμβαδού 900,,62 τ.μ. **, στο ποσό των 450 € ανά τ.μ. , η αντικειμενική αξία ανέρχεται στο ποσό των 464 ευρώ** (συνολικό ποσό 405.000,00 €), ευρισκόμενο στην Π.Ε. "Αγιος Ιωάννης -Μεσσαμπελιές Φορτέτσα» επί των οδού Βαλτετσίου σε επαφή με το ρέμα Ερυθραίας , προς εφαρμογή του ρυμοτομικού σχεδίου πόλης, σύμφωνα με την υπ'αριθ. Μ9/1994 πράξη εφαρμογής.

Με δεδομένη την οικονομική κατάσταση, που έχει ως αποτέλεσμα να έχει μειωθεί η τιμή των ακινήτων, τουλάχιστον 40% επί της αντικειμενικής, την αντικειμενική αξία που ισχύει στην περιοχή, την περιοχή που βρίσκεται το ακίνητο και τα συγκριτικά στοιχεία που προσκομίσαμε στο Δικαστήριο, έχομε τη γνώμη ότι θα πρέπει να εγκρίνετε την άσκηση οριστικής τιμής μονάδος στο συγκεκριμένο ακίνητο .

Η Δικηγόρος του Δήμου

ΕΛΛΑΔΑ ΕΥΤ. ΖΑΧΑΡΙΟΥΔΑΚΗ
ΔΙΚΗΓΟΡΟΣ ΠΑΡΑ ΤΩΝ ΑΡΕΙΩ ΠΑΓΩ
ΝΟΜΙΚΟΣ ΣΥΜΒΟΥΛΟΣ ΔΗΜΟΥ ΗΡΑΚΛΕΙΟΥ
ΤΗΛ. 2810.399193-4, 6977601344

ΔΗΜΟΣ ΗΡΑΚΛΕΙΟΥ
Αρ. Πρωτοκ. 115742
Ημερομηνία 31/8/15

Αριθμός Απόφασης 445 /2015

Κ.Γ. Γραμματέα
Νομικό Τμήμα
Δ/νση Πολεοδομίας
Δ/νση Οικον. Υπηρεσ.
31-8-2015

ΕΛΛΗΝΙΚΗ ΔΗΜΟΚΡΑΤΙΑ
ΠΡΩΤΟΔΙΚΕΙΟ ΗΡΑΚΛΕΙΟΥ

31-8-2015
12 μ.
Δευτάκ

ΝΟΜΙΚΗ ΥΠΗΡΕΣΙΑ
φακ. 2554

Ζαχαριουδάκη
2-09-15

ΤΟ ΜΟΝΟΜΕΛΕΣ ΠΡΩΤΟΔΙΚΕΙΟ ΗΡΑΚΛΕΙΟΥ

(Ειδική διαδικασία απαλλοτριώσεων)

ΣΥΓΚΡΟΤΗΘΗΚΕ από τη Δικαστή Μαρία Σπυριδάκη, Πρωτοδίκη, που ορίστηκε από την Πρόεδρο του Πρωτοδικείου και από τη Γραμματέα, Αικατερίνη Ξυδάκη.

ΣΥΝΕΔΡΙΑΣΕ δημόσια στο ακροατήριό του στο Ηράκλειο στις 10 Ιουνίου 2015, για να δικάσει την υπόθεση:

ΤΗΣ ΚΑΛΟΥΣΑΣ-ΑΙΤΟΥΣΑΣ– ΚΑΘ΄ ΗΣ Η ΑΝΤΑΙΤΗΣΗ: Ελένης, συζύγου Γεωργίου Σταυρακάκη, το γένος Μιχαήλ και Ροδάνθης Μιχελακάκη, η οποία παραστάθηκε διά του πληρεξούσιου της δικηγόρου, Κωνσταντίνου Βελεγράκη.

ΤΟΥ ΚΑΘ΄ ΟΥ Η ΚΛΗΣΗ- ΚΑΘ΄ ΟΥ Η ΑΙΤΗΣΗ- ΑΝΤΑΙΤΟΥΝΤΟΣ: Οργανισμού Τοπικής Αυτοδιοίκησης με την επωνυμία Δήμος Ηρακλείου, που εδρεύει στο Ηράκλειο και εκπροσωπείται νόμιμα, ο οποίος παραστάθηκε διά της πληρεξουσίας του δικηγόρου, Πελαγίας Ζαχαριουδάκη.

Η καλούσα- αιτούσα- καθ' ης η ανταίτηση ζητεί να γίνει δεκτή η από 26.6.2014 και με αριθμό κατάθεσης 2010/ΑΠ/94/2014 αίτησή της, την οποία επαναφέρει προς συζήτηση με την από 15.4.2015 και με αριθμό κατάθεσης 1348/ΑΠ/58/2015 κλήση της, η συζήτηση της οποίας προσδιορίσθηκε για τη δικάσιμο που αναφέρεται στην αρχή της παρούσας.

Ο καθ' ου η κλήση- καθ' ου η αίτηση– ανταιτών, με τις προτάσεις του και με προφορική δήλωση της πληρεξουσίας δικηγόρου του, που καταχωρίσθηκε στα πρακτικά, άσκησε στο Δικαστήριο τούτο ανταίτηση κατά της παραπάνω αιτούσας.

Κατά τη συζήτηση της υπόθεσης, οι πληρεξούσιοι δικηγόροι των διαδίκων, αφού ανέπτυξαν τους ισχυρισμούς τους, ζήτησαν να γίνουν δεκτά όσα αναφέρονται στα πρακτικά της δίκης και στις έγγραφες προτάσεις που κατέθεσαν.

ΑΦΟΥ ΜΕΛΕΤΗΣΕ ΤΗ ΔΙΚΟΓΡΑΦΙΑ

ΣΚΕΦΤΗΚΕ ΚΑΤΑ ΤΟΝ ΝΟΜΟ

Με την υπό κρίση αίτηση της η αιτούσα ζητεί να καθοριστεί προσωρινή τιμή μονάδας για το αναφερόμενο ακίνητό της που απαλλοτριώθηκε αναγκαστικά λόγω ρυμοτομίας, κατ' εφαρμογή της πολεοδομικής μελέτης του Σχεδίου Πόλεως Ηρακλείου, στην πολεοδομική ενότητα «Άγιος Ιωάννης- Μεσαμπελιές- Φορτέτσα», δυνάμει της με αριθμό Μ9/1994 πράξης εφαρμογής, η οποία κυρώθηκε με τη με αριθμό 6304/20.11.1996 απόφαση του Νομάρχη Ηρακλείου και μεταγράφηκε νόμιμα, όπως αυτή διορθώθηκε με την με αριθμό Δ96/2002 νέα πράξης εφαρμογής, η οποία, επίσης, κυρώθηκε με τη με αριθμό 5846/26.9.2002 απόφαση του Νομάρχη Ηρακλείου και μεταγράφηκε νόμιμα, να αναγνωριστεί δικαιούχος της αποζημίωσης που θα καθορισθεί προσωρινά με την απόφαση του Δικαστηρίου αυτού και να καταδικαστεί ο καθ' ου στα δικαστικά της έξοδα. Με το παραπάνω περιεχόμενο και αιτήματα, η αίτηση παραδεκτά εισάγεται ενώπιον του αρμοδίου καθ' ύλη και κατά τόπο Δικαστηρίου αυτού, σύμφωνα με τις διατάξεις των άρθρων 19 παρ. 1 και 26 παρ. 2 του Ν. 2882/2001, για να συζητηθεί κατά την ειδική διαδικασία των διατάξεων των άρθρων 13 και επ. του ιδίου ως άνω νόμου και είναι νόμιμη, στηριζόμενη στις διατάξεις των άρθρων 13, 14, 15, 17, 18, 19 και 26 του Ν. 2882/2001. Πρέπει, επομένως, να ερευνηθεί περαιτέρω και ως προς την ουσιαστική της βασιμότητα, δεδομένου ότι έχει τηρηθεί η προβλεπόμενη από τις διατάξεις των άρθρων 17 παρ. 4 και 26 παρ. 4 του Ν. 2882/2001 νόμιμη προδικασία και προσκομίζονται: 1) η με αριθμό 6304/20.11.1996 απόφαση του Νομάρχη Ηρακλείου, με την οποία αυτή κυρώθηκε η με αριθμό Μ9/1994 πράξη εφαρμογής, 2) η με αριθμό 5846/26.9.2002 απόφαση του Νομάρχη Ηρακλείου, με την οποία αυτή κυρώθηκε η με αριθμό Δ96/2002 πράξη εφαρμογής, 3) τα με αριθμούς 7689/7.11.2000 και 9783/5.11.2002 πιστοποιητικά του Υποθηκοφυλακείου Ηρακλείου από τα οποία προκύπτει ότι οι παραπάνω πράξεις εφαρμογής έχουν μεταγραφεί επ' ονόματι της αιτούσας, 4) το διάγραμμα και ο πίνακας που συνοδεύουν τις παραπάνω πράξεις εφαρμογής, 5) η με αριθμό 2081/15.9.2014 βεβαίωση της Κτηματικής Υπηρεσίας Ηρακλείου περί προβολής ή μη δικαιωμάτων του Ελληνικού Δημοσίου και 6) η με αριθμό 4732/24.7.2014 βεβαίωση της Διεύθυνσης Δασών Ηρακλείου έρευνας των δικαιωμάτων του Δημοσίου και 7) η με αριθμό Π.Δ. ΗΡΑ 2117/27.5.2015 βεβαίωση της Περιφερειακής Διεύθυνσης Δημόσιας Περιουσίας Κρήτης, περί αδυναμίας συγκρότησης της επιτροπής του άρθρου 15 του Ν. 2882/2001.

Ο καθ' ου, Δήμος Ηρακλείου, με προφορική δήλωση της πληρεξούσιας δικηγόρου του, που καταχωρίσθηκε στα πρακτικά αλλά και με τις νομίμως

κατατεθείσες προτάσεις του, άσκησε ανταίτηση, με την οποία ζητεί να καθοριστεί για το απαλλοτριούμενο ακίνητο προσωρινή τιμή μονάδας απαλλοτρίωσης μικρότερη από εκείνη που ζητεί ο αιτών. Η ανταίτηση αυτή, η οποία πρέπει να συνεκδικαστεί με την υπό κρίση αίτηση, λόγω της μεταξύ τους συνάφειας (άρθρο 246 ΚΠολΔ), είναι νόμιμη, στηριζόμενη στις διατάξεις των άρθρων 13, 14, 15 παρ. 6, 17, 18 και 19 του Ν. 2882/2001 και πρέπει να ερευνηθεί περαιτέρω και ως προς την ουσιαστική της βασιμότητα.

Από την ένορκη κατάθεση του μάρτυρα που εξετάστηκε στο ακροατήριο του Δικαστηρίου αυτού και περιέχεται στα ταυτάριθμα με την παρούσα απόφαση πρακτικά δημόσιας συνεδρίασης και από τα έγγραφα, τα οποία νομίμως προσκομίζουν οι διάδικοι, μεταξύ των οποίων και όσα, σύμφωνα με την από 10.6.2015 επισημείωση της γραμματέα του παρόντος Δικαστηρίου επί του εσωφύλλου της δικογραφίας, κατέθεσε με τις προτάσεις του ο καθ' ου Δήμος και όσα αυτός είχε προσκομίσει κατά τη δικάσιμο της 11.2.2015, δίχως να απαιτείται, στην προκείμενη ειδική διαδικασία, επίκληση καθενός από αυτά, αλλά και τα με αριθμό 116/2015 πρακτικά δημόσιας συνεδρίασης του Δικαστηρίου τούτου που επίσης προσκομίζονται από τους διαδίκους, αποδεικνύονται τα ακόλουθα πραγματικά περιστατικά: Προς εφαρμογή της πολεοδομικής μελέτης του σχεδίου της πόλης του Ηρακλείου στην πολεοδομική ενότητα «Άγιος Ιωάννης- Μεσαμπελιές- Φορτέτσα», εκδόθηκε η με αριθμό Μ9/1994 πράξης εφαρμογής, η οποία κυρώθηκε με τη με αριθμό 6304/20.11.1996 απόφαση του Νομάρχη Ηρακλείου και μεταγράφηκε νόμιμα, στα οικεία βιβλία του Υποθηκοφυλακείου Ηρακλείου, στον τόμο 3291 και με αριθμό μεταγραφής 257131, η οποία, στη συνέχεια, διορθώθηκε με την με αριθμό Δ96/2002 νέα πράξης εφαρμογής, η οποία κυρώθηκε με τη με αριθμό 5846/26.9. 2002 απόφαση του Νομάρχη Ηρακλείου και μεταγράφηκε νόμιμα, στα οικεία βιβλία του Υποθηκοφυλακείου Ηρακλείου, στον τόμο 4011 και με αριθμό μεταγραφής 293396. Σύμφωνα με τους κτηματολογικούς πίνακες και τα διαγράμματα της ανωτέρω Πράξης Εφαρμογής, όπως αυτή διορθώθηκε με την προαναφερόμενη διορθωτική αυτής Πράξη Εφαρμογής, και, εντός των οικοδομικών τετραγώνων με αριθμούς Γ 1663 και Γ1665, φέρονται τέσσερις ιδιοκτησίες, με αριθμούς κτηματογράφησης 100509α, 100509β, 100509γ και 100509δ στο όνομα της αιτούσας και της Ροδάνθης, χήρας Μιχαήλ Μιχελακάκη, το γένος Ιωάννη και Ελένης Σφακιανάκη οι οποίες απαλλοτριώθηκαν, για λόγους δημόσιας ωφέλειας και δη για τη δημιουργία βρεφονηπιακού σταθμού. Συγκεκριμένα, στο Ο.Τ. Γ 1663, στην τελική ιδιοκτησία με αριθμό 04, συνολικού εμβαδού 1.598,34 τ.μ., συμμετέχει η μεν πρώτη σε ποσοστό

εξ αδιαιρέτου 76,31% και εμβαδόν 1.219,69 τ.μ., η δε δεύτερη σε ποσοστό εξ αδιαιρέτου 23,69% και εμβαδόν 378,65 τ.μ., και στο Ο.Τ. Γ 1665, η αιτούσα εμφανίζεται ως ιδιοκτήτρια των τελικών ιδιοκτησιών με αριθμούς 05 και 06, εμβαδού 782,64 τ.μ. και 378,65 τ.μ.. Η συνολική εισφορά σε χρήμα για τις παραπάνω ιδιοκτησίες ανέρχεται στα 559,72 τ.μ. + 26,80 τ.μ. = 586,52 τ.μ. ενώ δικαιούνται συνολική αποζημίωση λόγω υπέρμετρης ρυμοτόμησης για 900,62 τ.μ. (με αριθμό 35676/4.9.2014 έγγραφο του Τμήματος τοπογραφικών- πολεοδομικών εφαρμογών και απαλλοτριώσεων της Διεύθυνσης Πολεοδομίας Ηρακλείου). Η ανωτέρω ρυμοτομούμενη έκταση, εμβαδού 900,59 τ.μ., όπως αποτυπώνεται στο με χρονολογία Ιούνιος 2014 τοπογραφικό διάγραμμα του τοπογράφου μηχανικού Τ.Ε., Γρηγορίου Βελεγράκη, βρίσκεται εντός του με αριθμό 234 Ο.Τ., στην κτηματική περιφέρεια του Δήμου Ηρακλείου, εντός σχεδίου πόλης, στην περιοχή Μεσαμπελιές, επί της οδού Βαλτετσίου, σε απόσταση λίγων μέτρων από τη λεωφόρο Κνωσού, τέμνεται, όμως, με το ρέμα της Ερυθραίας. Η περιοχή αυτή, η οποία παρουσιάζει έντονη οικιστική ανάπτυξη, έχει συντελεστή δόμησης 0,8, με μέγιστο ποσοστό κάλυψης 70%, και εξυπηρετείται από όλα τα δίκτυα κοινής ωφελείας και τις αστικές συγκοινωνίες και, τα τελευταία χρόνια, παρουσιάζει ιδιαίτερη οικιστική ανάπτυξη, με την ανέγερση νεόδμητων και πολυτελών κατοικιών. Η Λεωφόρος Κνωσού, πλησίον της οποία βρίσκεται το ακίνητο, είναι κεντρική αρτηρία της πόλεως, η οποία έχει μεγάλη εμπορική ανάπτυξη με τη λειτουργία πολλών και μεγάλων καταστημάτων διαφόρων ειδών (πωλήσεως τροφίμων, αρτοποιεία, τράπεζες), σε κάθε δε περίπτωση δεν απέχει πολύ από το κέντρο της πόλης. Με βάση το φύλλο υπολογισμού της αντικειμενικής αξίας που προσκομίζεται από την αιτούσα, η αντικειμενική αξία των συγκεκριμένων ακινήτων υπολογίζεται σε 692,54 ευρώ, ανά τετραγωνικό μέτρο (623.703,60 ευρώ/900,59 τ.μ.). Το δε φύλλο υπολογισμού της αντικειμενικής αξίας που προσκομίζει ο καθ' ου η αίτηση δεν λαμβάνεται υπόψη, δεδομένου ότι αυτό αφορά έτερο ακίνητο ευρισκόμενο στο με αριθμό 233 οικοδομικό τετράγωνο, όπως, στην προσθήκη των προτάσεών της, εύστοχα επισήμανε και η αιτούσα. Περαιτέρω, ο μάρτυρας της αιτούσας, Γρηγόριος Βελεγράκης του Κωνσταντίνου, τοπογράφος μηχανικός, κατά την ένορκη κατάθεσή του ενώπιον του παρόντος Δικαστηρίου, ανέφερε ότι η αντικειμενική αξία αυτών ανέρχεται, υπό τις παρούσες συνθήκες, σε 700 ευρώ ανά τετραγωνικό μέτρο, η δε εμπορική σε 1000 ευρώ ανά τετραγωνικό μέτρο, μη παραθέτοντας, όμως, πρόσφορα συγκριτικά ή άλλα στοιχεία προς τεκμηρίωση της θέσης του. Από την άλλη μεριά, η μάρτυρας, Αικατερίνη Ροζάκη, πολιτικός μηχανικός- υπάλληλος του Δήμου, η οποία εξετάσθηκε ενόρκως στο

ακροατήριο του Δικαστηρίου αυτού, κατά τη δικάσιμο της 11.2.2015, επιμελεία του καθ' ου η αίτηση, προσδιόρισε την αντικειμενική αξία των συγκεκριμένων ακινήτων στα 480 ευρώ ανά τετραγωνικό μέτρο, και την εμπορική σε ποσοστό 20-30% χαμηλότερη από αυτήν, βασιζόμενη όμως στο προαναφερθέν φύλλο υπολογισμού αξίας το οποίο, όμως, όπως προεκτέθηκε, αφορά ακίνητο που βρίσκεται σε διαφορετικό από το επίδικο οικοδομικό τετράγωνο. Εξάλλου, οι διάδικοι δεν προσκόμισαν μεταβιβαστικά της κυριότητας ακινήτων έγγραφα, ως πρόσφορα συγκριτικά στοιχεία. Αντ' αυτού, η μεν αιτούσα, προσκόμισε την με αριθμό 45/2009 απόφαση του Μονομελούς Πρωτοδικείου Ρεθύμνου και την με αριθμό 284/2012 απόφαση του Εφετείου Κρήτης, ισχυριζόμενη ότι, στην τότε ένδικη περίπτωση, το δευτεροβάθμιο δικαστήριο όρισε οριστική τιμή μονάδος μεγαλύτερη από εκείνη που είχε οριστεί από το πρωτοβάθμιο δικαστήριο καθώς και την με αριθμό 455/2005 απόφαση του παρόντος Δικαστηρίου με την οποία, με κρίσιμο χρόνο την 8.6.2005, καθορίσθηκε προσωρινή τιμή μονάδος για τμήμα του ίδιου ακίνητο στο ποσό των 690 ευρώ ανά τετραγωνικό μέτρο ενώ ο καθ' ου η αίτηση-ανταιτών Δήμος τις με αριθμούς 133/2013 και 34/2014 αποφάσεις του Εφετείου Ανατολικής Κρήτης, με τις οποίες, καθορίζεται, για ακίνητα κείμενα στην ίδια ως άνω πολεοδομική ενότητα, πολύ μικρότερης έκτασης από το επίδικο, και σε κοντινά οικοδομικά τετράγωνα, στο ποσό των 400 ευρώ ανά τετραγωνικό μέτρο. Από τα ανωτέρω, όμως, συγκριτικά στοιχεία, πρόσφορα προς σύγκριση, κατά τον παρόντα κρίσιμο χρόνο (Ιούνιο 2015), είναι μόνο οι τελευταίες αποφάσεις του Εφετείου Ανατολικής Κρήτης που αφορούν ακίνητα που βρίσκονται στην ίδια πολεοδομική ενότητα και απόσταση κοντινή από το επίδικο, τα δε λοιπά είτε αναφέρονται σε πολύ προγενέστερο χρόνο είτε αφορούν ακίνητα στην πόλη του Ρεθύμνου. Εντούτοις, πρέπει να ληφθεί υπόψη η οικονομική ύφεση που πλήττει τη χώρα μας ήδη από το έτος 2010, η οποία είναι γνωστή στο Δικαστήριο με βάση τα διδάγματα της κοινής πείρας, βαίνοντας διαρκώς επιδεινούμενη, και η οποία έχει επηρεάσει αναμφίβολα δυσμενώς την αγορά ακινήτων σε ολόκληρη την ελληνική Επικράτεια, αλλά και την περιοχή του Ηρακλείου, όπου ευρίσκονται τα απαλλοτριούμενα υπό κρίση ακίνητα, αφού παρατηρείται γενικότερα έλλειψη αγοραστών και η εκ μέρους των πωλητών σταδιακή μείωση του αιτούμενου τιμήματος, γεγονότα που επιβεβαιώνουν την αποδυνάμωση της αποδεικτικής ισχύος των προσαγόμενων συγκριτικών στοιχείων. Από όλα τα ανωτέρω στοιχεία, και αφού ληφθεί υπόψη η φύση, η θέση και η περιοχή όπου βρίσκεται το απαλλοτριούμενο ακίνητο, το Δικαστήριο κρίνει ότι, κατά το χρόνο συζήτησης της αίτησης (10.6.2015), η πραγματική αξία αυτού, με τις σημερινές

οικονομικές και νομισματικές συνθήκες, δίχως να υπολογιστεί η τυχόν ανατίμηση ή υποτίμησή τους λόγω της εξαγγελίας ή της κήρυξης της απαλλοτρίωσης ή της εκτέλεσης του έργου για το οποίο αυτή έλαβε χώρα και επομένως, η πλήρης αποζημίωση για αυτό, ήτοι εκείνη με την οποία μπορεί το απαλλοτριούμενο να αντικατασταθεί με άλλο ισάξιό του, ανέρχεται στο ποσό των τετρακοσίων πενήντα ευρώ (450), ανά τετραγωνικό μέτρο. Περαιτέρω, αποδείχθηκε ότι οι ανωτέρω ιδιοκτησίες με αριθμούς κτηματογράφησης 100509α, 100509β, 100509γ και 100509δ, πλην έκτασης 7 τ.μ., όπως αυτή αποτυπώνεται στο από 16.9.2014 φωτοαντιγραφικό απόσπασμα της τροποποίησης διαγράμματος της πράξης εφαρμογής που επισυνάπτεται στην με αριθμό 2081/15.9.2014 βεβαίωση της Κτηματικής Υπηρεσίας Ν. Ηρακλείου, που διεκδικεί το Ελληνικό Δημόσιο και ως προς την οποία παραιτήθηκε η αιτούσα, περιήλθαν στην κυριότητα της αιτούσας, ως ακολούθως: Αρχικά, σε μείζονα έκταση 8.230,60 τ.μ., ανήκε στον θετό πατέρα αυτής, Μιχαήλ Μιχελακάκη του Εμμανουήλ και της Αλεξάνδρας, ο οποίος απεβίωσε το έτος 1972 χωρίς διαθήκη και κατέλιπε μοναδικούς κληρονόμους επί της κληρονομιάς του, μεταξύ της οποίας και το ανωτέρω ακίνητο, την αιτούσα, κατά ποσοστό ¾ εξ αδιαιρέτου και τη νόμιμη σύζυγό του, Ροδάνθη, χα Μιχαήλ Μιχελακάκη, το γένος Ιωάννου και Ελένης Σφακιανάκη, και κατά ποσοστό 1/4 εξ αδιαιρέτου. Την επαχθείσα σε αυτές κληρονομία αποδέχθηκαν οι ανωτέρω διά του υπ' αριθμ. 149896/13-5-1992 δηλωτικού αποδοχής κληρονομιάς του τότε συμβολαιογράφου Δημητρίου Μουτσάκη, που μεταγράφηκε στα βιβλία του Υποθηκοφυλακείου Ηρακλείου, στον τόμο 2858 και με αριθμό μεταγραφής 235175. Ακολούθως, με τα υπ' αριθ. 15820/28.6.1979 και 21261/9.9.1982 συμβόλαια της τότε συμβολαιογράφου Ηρακλείου Κρήτης Φαρσάρη, τα οποία μεταγράφηκαν νόμιμα στο Υποθηκοφυλακείο Ηρακλείου, στους τόμους 1679 και 1970 και με αριθμούς μεταγραφής 175194 και 189705, αντίστοιχα, η αιτούσα και η ως άνω θετή μητέρα της, μεταβίβασαν προς τον Εμμανουήλ Σφακιανάκη του Ιωάννου, ποσοστό, εκ της όλης ιδιοκτησίας των 8.230,60 τ.μ., 7,29%, ώστε το ποσοστό της αιτούσας διαμορφώθηκε σε 70,75% εξ αδιαιρέτου και εκείνο της έτερης συγκυρίας, σε 21,96% εξ αδιαιρέτου. Κατόπιν, οι τρεις παραπάνω συνιδιοκτήτες της εν λόγω έκτασης παραχώρησαν στην κοινή χρήση (για δρόμους) τα ρυμοτομούμενα τμήματα του όλου ακινήτου τους, συνολικής επιφάνειας των ρυμοτομουμένων τμημάτων 2.060,41 τ.μ., επιφυλασσόμενοι ρητά ως προς το δικαίωμα της αποζημίωσης, με το υπ' αριθμ. 28.172/1993 συμβόλαιο Δηλωτικό Ρυμοτομίας της ίδιας συμβολαιογράφου, το οποίο μεταγράφηκε νόμιμα στο Υποθηκοφυλακείο Ηρακλείου, στον τόμο 3006 και με

αριθμό μεταγραφής 242878. Εν συνεχεία, το παραπάνω κοινό ακίνητο των 8.230,60 τ.μ. διανεμήθηκε μεταξύ των τριών συνιδιοκτητών, δια του υπ' αριθμ. 28173/1993 συμβολαίου διανομής της τότε συμβολαιογράφου Κρήτης Φαρσάρη, νόμιμα μεταγεγραμμένου στα βιβλία του Υποθηκοφυλακείου Ηρακλείου, στον τόμο 3017 και με αριθμό μεταγραφής 243429 και ο εκ των συνιδιοκτητών, Εμμανουήλ Σφακιανάκης του Νικολάου με ποσοστό συνιδιοκτησίας 7,29% έλαβε αυτοτελές και ανεξάρτητο οικόπεδο 480 τ.μ. και εξήλθε της κοινωνίας. Έτσι τα ποσοστά συνιδιοκτησίας της αιτούσας διαμορφώθηκε σε 76,31% εξ αδιαιρέτου και της θετής της μητέρας σε 23,69% εξ αδιαιρέτου επί της υπόλοιπης ιδιοκτησίας. Με το αυτό συμβόλαιο διανομής, η αιτούσα και η θετή της μητέρα, πήραν πέντε αυτοτελή οικόπεδα, μεταξύ των οποίων και το επίδικο με αριθμό 234. Ο.Τ. εκτάσεως τότε, κατά το χρόνο της διανομής, 924,57 τ.μ., όπως αποτυπώνεται στο από Νοεμβρίου 1993 τοπογραφικό διάγραμμα του αρχιτέκτονα μηχανικού Εμμ. Καρακωνσταντάκη με περιμετρικά στοιχεία δ-γ-μ-ν-ε-ξ-Ν-ζ-δ. Με βάση δε τα συμβόλαια αυτά, η αρχική Πράξη Εφαρμογής Μ9/1994 ανακλήθηκε μερικά με την υπ' αριθμ. Δ96/2002 διορθωτική πράξη και διορθώθηκε και ο συνοδευτικός, της Πράξης Εφαρμογής, πίνακας, και ο κωδικός 100509 αντικαταστάθηκε με τους κωδικούς 100509α,100509β,100509γ και 100509δ. Πλην όμως, στις 12-4-2011, ήτοι μετά τη διόρθωση και τη μεταγραφή της παραπάνω διορθωτικής Πράξης Εφαρμογής, η Ροδάνθη, χήρα Μιχαήλ Μιχελακάκη, το γένος Ιωάννου Σφακιανάκη, απεβίωσε χωρίς διαθήκη, καταλείποντας μοναδική της κληρονόμο την αιτούσα. Την κληρονομιά αυτή, μεταξύ της οποίας και το ποσοστό συνιδιοκτησίας επί του απαλλοτριωθέντος ακινήτου των 893,59 τ.μ.(900,59 τ.μ.- 7 τ.μ. ως προς τα οποία παραιτήθηκε η αιτούσα), αποδέχθηκε σιωπηρά η τελευταία, μη αποποιούμενη αυτή, εντός της νόμιμης προθεσμίας, όπως αποδεικνύεται από τα με αριθμούς 1485/5.2.2015 και 1486/5.2.2015 πιστοποιητικά του Πρωτοδικείου Ηρακλείου, τα με αριθμούς 296/3.2.2015 και 297/3.2.2015 πιστοποιητικά του Ειρηνοδικείου Ηρακλείου και το με αριθμό 3816/2015 πιστοποιητικό του Πρωτοδικείου Αθηνών. Περαιτέρω, από 8.6.2015 το κτηματολογικό φύλλο με ΚΑΕΚ 17 063 39 60 001/0/0 αποδεικνύεται ότι οι ανωτέρω ιδιοκτησίες της αιτούσας δεν έχουν εκποιηθεί σε τρίτους, δεν έχουν εγγραφεί σε βάρος τους υποθήκες ή προσημειώσεις υποθηκών ή κατασχέσεις και δεν διεκδικούνται από οποιονδήποτε τρίτο δικαστικά. Περαιτέρω, στη με αριθμ. πρωτ. 2081/15.9.2014 έκθεση έρευνας δικαιωμάτων της Κτηματικής Υπηρεσίας Ν. Ηρακλείου, το Ελληνικό Δημόσιο προβάλλει μεν δικαιώματα κυριότητας επί των παραπάνω απαλλοτριωθέντων ακινήτων, που, κατά τα ανωτέρω ιστορούμενα, ανήκουν στην αιτούσα, επικαλούμενο

ότι οι τίτλοι ιδιοκτησίας που προσκομίσθηκαν δεν ανάγονται σε σαράντα χρόνια πριν την κήρυξη της απαλλοτρίωσης. Με βάση τον ισχυρισμό αυτό, ωστόσο, δεν πιθανολογείται ότι η κυριότητα των επιδίκων ανήκει στο Δημόσιο, ώστε το Δικαστήριο να απόσχει από την έκδοση της απόφασης, αφού δεν προβάλλονται δικαιώματα με σαφή και συγκεκριμένα στοιχεία και η σχετική δήλωση δεν ενισχύεται από κανένα αποδεικτικό στοιχείο (ΜονΠρωτΑθ 1286/1987 ΝοΒ 1989, 107, Χορομίδης *Ι.* «Αναγκαστικές Απαλλοτριώσεις», 2008, σελ. 543), το βάρος απόδειξης κείμενο στην πλευρά του Δημοσίου. Ενόψει των όσων εκτέθηκαν παραπάνω, πρέπει η υπό κρίση αίτηση και ανταίτηση να γίνουν εν μέρει δεκτές ως ουσιαστικά βάσιμες, να καθοριστεί η προσωρινή τιμή μονάδας αποζημίωσης για τα ακίνητα του αιτούντος, όπως ειδικότερα διαλαμβάνεται στο διατακτικό της παρούσας, και να αναγνωριστεί ο τελευταίος δικαιούχος της καθορισθείσας με την παρούσα αποζημίωσης. Τέλος, ο καθ' ου η αίτηση- ανταιτών, Δήμος Ηρακλείου, υπέρ του οποίου κηρύχθηκε η απαλλοτρίωση και είναι, ως εκ τούτου, υπόχρεος σε αποζημίωση, πρέπει, σύμφωνα με τις διατάξεις των άρθρων 17 του Συντάγματος και 18 παρ. 4 Ν. 2882/2001, ως η τελευταία διάταξη αντικαταστάθηκε με το άρθρο 130 παρ. 2 ν. 4070/2012 και εφαρμόζεται και στις εκκρεμείς κατά την έναρξη ισχύος αυτού απαλλοτριώσεις (άρθρο 146 παρ. 9 περ. δ των μεταβατικών διατάξεων αυτού), για την περίπτωση κατά την οποία, ως εν προκειμένω, υπόχρεος σε αποζημίωση είναι φορέας που υπάγεται στη Γενική Κυβέρνηση (άρθρο 1 Β ν. 2362/1995), να επιβληθούν σε αυτόν τα δικαστικά έξοδα του δικαιούχου της αποζημίωσης (ΟΛΑΠ 13, 17, 18/2000 ΕλλΔνη 41.950 επ), τα οποία περιλαμβάνουν: α) την αμοιβή του πληρεξουσίου δικηγόρου του, για την παράσταση αυτού στην παρούσα δίκη, με τα απαραίτητα για τη διεξαγωγή αυτής λοιπά έξοδα και β) την αμοιβή του ανωτέρω, για τη σύνταξη της αιτήσεως και των προτάσεων ενώπιον του παρόντος Δικαστηρίου σε ποσοστό 1,5 % επί του ποσού της αποζημίωσης, όπως ειδικότερα ορίζεται στο διατακτικό.

ΓΙΑ ΤΟΥΣ ΛΟΓΟΥΣ ΑΥΤΟΥΣ

ΣΥΝΕΚΔΙΚΑΖΕΙ την αίτηση και την ανταίτηση, αντιμωλία των διαδίκων.

ΔΕΧΕΤΑΙ εν μέρει την αίτηση και την ανταίτηση.

ΚΑΘΟΡΙΖΕΙ προσωρινά την τιμή μονάδας για τα ακίνητα με αριθμούς κτηματογράφησης 100509α, 100509β, 100509γ και 100509δ, από τα οποία απαλλοτριώνεται αναγκαστικά έκταση 893,59 τ.μ., λόγω ρυμοτομίας, δυνάμει της η με αριθμό Μ9/1994 πράξης εφαρμογής, η οποία κυρώθηκε με τη με αριθμό 6304/20.11.1996 απόφαση του Νομάρχη Ηρακλείου και μεταγράφηκε νόμιμα, στα οικεία βιβλία του Υποθηκοφυλακείου Ηρακλείου, στον τόμο 3291 και με αριθμό

μεταγραφής 257131, η οποία, στη συνέχεια, διορθώθηκε με την με αριθμό Δ96/2002 νέα πράξης εφαρμογής, η οποία κυρώθηκε με τη με αριθμό 5846/26.9. 2002 απόφαση του Νομάρχη Ηρακλείου και μεταγράφηκε νόμιμα, στα οικεία βιβλία του Υποθηκοφυλακείου Ηρακλείου, στον τόμο 4011 και με αριθμό μεταγραφής 293396, στο ποσό των τετρακοσίων πενήντα (450) ευρώ ανά τετραγωνικό μέτρο.

ΑΝΑΓΝΩΡΙΖΕΙ την αιτούσα δικαιούχο της καθορισθείσας με την προηγούμενη διάταξη αποζημίωσης για το λεπτομερώς περιγραφόμενο στο σκεπτικό απαλλοτριούμενο ακίνητο.

ΕΠΙΒΑΛΛΕΙ σε βάρος του καθ' ού η αίτηση- ανταιτούντος, υπόχρεου σε καταβολή της αποζημιώσεως, τα δικαστικά έξοδα του αιτούντος- καθ' ου η ανταίτηση, τα οποία ορίζει στο ποσό των διακοσίων (200) ευρώ, καθώς και την αμοιβή του πληρεξουσίου δικηγόρου του που θα υπολογισθεί σε ποσοστό 1,5% επί του συνολικού ποσού της καταβλητέας σε αυτόν αποζημίωσης.

ΚΡΙΘΗΚΕ, αποφασίσθηκε και δημοσιεύθηκε στο Ηράκλειο σε έκτακτη δημόσια συνεδρίαση στο ακροατήριό του στις ...20ης Αυγουστου..... 2015.

Η ΔΙΚΑΣΤΗΣ **Η ΓΡΑΜΜΑΤΕΑΣ**

ΑΚΡΙΒΕΣ ΑΝΤΙΓΡΑΦΟ
Ηράκλειο 24-8-2015
Η ΓΡΑΜΜΑΤΕΑΣ

ΕΘΕΩΡΗΘΗ
Για τη νόμιμη σήμανση και την κατά σειρά παραγγελίας έκδοση του
Ηρακλείου ... ΚΗ ΔΙΚΑΣΤΗΣ
ΠΡΩΤΟΔΙΚΕΙΟ ΗΡΑΚΛΕΙΟΥ
Ευδάκη Αικα

30

ΕΛΛΗΝΙΚΗ ΔΗΜΟΚΡΑΤΙΑ
ΝΟΜΟΣ ΗΡΑΚΛΕΙΟΥ
ΔΗΜΟΣ ΗΡΑΚΛΕΙΟΥ
ΔΙΕΥΘΥΝΣΗ ΟΙΚΟΝΟΜΙΚΩΝ ΥΠΗΡΕΣΙΩΝ
ΤΜΗΜΑ ΔΗΜΟΤΙΚΗΣ ΠΕΡΙΟΥΣΙΑΣ
Ταχ. Δ/νση:Ανδρόγεω 2
Τ.Κ: 71202
Υπεύθυνος Τμήματος: Τσαγκαράκης Γεώργιος
Τηλ.:2813-409166
Fax: 2810 229207
E-mail :

Ηράκλειο 09/09/2015
Αρ. πρωτ.: 121155

ΠΡΟΣ : Οικονομική Επιτροπή

ΚΟΙΝ: 1) Διεύθυνση Οικονομικών Υπηρεσιών
2) Τμήμα Ταμειακής Βεβαίωσης
3) Πρόεδρο Οικονομικής Επιτροπής κ. Καραντινό Γεώργιο

ΘΕΜΑ: « Διαβίβαση κατάστασης οφειλετών με αρ. πρωτ. 119481/08-9-15 του Τμήματος Ταμειακής βεβαίωσης »

Σας διαβιβάζουμε έγγραφο (συνημ.) στο οποίο περιλαμβάνεται ανυπόγραφος πίνακας οφειλετών μισθωμάτων με αρ. πρωτ. 119481/08-9-15 του Τμήματος Ταμειακής βεβαίωσης που δεν υπάρχει δυνατότητα ελέγχου αυτού από το Τμήμα Δημοτικής Περιουσίας, καθότι δεν εμπίπτει στις αρμοδιότητες του η είσπραξη και τήρηση αρχείου οφειλών.

Επειδή σε όλες τις συμβάσεις μίσθωσης που συνάπτονται με εκμισθωτή τον Δήμο Ηρακλείου **ρητά αναφέρεται ότι το μίσθωμα προκαταβάλλεται την αρχή κάθε μήνα από τον μισθωτή,** προτείνουμε να εξουσιοδοτήσετε το Νομικό Τμήμα να κάνει τις απαραίτητες ενέργειες σύμφωνα με τα αναγραφόμενα στις Συμβάσεις Μίσθωσης και την Νομοθεσία.

Οποιαδήποτε πληροφορία σχετική με τα οφειλόμενα ποσά, πως προκύπτουν τα ποσά αυτά, τις ρυθμίσεις αυτών, το πως θα αντιμετωπισθούν οι οφειλέτες που έχουν ρυθμίσει τις οφειλές τους και τις τηρούν η όχι, παρακαλούμε να ζητηθεί από το Τμήμα Ταμειακής Βεβαίωσης- εισπράξεων. Για οποιαδήποτε πληροφορία σχετική με το ιστορικό της μίσθωσης παρακαλούμε να ζητηθεί από το Τμήμα Δημοτικής Περιουσίας.

ΑΚΡΙΒΕΣ ΑΝΤΙΓΡΑΦΟ

Η Εντεταλμένη Σύμβουλος
Δημοτικής Περιουσίας
με χρέη Αντιδημάρχου

Αρχοντάκη Στυλιανή

SMART 21 Heraklion Crete, Greece Intelligent Community Forum

Ανωμαλικα 528
9-9-15 9/9/15

ΕΕΙ

Έκδ.1 αναθ.4 ημ/νία έγκρ. 6-2-2012 ΟΥΠ 0

ΕΛΛΗΝΙΚΗ ΔΗΜΟΚΡΑΤΙΑ
ΝΟΜΟΣ ΗΡΑΚΛΕΙΟΥ
ΔΗΜΟΣ ΗΡΑΚΛΕΙΟΥ
ΔΙΕΥΘΥΝΣΗ ΟΙΚΟΝΟΜΙΚΩΝ
ΤΜΗΜΑ ΤΑΜΕΙΑΚΗΣ ΒΕΒΑΙΩΣΗΣ
Ταχ. Δ/νση: ΑΓΙΟΥ ΤΙΤΟΥ 1
Τ.Κ: 71202
ΠΛΗΡΟΦ:ΣΦΑΚΙΑΝΑΚΗ ΑΝΝΑ
Τηλ.: 2813409146
Fax: 2810399135

Ηράκλειο 7/9/2015
ΑΡ.ΠΡΩΤ: 119481/8-9-15

ΠΡΟΣ
ΤΜΗΜΑ ΛΗΜ.ΠΕΡΙΟΥΣΙΑΣ
ΥΠΟΨΙΝ ΤΣΑΓΚΑΡΑΚΗ ΓΕΩΡΓΙΟΥ

ΚΟΙΝ:Δ/ΝΣΗ ΟΙΚΟΝΟΜΙΚΩΝ

ΘΕΜΑ: ΣΧΕΤΙΚΑ ΜΕ ΟΦΕΙΛΕΣ ΜΙΣΘΩΤΩΝ

Σας διαβιβάζομε κατάσταση μισθωτών Δημοτικών ακινήτων και τα αντίστοιχα οφειλόμενα μισθώματα.

Ο ΠΡΟΪΣΤΑΜΕΝΟΣ ΤΟΥ ΤΜΗΜΑΤΟΣ

ΚΟΥΡΜΟΥΛΑΚΗΣ ΖΑΧΑΡΙΑΣ

Σφακιανάκη Άννα

ΚΑΤΑΣΤΑΣΗ ΜΙΣΘΩΤΩΝ ΑΣΤΙΚΩΝ ΑΚΙΝΗΤΩΝ ΚΑΙ ΛΑΧΑΝΑΓΟΡΑΣ

ΟΝΟΜΑΤΕΠΩΝΥΜΟΝ	Δ/ΝΣΗ	ΜΗΝ.ΜΙΣΘΩΜΑ	ΑΡ.ΜΙΣΘΩΜΑΤΩΝ ΠΟΥ ΕΧΟΥΝ ΥΠΑΧΘΕΙ ΣΕ ΡΥΘΜΙΣΗ Η ΟΠΟΙΑ ΤΗΡΕΙΤΑΙ	ΑΡ.ΟΦΕΙΛΟΜΕΝΩΝ ΜΙΣΘΩΜΑΤΩΝ ΕΚΤΟΣ ΡΥΘΜΙΣΗΣ	ΠΑΛΑΙΟΤΕΡΕΣ ΕΞΩΣΕΙΣ
ΜΑΚΑΤΟΥΝΑΚΗ ΕΛΕΝΗ ΗΛΙΑΣ	ΕΡΓΑΤΙΚΕΣ ΚΑΤΟΙΚΙΕΣ ΑΡ.1	264,64	0	7	ΠΑΡΕΔΩΣΕ ΤΟ ΑΚΙΝΗΤΟ
ΜΑΚΡΑΚΗ ΜΑΡΙΑ	ΠΥΛΗ ΙΗΣΟΥ 1	309,74	14	0	
ΑΦΟΙ ΡΑΠΤΑΚΗ ΟΕ	ΠΥΛΗ ΙΗΣΟΥ 10	640,21	0	0	
ΓΡΗΓΟΡΑΚΗΣ ΓΕΩΡΓΙΟΣ	ΠΑΡΚΟ ΓΕΩΡΓΙΑΔΗ	348,43	0	0	
ΛΙΛΙΤΣΗΣ ΠΑΝΑΓΙΩΤΗΣ	ΙΔΗΣ 20	703,57	0	0	
ΜΑΚΑΤΟΥΝΑΚΗ ΕΛΕΝΗ ΗΛΙΑΣ	ΕΡΓΑΤΙΚΕΣ ΚΑΤΟΙΚΙΕΣ ΑΡ.1	264,64	7	0	
ΜΑΡΟΥΔΑ ΜΑΡΙΑ	Λ.ΚΑΛΟΚΑΙΡΙΝΟΥ 19	233,33	0	3	
ΜΑΡΟΥΔΑ ΧΡΙΣΤΙΝΑ	Λ.ΚΑΛΟΚΑΙΡΙΝΟΥ 19	233,33	0	3	
ΜΑΡΟΥΔΑΣ ΑΛΕΞΑΝΔΡΟΣ	Λ.ΚΑΛΟΚΑΙΡΙΝΟΥ 19	233,33	0	3	
ΜΑΣΤΡΟΓΑΜΒΡΑΚΗ ΑΓΓΕΛΙΚΗ	ΠΥΛΗ ΙΗΣΟΥ 12	592,72	0	0	
ΜΠΑΡΜΠΟΥΝΑΚΗ ΜΑΡΙΑ	1866 ΑΡ.70	1094,71	21	0	

ΜΥΛΩΝΑΚΗ ΣΟΦΙΑ	ΚΟΜΜΕΝΟ ΜΠΕΝΤΕΝΙ	384	13	0
ΠΑΓΚΡΗΤΙΑ ΕΝΩΣΗ ΧΟΡΟΔΙΔΑΣΚΑΛΩΝ	ΕΡΓΑΤΙΚΕΣ ΚΑΤΟΙΚΙΕΣ	120	0	0
ΠΕ 74 ΑΕΕ	1866 ΑΡ.74	1739,48	0	0
ΡΕΙΣΗΣ ΗΛΙΑΣ	ΝΈΟ ΚΟΙΜΗΤΗΡΙΟ ΑΡ.5	297,68	0	0
ΡΙΣΑΚΗΣ ΙΩΑΝΝΗΣ	ΠΥΛΗ ΙΗΣΟΥ 6	529,05	0	43 ΑΚΥΡΩΘΗΚΕ Η ΡΥΘΜΙΣΗ
>>	ΠΥΛΗ ΙΗΣΟΥ 7	974,24	0	43 >>
>>	ΠΑΛΙΑ ΜΙΣΘΩΜΑΤΑ	1000	0	24 >>
ΡΩΜΑΝΟΣ ΚΩΝ/ΝΟΣ	ΚΑΡΤΕΡΟΥ 26	770,64	0	0
ΣΠΑΝΑΚΗ ΕΥΦΡΟΣΥΝΗ	ΠΥΛΗ ΙΗΣΟΥ 9	533,51	47	0
ΤΖΩΡΜΠΑΤΖΑΚΗ ΜΑΡΙΑ	ΝΈΟ ΚΟΙΜΗΤΗΡΙΟ ΑΡ.3	634,41	0	0
ΤΣΑΓΚΑΡΑΚΗΣ ΔΗΜΗΤΡΙΟΣ	ΠΥΛΗ ΙΗΣΟΥ 2	295,36	0	0
ΤΣΙΚΝΑΚΗΣ -ΚΑΜΑΡΙΤΗΣ ΟΕ(MARE)	ΑΝΑΨΥΚΤΗΡΙΟ ΞΕΝΙΑ	10222,54	0	
ΤΣΟΛΑΚΗΣ ΜΙΧΑΗΛ	ΝΈΟ ΚΟΙΜΗΤΗΡΙΟ ΑΡ.7	4160,83	0	39 ΑΚΥΡΩΘΗΚΕ Η ΡΥΘΜΙΣΗ
ΧΑΡΩΝΙΤΗΣ ΕΜΜΑΝΟΗΛ	Λ.ΚΑΛΟΚΑΙΡΙΝΟΥ 115	134,68	0	67 ΣΥΝΙΔΙΟΚΤΗΣΙΑ
ΧΡΙΣΤΟΔΟΥΛΑΚΗΣ ΓΡΗΓΟΡΙΟΣ	ΝΈΟ ΚΟΙΜΗΤΗΡΙΟ ΑΡ.10	297,68	0	0

ΧΡΙΣΤΟΔΟΥΛΑΚΗΣ ΚΩΝ	ΚΥΛΙΚΕΙΟ ΚΟΙΜΗΤΗΡΙΟ	4746,56	12	0	
ΧΡΙΣΤΟΔΟΥΛΟΥ ΠΑΝΤΕΛΕΗΜΩΝ	ΟΙΚΙΣΚΟΣ ΝΕΚΡΟΤΑΦΕΙΟΥ	276,64	0	0	
ΒΗΤΑ ΠΡΩΤΗ ΑΕ	ΔΥΟ ΑΟΡΑΚΙΑ	1000 ΜΕΧΡΙ 2000	0	0	
ΔΙΑΛΥΝΑΣ ΜΕΝΕΛΑΟΣ	ΣΤΑΔΙΟΥ ΑΛΙΚΑΡΝΑΣΣΟΣ	2882,27	0	49	ΑΚΥΡΩΘΗΚΕ Η ΡΥΘΜΙΣΗ
ΝΙΚΟΛΑΡΑ ΑΡΤΕΜΙΣ	ΜΕΤΟΧΙ ΓΡΥΛΛΙΩΝΑΚΗ	3900	0	2 ΜΙΣΘΩΜΑΤΑ ΑΠΟ (1/1/2013-31/5/2015)	ΕΤΗΣΙΟ
ΥΠΟΥΡΓΕΙΟ ΠΡΟΣΤΑΣΙΑΣ ΠΟΛΙΤΗ	ΑΛΙΚΑΡΝΑΣΣΟΣ	1800	0	0	
ΔΕΥΑΗ	ΠΥΛΗ ΙΗΣΟΥ 8	417,78	0	67	
ΑΡΧΟΝΤΟΥΛΑΚΗΣ ΕΛΕΥΘΕΡΙΟΣ	ΛΑΧΑΝΑΓΟΡΑ Θ9	390	0	0	
ΑΦΟΙ ΧΝΑΡΑ	ΛΑΧΑΝΑΓΟΡΑ Δ3	350	0	0	
ΒΟΥΡΑΚΗΣ ΘΕΜΙΣΤΟΚΛΗΣ	ΛΑΧΑΝΑΓΟΡΑ Α3	370,67	37	0	
ΖΑΧΑΡΙΟΥΔΑΚΗΣ ΣΤΥΛΙΑΝΟΣ	ΛΑΧΑΝΑΓΟΡΑ Γ1	370,67	0	0	
ΖΕΡΒΟΣ ΕΜΜ	ΛΑΧΑΝΑΓΟΡΑ	390	0	0	
ΘΕΟΔΟΣΑΚΗΣ ΝΙΚΟΛΑΟΣ	ΛΑΧΑΝΑΓΟΡΑ Γ10	333,62	0	0	
ΚΑΤΡΙΑΔΑΚΗΣ ΛΥΚΟΥΡΓΟΣ	ΛΑΧΑΝΑΓΟΡΑ Γ2	370,67	0	0	
ΚΛΗΡΟΝΟΜΟΣ ΕΜΜ-ΜΙΧ. ΟΕ	ΛΑΧΑΝΑΓΟΡΑ Θ5	370,67	0	0	

ΚΛΗΡΟΝΟΜΟΣ ΕΜΜΑ	ΛΑΧΑΝΑΓΟΡΑ Β14	390	0	0
ΚΛΗΡΟΝΟΜΟΣ ΙΩΑΝΝΗΣ	ΛΑΧΑΝΑΓΟΡΑ Η10	350	0	0
ΚΟΝΣΟΛΑΚΗΣ ΑΕ	ΛΑΧΑΝΑΓΟΡΑ Γ9	370,67	0	0
ΚΡΙΤΣΩΤΑΚΗΣ ΝΙΚΟΛΑΟΣ	ΛΑΧΑΝΑΓΟΡΑ Γ6	370,67	0	10 ΑΚΥΡΩΘΗΚΕ Η ΡΥΘΜΙΣΗ
ΜΑΛΤΕΖΑΚΗΣ ΕΜΜ	ΛΑΧΑΝΑΓΟΡΑ Γ7	370,67	0	0
ΟΡΦΑΝΑΚΗΣ ΚΩΝ	ΛΑΧΑΝΑΓΟΡΑ Γ5	390	0	0
ΠΑΝΤΕΡΗΣ Γ-ΚΑΚΛΗΣ ΕΜΜ.ΟΕ	ΛΑΧΑΝΑΓΟΡΑ Η12	333,62	0	0
ΠΑΠΑΔΑΚΗΣ ΑΡΙΣΤΕΙΔΗΣ	ΛΑΧΑΝΑΓΟΡΑ Η7	370,67	0	0
ΠΕΔΙΩΤΗ ΕΥΑΓΓΕΛΙΑ	ΛΑΧΑΝΑΓΟΡΑ Γ8	390	0	0
ΠΕΡΑΚΗΣ ΓΕΩΡΓΙΟΣ	ΛΑΧΑΝΑΓΟΡΑ Θ6	370,67	0	0
ΠΕΤΡΑΚΗΣ ΣΤΥΛΙΑΝΟΣ	ΛΑΧΑΝΑΓΟΡΑ Θ4	333,62	34	0
ΠΟΥΛΙΝΑΚΗΣ ΜΑΤΘΑΙΟΣ	ΛΑΧΑΝΑΓΟΡΑ Θ7	370,67	0	0
ΣΕΛΗΝΙΩΤΑΚΗΣ ΓΕΩΡΓΙΟΣ	ΛΑΧΑΝΑΓΟΡΑ Α1	370,67	106	ΠΑΛΑΙΟΤΕΡΕΣ ΕΞΕΙΣ
ΣΤΑΜΑΤΑΚΗ ΜΕΛΙΤΙΝΗ	ΛΑΧΑΝΑΓΟΡΑ Γ12	333,62	0	0
ΣΥΛΛΟΓΟΣ ΕΜΠΟΡΩΝ ΟΠΩΡ/ΚΩΝ	ΛΑΧΑΝΑΓΟΡΑ Γ3	283,81	0	0

ΤΑΤΑΡΑΚΗΣ ΙΩΑΝΝΗΣ	ΛΑΧΑΝΑΓΟΡΑ Δ2	333,62	0	0
ΤΣΑΓΚΑΡΑΚΗ Ε-ΒΟΛΑΚΑΚΗΣ Ε ΟΕ	ΛΑΧΑΝΑΓΟΡΑ Γ4	370,67	0	0
ΤΣΑΓΚΑΡΑΚΗΣ ΓΕΩΡΓΙΟΣ	ΛΑΧΑΝΑΓΟΡΑ Γ13	333,62	0	0
ΦΡΑΓΚΙΑΔΟΥΛΑΚΗΣ ΓΡΗΓΟΡΙΟΣ	ΛΑΧΑΝΑΓΟΡΑ Δ1	333,62	0	0
ΦΡΕΣΚΟΣ ΙΩΑΝΝΗΣ	ΛΑΧΑΝΑΓΟΡΑ Α4	370,67	0	0
ΧΕΛΙΔΩΝΗΣ ΑΝΤΩΝΙΟΣ	ΛΑΧΑΝΑΓΟΡΑ ΚΥΛΙΚΕΙΟ	400,44	0	0

31

ΔΙΕΥΘΥΝΣΗ ΤΕΧΝΙΚΩΝ ΕΡΓΩΝ & ΜΕΛΕΤΩΝ
ΤΜΗΜΑ ΕΚΤΕΛΕΣΗΣ ΚΤΙΡΙΑΚΩΝ ΕΡΓΩΝ

Ταχ. Δ/νση : οδός Διονυσίου ΠΑ
Ταχ. Κώδικας : 71601 Ν. Αλικαρνασσός
Δήμου Ηρακλείου
Πληροφορίες : Εμμ Μανουσάκης
Τηλέφωνο : 2813-409897
Fax : 2813-409870
E-mail : manousakis-m@heraklion.gr

Εκδ.1 αναθ.5 ημ/νία έγκρ. 2/1/2015 ΠΡΟ-ΠΣΠ 001

Ηράκλειο, 9/9/2015

Βαθμός ασφαλείας:.....
Βαθμός προτεραιότητας: ΕΠΕΙΓΟΝ
Αρ. Πρωτ. : 122502
ΧΡΟΝΟΣ ΔΙΑΤΗΡΗΣΗΣ:.....

ΠΡΟΣ:
Την Οικονομική Επιτροπή Δ.Η.
δια του αρμόδιου Αντιδημάρχου
κ. Χάρη Μαμουλάκη

Χάρης Μαμουλάκη
Αντιδήμαρχος Τεχνικών Συντήρησης & Αυτεπ

ΚΟΙΝ:
Δ/νση Οικονομικών Υπηρεσιών Δ.Η.

ΘΕΜΑ: Έγκριση διάθεσης πίστωσης για την δράση του τμήματος Εκτέλεσης Κτιριακών Έργων με τίτλο : «Συμπληρωματικές εργασίες στο Κέντρο Εκπαίδευσης & Πολιτισμού Νέας Αλικαρνασσού»

ΣΧΕΤ: Η υπ'αρίθμ 555/2015 απόφαση του Δημοτικού Συμβουλίου Ηρακλείου.

Για το θέμα της επικεφαλίδας σας γνωρίζουμε τα εξής :

- Ο Δήμος Ηρακλείου ύστερα από την ολοκλήρωση της εργολαβίας του Κέντρου Εκπαίδευσης & Πολιτισμού που βρίσκεται Νέα Αλικαρνασσό, πρέπει να εκτελέσει ορισμένες πρόσθετες συμπληρωματικές εργασίες για την ασφαλή παράδοση του κτιρίου στους δημότες. Συγκεκριμένα πρέπει να κατασκευαστεί ένα τοιχίο από οπλισμένο σκυρόδεμα στην νότια πλευρά του οικοπέδου. Η κατασκευή του υπόψη τοιχίου κρίνεται απαραίτητη για την ασφάλεια του υπάρχοντος κτιρίου από τις παρακείμενες ιδιοκτησίες.
- Για το λόγω αυτό η υπηρεσία μας συνέταξε μελέτη με συμβατικά τεύχη για την εκτέλεση του έργου με τίτλο «Συμπληρωματικές εργασίες στο Κέντρο Εκπαίδευσης & Πολιτισμού Νέας Αλικαρνασσού» με συνολικό προϋπολογισμό 12.500,00€ με ΦΠΑ.
- Με την υπ'αρίθμ 555/2015 απόφαση του Δημοτικού Συμβουλίου Ηρακλείου, έγινε η εγγραφή στο Ετήσιο Πρόγραμμα Δράσης 2015 & τον Προϋπολογισμό του Δήμου Ηρακλείου της πίστωσης, με κωδικό Κ.Α.15-7321.203, με τίτλο : «Συμπληρωματικές εργασίες στο Κέντρο Εκπαίδευσης & Πολιτισμού Νέας Αλικαρνασσού» και ποσό 12.500,00€
- Επίσης, με την ίδια (555/2015) απόφαση του Δημοτικού Συμβουλίου εγκρίθηκε η εκτέλεση του έργου να γίνει από εργοληπτική επιχείρηση, με απευθείας ανάθεση σύμφωνα με τις διατάξεις του άρθρου 4 παρ.2γ του Ν.1418/1984 (όπως κωδικοποιήθηκε και ισχύει με το αρθρο 3 περιπτ.γ του Ν.3669/2008) και το Π.Δ.171/1987 άρθρο 9 &10 .

Λαμβάνοντας υπόψη όλα τα παραπάνω, παρακαλούμε την Οικονομική Επιτροπή να πάρει απόφαση και να εγκρινει την διαθεση πίστωσης ποσού 12.500,00€ σε βάρος του κωδικου Κ.Α.15-7321 203 με τιτλο «Συμπληρωματικές εργασίες στο Κέντρο Εκπαίδευσης & Πολιτισμου Νέας Αλικαρνασσού» Διευκρινίζομαι ότι το συνολικό ποσό της συγκεκριμένης δαπάνης θα απορροφηθεί, εκτός απροοπτου, εντός του 2015.

Α/Α	ΚΑ 2015	Τίτλος δράσης	Νομοθεσία	Πίστωση το 2015	Πηγή χρηματ. δράσης
1	15-7321 203	Συμπληρωματικές εργασίες στο Κέντρο Εκπαίδευσης & Πολιτισμου Νεας Αλικαρνασσου	άρθρου 4 παρ 2γ του Ν.1418/1984 (όπως κωδικοποιηθηκε και ισχυει με το άρθρο 3 περίπτ γ του Ν.3669/2008) και το Π.Δ.171/1987 άρθρο 9 &10	12.500,00€	Τδιοι πόροι

Ο Υπεύθυνος του Τμήματος Εκτέλεσης Κτιριακών Εργων

Μανουσάκης Εμμανουήλ
Πολιτικός Μηχανικός

Ο Διευθυντής Τεχνικών Έργων και Μελετών

Αλεξάκης Στυλιανός
Αρχιτέκτων Μηχανικός

Ακριβές αντίγραφο από το πρωτότυπο που βρίσκεται στο Αρχείο της υπηρεσίας. Με εντολή Δημάρχου

ΕΛΕΝΗ ΛΑΡΕΝΤΖΑΚΗ

Συνημμένα
Εσωτερική Διανομή
1. Αρχείο Διεύθυνσης
2. Αρμόδιος